PORTOS®

ROLETY

KATALOG - CENNIK

2017

www.portosrolety.pl

KOLORYSTYKA OKLEIN

10 - antracyt gładki

11 - palisander

12 - antracyt

14 - biel kremowa

17 - czekoladowy

22 - mahoń

30 - orzech

34 - dąb bagienny

38 - dąb ciemny*

48 - złoty dąb

53 - siena noce*

54 - winchester

55 - sheffield oak*

61 - szary kwarcowy*

62 - szary bazaltowy *

63-szary bazaltowy gładki *

66 - zielony

94 - szary jasny

95 - aluminum szczotkowane

96 - jasny srebrny*

97 - grafit metallic*

99 - ciemny szary

Uwaga! Przedstawione powyżej próbki kolorystyczne mogą w pewnym stopniu odbiegać od kolorystyki rzeczywistej. Kolorystyka pancerzy nie jest w 100% odzwierciedleniem kolorów oklein.

* - Termin realizacji do 15 dni roboczych.

UWAGA! Niniejszy katalog i cennik obowiązuje od października 2017 roku, a wszystkie poprzednie wydania tracą ważność.
Firma PORTOS zastrzega sobie prawo do wprowadzania zmian

1. OGÓLNE WARUNKI SPRZEDAŻY I DOSTAWY PORTOS

2. DEKLARACJE ZGODNOŚCI I CERTYFIKATY

3. ROLETY NADSTAWNE PORTOS
   3.7 - CC1000®
   3.8 - TL1000®
   3.19 - TP1000K®
   3.21 - TP1000K® Z MOSKITIERĄ
   3.23 - MX1200®

4. ROLETY ZEWNĘTRZNE
   4.5 - ST2000®
   4.6 - ST2000® Z MOSKITIERĄ
   4.7 - RL2000®
   4.8 - RL2000® Z MOSKITIERĄ
   4.9 - OS2000®
   4.10 - OS2000® Z MOSKITIERĄ
   4.11 - OL2000®
   4.12 - OL2000® Z MOSKITIERĄ
   4.13 - IT2000®
   4.14 - IT2000® Z MOSKITIERĄ

5. ROLETY NADPROŻOWE

6. CENNIK NAPĘDÓW I ELEMENTÓW DODATKOWYCH
   - DOPŁATY DO ROLET

7. EKSPLOATACJA/KONSERWACJA
   DRUK REKLAMACJI, ZAMÓWIENIA NA ELEMENTY

8. PROFILE

CC1000, TL1000, TP1000K, MX1200, ST2000, RL2000, OS2000, OL2000, IT2000 są znakami towarowymi firmy PORTOS.
Wszystkie zdjęcia oraz rysunki zawarte w katalogu są w wersji poglądowej.
®2017 PORTOS. Wszystkie prawa zastrzeżone.

OGÓLNE WARUNKI SPRZEDAŻY I DOSTAWY PORTOS S.J.

I. Użyte w poniższym tekście wyrazy Sprzedający lub Kupujący oznaczają: Sprzedający to firma PORTOS Sp.J., która sprzedaje swoje towary. Kupujący to osoba fizyczna prowadząca działalność gospodarczą lub prawna zamawiająca towary zawarte w ofercie handlowej Sprzedającego.

II. CENA

1. Ceny są cenami netto (nie zawierają podatku VAT). Od podanych cen należy odjąć wcześniej ustalony indywidualny upust.
2. Podane ceny są cenami jednostkowymi towarów o określonych wymiarach, w sztukach, metrach bieżących, parach lub kompletach.
3. Jeżeli strony nie ustaliły inaczej, to w cenę m2 rolety wliczony jest koszt transportu do siedziby firmy/punktu handlowego Kupującego.
4. Przy realizacji zamówień na elementy dodatkowe o wartości poniżej 350 zł brutto, doliczana jest dopłata za transport w wysokości 35 zł brutto.
5. Firma PORTOS zastrzega sobie prawo do ewentualnej zmiany ceny, w przypadku zamówienia minimum 20 sztuk rolet o tym samym wymiarze.

III. PŁATNOŚĆ I DOSTAWA

1. Miejsce i termin dostawy Kupujący podaje w treści zamówienia.
2. Czas realizacji zamówień w kolorach i z wyposażeniem określonym jako standardowe wynosi 7-10 dni roboczych od daty wysłania pisemnego zamówienia. Ewentualnie wcześniejszy lub późniejszy termin dostawy wyrobów standardowych oraz termin realizacji wyrobów niestandardowych należy uzgadniać indywidualnie z pracownikami działu sprzedaży Sprzedającego.
   W szczególnych przypadkach niezależnych od Sprzedającego termin realizacji może być wydłużony.
3. Zamówienia należy składać w formie pisemnej (np. przesyłając faksem) wyłącznie na oryginalnych drukach zamówień firmy PORTOS.
4. Złożenie zamówienia jest równoznaczne z przyjęciem go do realizacji jednakże Sprzedający zastrzega sobie prawo wstrzymania realizacji zamówienia w przypadku przekroczenia wartości udzielonego kredytu kupieckiego lub do momentu uregulowania wymagalnych należności lub przedpłat.
5. Odwołanie lub zmiana zamówienia przez Kupującego może być przyjęta przez Sprzedającego bez żadnych skutków, tylko wtedy gdy zamówienie nie zostało jeszcze wykonane (wyprodukowane). W razie odwołania przez Kupującego zamówienia już wykonanego, obowiązany jest on do zapłaty całej należności..
6. Sprzedający w wyjątkowych sytuacjach na prośbę Kupującego, może odkupić wcześniej sprzedany towar za część wartości, pod warunkiem, iż zwracany towar nie jest uszkodzony.
7. Upusty, forma współpracy i termin płatności określone są szczegółowo i indywidualnie w "warunkach współpracy" dostarczanych pisemnie Kupującemu.
8. Ewentualne zmiany warunków współpracy będą każdorazowo dostarczane do Kupującego również w formie pisemnej.
9. Za dzień dokonania płatności uważa się dzień w którym Sprzedający otrzymał gotówkę, a w przypadku przelewu datę wpływu na rachunek Sprzedającego.
10. Sprzedający ma prawo zmienić warunki współpracy w trybie natychmiastowym bez powiadamiania Kupującego w następujących przypadkach:
    a) nieterminowe dokonywanie wpłat,
    b) rażące naruszanie warunków współpracy,
    c) wielokrotne nieuzasadnione reklamowanie zakupionych towarów.
11. W razie przekroczenia przyznanego terminu płatności Sprzedający ma prawo skierować sprawę na drogę postępowania sądowego.
12. Kupujący zobowiązuje się do odbioru zamówionych towarów w ustalonym terminie oraz przeprowadzenia rozładunku w miejscu dostawy.
13. Wszelkie ryzyka uszkodzenia lub utraty towarów przechodzą na Kupującego z chwilą rozpoczęcia rozładunku.
14. Jeżeli Kupujący odbiera towar własnym transportem, zobowiązany jest do dokonania tego w godzinach pracy magazynów Sprzedającego i po wcześniejszym uzgodnieniu terminu. W przypadku odbioru przez osobę inną niż właściciel firmy wymagane jest pisemne upoważnienie odbioru.
15. Na prośbę Kupującego, Sprzedający może wysłać towar firmą spedycyjną, przy czym koszty przesyłki pokrywa Kupujący, a Sprzedający nie ponosi żadnej odpowiedzialności za wysłany towar.
16. Przekazanie towarów Kupującemu odbywa się zawsze na podstawie dokumentu dostawy (WZ). Podpisanie dokumentu przez obie strony bez zastrzeżeń oznacza, że towar przekazany został w ilości ujętej w dokumencie WZ i nie posiada wad jawnych.
17. Nieodebranie towaru we wcześniej ustalonym i potwierdzonym terminie skutkuje naliczeniem dopłaty (nie mniej niż 100 zł brutto) za ponowną dostawę do siedziby firmy/punktu handlowego Kupującego. Kolejna dostawa będzie możliwa po dokonaniu płatności w wysokości 100% wartości towaru.

IV. REKLAMACJE WAD JAWNYCH I ILOŚCIOWYCH

1. Sprawdzenie stanu ilościowego należy do Kupującego i powinno odbywać się w momencie odbioru towaru. Niezgodności powinny być natychmiast zgłoszone kierowcy lub magazynierowi i zaznaczone w dokumencie WZ pod rygorem utraty wszelkich roszczeń z tego tytułu.
2. W przypadku braków ilościowych Sprzedający jest zobowiązany niezwłocznie dostarczyć brakujący towar, natomiast Kupujący winien zapłacić w ustalonym terminie za towar faktycznie dostarczony.
3. Stwierdzenie wad jawnych takich jak: np. uszkodzenia mechaniczne, głębokie zarysowania pęknięcia i stłuczenia powinny być zgłoszone w momencie odbioru i zaznaczone w dokumencie WZ pod rygorem utraty wszelkich roszczeń z tego tytułu.
4. Towar, który posiadał wady jawne i został zwrócony Sprzedającemu, będzie niezwłocznie naprawiony lub wymieniony i ponownie dostarczony Kupującemu
5. Kupujący ma prawo odmówić płatności za wadliwy towar, ale jest również zobowiązany zapłacić za dostarczony towar nie podlegający reklamacji.
6. Wady nieistotne produktu, które pozostają niewidoczne po zamontowaniu jak np. zarysowanie strony skrzynki aluminiowej przylegającej do muru,
   - nie podlegają reklamacji i nie są objęte gwarancją.
7. Reklamacji nie podlegają zamówienia, które zostały złożone w innej formie niż na oryginalnym druku zamówień Sprzedającego.
8. Reklamacje dotyczące porysowanych, wgniecionych lub uszkodzonych elementów nie będą uwzględniane po zamontowaniu rolety, muszą być zgłoszone przed montażem.

V. GWARANCJA

1. Gwarancja udzielana jest na okres 2 lat (Żaluzje, Napędy radiowe PORTOS seria S) oraz 5 lat (Napędy) od daty odbioru towaru przez Kupującego.
2. Wady ukryte tj. wady niemożliwe do wykrycia w momencie odbioru towaru, Kupujący zobowiązany jest zgłosić w formie pisemnej, niezwłocznie po ich stwierdzeniu jednak nie później niż 14 dni od daty otrzymania towaru.
3. Uprawnienia gwarancyjne powstają w momencie uregulowania wszelkich płatności za dostarczony towar, a ewentualne wady ukryte nie zwalniają Kupującego od obowiązku terminowego uregulowania płatności.
4. Gwarancja nie obejmuje skutków wynikających z nieprawidłowego montażu (podłączenia) zakupionych towarów, niewłaściwej eksploatacji, naturalnego zużycia materiałów.
5. W przypadku rolet nadstawnych zewnętrzna część skrzynki powinna być zabudowana w 70% od górnej krawędzi rolety.
6. Sprzedający jest zobowiązany dać odpowiedź na zgłoszenie reklamacyjne Kupującego w terminie nie dłuższym niż dwa tygodnie od daty zgłoszenia.
7. Zobowiązania gwarancyjne Sprzedający powinien wypełnić możliwie szybko, jednak nie dłużej niż w przeciągu 21 dni od daty zgłoszenia, chyba że strony ustaliły inny termin usunięcia wad.
8. Folię ochronną należy usunąć w ciągu 3 tygodni od daty montażu towaru.
9. Firma PORTOS nie uwzględnia reklamacji dotyczących różnic odcieni elementów składowych rolety tych samych kolorów w szczególności kolorów drewnopodobnych, a także różnic uwarunkowanych wzorami strukturalnymi koloru. Rozbieżności zależne są od półfabrykatów dostarczanych przez producentów w różnych odstępach czasu.
10. Świadczymy usługi serwisowe tylko na terenie Polski, w innym przypadku elementy dostarczamy do siedziby kupującego.
11. W przypadku zabudowania elementów rolety lub bramy tj. prowadnic, klapy rewizyjnej kupujący zobowiązany jest na własny koszt udostępnić serwisantowi firmy PORTOS swobodny dostęp umożliwiający naprawę rolety lub bramy, a w przypadku rolet zewnętrznych zamontowanych wyżej niż na parterze zapewnić podnośnik lub rozłożone rusztowanie.
12. Sposób rozwiązywania reklamacji i podział czynności między Sprzedającym a Kupującym jest następujący:

Sprzedający:

- zobowiązuje się dostarczyć Kupującemu zafakturowane, reklamowane elementy produktów na wymianę zgodnie z obowiązującymi warunkami płatności,
- zobowiązuje się wystawić fakturę korygującą po rozliczeniu reklamowanych elementów odesłanych transportem PORTOS lub dostarczyć w takiej samej ilości Towar wolny od wad, w uzasadnionych przypadkach serwis gwarancyjny Sprzedającego dokona bezpłatnej naprawy gwarancyjnej,
- zobowiązuje się przeprowadzić ekspertyzę, reklamowanych elementów przesłanych transportem PORTOS oraz poinformować kupującego o dalszych czynnościach.

Kupujący:

- zobowiązuje się do przesłania transportem Portos, reklamowane elementy produktów celem przeprowadzenia ekspertyzy,
- w przypadku wniesienia reklamacji nie jest zwolniony z obowiązku pełnej zapłaty za Towar. W przypadku uwzględnienia reklamacji z powodu wady, stosowna część zapłaconej przez Kupującego ceny będzie Kupującemu zwrócona na podstawie odpowiedniej faktury korygującej niezwłocznie po odesłaniu podpisanej faktury korygującej Sprzedającemu,
- zobowiązuje się do wymiany we własnym zakresie reklamowanych elementów z jednoczesnym pokryciem kosztów ich wymiany (naprawy) oraz kosztów dojazdu do naprawy gwarancyjnej,
- ma prawo wezwać serwis gwarancyjny Sprzedającego jeżeli naprawa rolet nie przyniesie pożądanego efektu,
- ponosi wyłączną odpowiedzialność za nieprawidłowy montaż i podłączenie zakupionych produktów,
- zapewnia, iż montaż produktów dokonywany będzie przez wykwalifikowane ekipy monterskie zgodnie z projektem, instrukcją montażu i zasadami sztuki budowlanej. Montaż nie powinien ograniczać swobodnego dostępu do klapy rewizyjnej (serwisowej). Instalacje elektryczne powinny być wykonane przez osoby z uprawnieniami SEP.

W przypadku nieuzasadnionego wezwania serwisu gwarancyjnego Sprzedającego Kupujący zostanie obciążony kosztami dojazdu do miejsca reklamacji oraz kosztami naprawy.

13. Żaluzja zewnętrzna zwijana PORTOS jest budowlanym elementem otworowym stanowiącym dodatkowe zabezpieczenie zamkniętego otworu okiennego lub drzwiowego. W przypadku montażu w innym otworze roleta nie podlega gwarancji.
14. Dokonanie wszelkich czynności w zakresie programowania sterowników, przełączników lub silników z uwzględnieniem regulacji pozycji krańcowych powinno odbyć się po montażu rolet lub bram przez monterów.
15. Podczas mrozów rolety mogą przymarzać. Należy wtedy stronić od gwałtownych ciągnięć i zrezygnować przy mocno zamarzniętych roletach z otwierania czy zamykania.
    Uszkodzenia powstałe w wyniku nie dostosowania się do wyżej wymienionych zaleceń nie będą uznawane

VI. DOKUMENTY WYMAGANE PRZY WSPÓŁPRACY

1. W celu podjęcia współpracy konieczne jest przedłożenie przez Kupującego następujących dokumentów:
   - Zaświadczenie o wpisie do rejestru ewidencji działalności gospodarczej lub wyciąg z rejestru handlowego,
   - Zaświadczenia o nadaniu nr REGON,
   - Decyzji w sprawie nadania nr identyfikacji podatkowej (NIP),
   - Oświadczenia o zgodzie na wystawianie faktur bez podpisu (oryginał), podpisane przez właściciela firmy lub osobę pisemnie przez niego upoważnioną lub listę osób upoważnionych do odbierania i podpisywania faktur VAT.

VII. INNE POSTANOWIENIA

1. Na prośbę Kupującego, Sprzedający może zorganizować szkolenie w zakresie montażu, obsługi i napraw oferowanych wyrobów.
2. Sprzedający zobowiązuje się udostępnić nieodpłatnie katalog wyrobów gotowych oraz foldery reklamowe.
3. Istnieje możliwość wykonania rolety w celach reklamowych i wystawienniczych z uwzględnieniem częściowej refundacji wystawy w postaci indywidualnie ustalonego upustu.
4. Sprzedający zastrzega sobie możliwość wprowadzenia zmian technicznych w przedstawionej ofercie katalogowej o czym powinien powiadomić Kupującego.
5. Niniejsze Ogólne Warunki Sprzedaży i Dostaw są jedynym uregulowaniem umownym wiążącym strony w zakresie sprzedaży towarów.
6. Kupujący akceptuje powyższe warunki sprzedaży i dostawy składając stosowny podpis w momencie złożenia zamówienia.
7. W sprawach nieuregulowanych powyższymi postanowieniami mają zastosowanie odpowiednie przepisy Kodeksu Cywilnego.
8. Wszelkie spory wynikłe na tle realizacji powyższych postanowień, rozstrzygać będzie Sąd powszechny właściwy dla siedziby Sprzedającego.
9. Wszystkie zdjęcia oraz rysunki zawarte w katalogu są w wersji poglądowej.
10. Szczegółowe instrukcje montażu rolet oraz naszych produktów zawarte są na stronie internetowej **www.portosrolety.pl**
11. Kupujący może utracić prawa wynikające z gwarancji nie stosując się do zaleceń zawartych w instrukcjach montażu oraz w warunkach technicznych żaluzji zewnętrznych, bram i osłon rolowanych oraz urządzeń elektrycznych.

DEKLARACJA WŁAŚCIWOŚCI UŻYTKOWYCH

Nr **002/2017**

Producent wyrobu: „PORTOS" Renata, Tomasz Szukalscy Spółka Jawna

Adres: PL, 62-800 Kalisz, ul. Złota 71

Typ wyrobu: Żaluzje zewnętrzne (rolety nadstawne)

Nazwa wyrobu (model):

1. Żaluzje zewnętrzne (rolety nadstawne):

- CC1000®, TL1000®, MX1200®.

2. Napędy:

- uruchamiane ręcznie za pomocą taśmy lub linki, z zastosowaniem sprężyny kompensacyjnej, za pomocą silnika elektrycznego rurowego.

Przeznaczenie i zakres stosowania: Żaluzje przeznaczone są do stosowania w budownictwie.

Dokumenty odniesienia: deklarujemy, że opisany powyżej wyrób jest zgodny z następującymi przepisami, normami i innymi dokumentami:

Na podstawie przeprowadzonych wyników badań ustalona została zgodność z wymaganiami badanej żaluzji z kurtyną wykonaną z profili PA-39, wypełnionymi pianką PU, z prowadnicami RK16. Szczegółowe zestawienie w odniesieniu do badanych właściwości zamieszczono w poniższej tabeli.

Zasadnicza charakterystyka	Wynik badania / Właściwość użytkowa	Dokument odniesienia
Odporność na obciążenie wiatrem	spełnia wymagania przy szerokości S wraz z prowadnicami jak dla: **S≤2,7 m - klasy 2** **S≤2,4 m - klasy 3** **S≤2,0 m - klasy 4** **S≤1,7 m - klasy 5** **S≤1,5 m - klasy 6** **S≤1,3 m - klasy 6**	PN-EN 13659 PN-EN 1932:2013-09

Oświadczamy, że deklaracja została wydana na wyłączną odpowiedzialność producenta.

Miejsce i data wystawienia: Kalisz, 12 kwietnia 2017 r.

Podpis osoby upoważnionej:

WŁAŚCICIEL

Tomasz Szukalski

DEKLARACJA WŁAŚCIWOŚCI UŻYTKOWYCH

Nr **003/2017**

Producent wyrobu: „PORTOS" Renata, Tomasz Szukalscy Spółka Jawna

Adres: PL, 62-800 Kalisz, ul. Złota 71

Typ wyrobu: Żaluzje zewnętrzne (rolety nadstawne)

Nazwa wyrobu (model):

1. Żaluzje zewnętrzne (rolety nadstawne):

- TP1000K®.

2. Napędy:

- uruchamiane ręcznie za pomocą taśmy lub linki, z zastosowaniem sprężyny kompensacyjnej, za pomocą silnika elektrycznego rurowego.

Przeznaczenie i zakres stosowania: Żaluzje przeznaczone są do stosowania w budownictwie.

Dokumenty odniesienia: deklarujemy, że opisany powyżej wyrób jest zgodny z następującymi przepisami, normami i innymi dokumentami:

Na podstawie przeprowadzonych wyników badań ustalona została zgodność z wymaganiami badanej żaluzji z kurtyną wykonaną z profili PA-39, wypełnionymi pianką PU, z prowadnicami NPR-020, NPR-040. Szczegółowe zestawienie w odniesieniu do badanych właściwości zamieszczono w poniższej tabeli.

Zasadnicza charakterystyka	Wynik badania / Właściwość użytkowa	Dokument odniesienia
Odporność na obciążenie wiatrem	spełnia wymagania przy szerokości S wraz z prowadnicami jak dla: **S≤2,7 m - klasy 2** **S≤2,4 m - klasy 3** **S≤2,0 m - klasy 4** **S≤1,7 m - klasy 5** **S≤1,5 m - klasy 6** **S≤1,3 m - klasy 6**	PN-EN 13659 PN-EN 1932:2013-09

Oświadczamy, że deklaracja została wydana na wyłączną odpowiedzialność producenta.

Miejsce i data wystawienia: Kalisz, 12 kwietnia 2017 r.

Podpis osoby upoważnionej:

WŁAŚCICIEL

Tomasz Szukalski

DEKLARACJA WŁAŚCIWOŚCI UŻYTKOWYCH

Nr **001/2015**

Producent wyrobu: „PORTOS" Renata, Tomasz Szukalscy Spółka Jawna

Adres: PL, 62-800 Kalisz, ul. Złota 71

Typ wyrobu: Żaluzje zewnętrzne

Nazwa wyrobu (model):

1. Żaluzje zewnętrzne:

- ST2000®, RL2000®, OS2000®, OL2000®, IT2000®.

2. Napędy:

- uruchamiane ręcznie za pomocą taśmy lub linki, z zastosowaniem sprężyny kompensacyjnej, za pomocą silnika elektrycznego rurowego.

Przeznaczenie i zakres stosowania: Żaluzje przeznaczone są do stosowania w budownictwie.

Dokumenty odniesienia: deklarujemy, że opisany powyżej wyrób jest zgodny z następującymi przepisami, normami i innymi dokumentami:

Na podstawie przeprowadzonych wyników badań ustalona została zgodność z wymaganiami badanej żaluzji z kurtyną wykonaną z profili PA-39, wypełnionymi pianką PU, z prowadnicami PP53. Szczegółowe zestawienie w odniesieniu do badanych właściwości zamieszczono w poniższej tabeli.

Zasadnicza charakterystyka	Wynik badania / Właściwość użytkowa	Dokument odniesienia
Odporność na obciążenie wiatrem	spełnia wymagania przy szerokości S w świetle prowadnic jak dla: **S≤2,7 m - klasy 2** **S≤2,4 m - klasy 3** **S≤2,0 m - klasy 4** **S≤1,7 m - klasy 5** **S≤1,5 m - klasy 6** **S≤1,3 m - klasy 6**	PN-EN 13659:2015-07

Oświadczamy, że deklaracja została wydana na wyłączną odpowiedzialność producenta.

Miejsce i data wystawienia: Kalisz, 22 września 2015 r.

Podpis osoby upoważnionej:

WŁAŚCICIEL

Tomasz Szukalski

Zertifikat *Certificate*

TÜVRheinland®

Zertifikat Nr. *Certificate No.*
R 50136259

Blatt *Page*
0001

Ihr Zeichen *Client Reference*	Unser Zeichen *Our Reference*	Ausstellungsdatum	*Date of Issue (day/mo/yr)*
Ilona	01-LJY- 15025160 013	11.09.2008	

Genehmigungsinhaber *License Holder*
Portos Renata, Tomasz Szukalscy
Spolka Jawna, ul.Zlota 71
62-800 Kalisz
Poland

Fertigungsstätte *Manufacturing Plant*
01-JWY-15025160 001

Prüfzeichen *Test Mark*

TÜV Rheinland Product Safety — BAUART GEPRÜFT / TYPE APPROVED

Geprüft nach *Tested acc. to*
EN 60335-2-97:2006
EN 60335-1:2002+A1+A11+A12+A2

Zertifiziertes Produkt **(Geräteidentifikation)** **Lizenzentgelte - Einheit**
Certified Product *(Product Identification)* *License Fee - Unit*

Motor (Motor-drives for Rolling Equipment)

Type Designation:	Rated Power Input:	Rated Torque:	
40/08	98W	6Nm	5
40/10	121W	10Nm	1
60/08	112W	10Nm	1
60/10	112W	10Nm	1
60/1,3	145W	20Nm	1
60/20	145W	20Nm	1
60/2	191W	30Nm	1
60/30	191W	30Nm	1
60/3	170W	40Nm	1
60/50	191W	50Nm	1
60/08 NHK	112W	10Nm	1
60/1,3 NHK	145W	20Nm	1
60/2 NHK	191W	30Nm	1
60/40	170W	40Nm	1
60/40 NHK	170W	40Nm	1

Continued on page 0002

19

Dem Zertifikat liegt unsere Prüf- und Zertifizierungsordnung zugrunde.
Das Produkt entspricht den o.g. Anforderungen, die Herstellung wird überwacht.
This certificate is based on our Testing and Certification Regulation. The product fulfills above mentioned requirements, the production is subject to surveillance.

TÜV Rheinland Product Safety GmbH — TÜVRheinland® — Zertifizierungsstelle

Zertifizierungsstelle

TÜV Rheinland Product Safety GmbH, Am Grauen Stein, D-51105 Köln
Tel.: (+49/221)8 06 - 13 71 e-mail: cert-validity@de.tuv.com
Fax: (+49/221)8 06 - 39 35 http://www.tuv.com/safety

Dipl.-Ing. M. Scholz

Zertifikat *Certificate*

TÜVRheinland

Zertifikat Nr. *Certificate No.*
R 50136259

Blatt *Page*
0002

Ihr Zeichen *Client Reference*	Unser Zeichen *Our Reference*	Ausstellungsdatum	*Date of Issue (day/mo/yr)*
Ilona	01-LJY- 15025160 013	11.09.2008	

Genehmigungsinhaber *License Holder*
Portos Renata, Tomasz Szukalscy
Spolka Jawna, ul.Zlota 71
62-800 Kalisz
Poland

Fertigungsstätte *Manufacturing Plant*
01-JWY-15025160 001

Prüfzeichen *Test Mark*

TÜV Rheinland Product Safety | BAUART GEPRÜFT | TYPE APPROVED

Geprüft nach *Tested acc. to*
EN 60335-2-97:2006
EN 60335-1:2002+A1+A11+A12+A2

Zertifiziertes Produkt **(Geräteidentifikation)** **Lizenzentgelte - Einheit**
Certified Product *(Product Identification)* *License Fee - Unit*

Motor (Motor-drives for Rolling Equipment)

Continuation from page 0001

Type Designation:	Rated Power Input:	Rated Torque:	
60/3 NHK	170W	40Nm	1
60/50 NHK	191W	50Nm	1
70/60	272W	60Nm	1
70/80	298W	80Nm	1
70/100	305W	100Nm	1
70/60 NHK	272W	60Nm	1
70/80 NHK	298W	80Nm	1
70/100 NHK	305W	100Nm	1

(PORTOS)
Rated Voltage : AC 230V; 50Hz
Protection Class : I
Rated Operation Time: 4min
Degree of Protection: IP44
Ambient Temperature : 40°C
The labelling requirements acc. to EU Directive 2001/95
have to be observed for distribution within the EEA.

8

Dem Zertifikat liegt unsere Prüf- und Zertifizierungsordnung zugrunde.
Das Produkt entspricht den o.g. Anforderungen, die Herstellung wird überwacht.
This certificate is based on our Testing and Certification Regulation. The product fulfills above mentioned requirements, the production is subject to surveillance.

TÜV Rheinland Product Safety GmbH Zertifizierungsstelle

Zertifizierungsstelle

TÜV Rheinland Product Safety GmbH, Am Grauen Stein, D-51105 Köln
Tel.: (+49/221)8 06 - 13 71 e-mail: cert-validity@de.tuv.com
Fax: (+49/221)8 06 - 39 35 http://www.tuv.com/safety

Dipl.-Ing. M. Scholz

Dowód

Obliczanie współczynnika przenikania ciepła

Sprawozdanie z badań
Nr 13-001431-PR02
(PB-E01-06-de-02)

ift ROSENHEIM

Zleceniodawca	PORTOS ul. Złota 71 62-800 Kalisz Polska
Produkt	Skrzynka rolety z tworzywa sztucznego
Oznaczenie	System TL1000/160
Detale produktu mające wpływ na właściwości eksploatacyjne	Materiał polichlorek winylu (PVC-U) twardy; szerokość widoku B w mm 164; głębokość konstrukcyjna w mm 253; wkładka izolacyjna; materiał ekspanowany polistyren zdolność przewodzenia ciepła w W/(m·K) 0,038; szczelina wylotowa: wymiary w mm e_{tot} = 12; system uszczelek z uszczelką szczotkową wewnątrz i od zewnątrz; powietrze w skrzynce lekko wentylowana ($e_{tot} \leq 35$ mm / $e_1 + e_3 \geq 2$ mm); panel zastępczy ramy okna; materiał adiabatyczny; grubość w mm 70
Cechy szczególne	-

Podstawy *):

EN ISO 10077-2:2012-02

SC 06-obowiązujący NB-CPD/SG05/11/083 2011-09

*) odpowiednie wersje narodowe (np. DIN EN)

Sprawozdanie z badań nr 13-001431-PR02 (PB-E01-06-de-02) z dnia 19.02.2015

(14 004006 PR06)

Rysunek

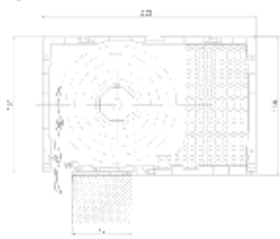

Wynik

Obliczanie współczynnik przenikania ciepła wg EN ISO 10077-2:2012-02

U_{sb} = 1,1 W/(m²K)

Wg. informacji zleceniodawcy współczynnik przenikania ciepła U_{sb} został obliczony adiabatycznie w sposób odbiegający od normy EN ISO 10077-2 , uwarunkowany systemem na podstawie panelu zastępczego o grubości 70 mm (zamiast 60 mm).

Wskazówka dot. zastosowania

Sprawozdanie z badań służy jako dowód współczynnika przenikania ciepła.

Zakres ważności

Wymienione dane i wyniki odnoszą się wyłącznie do badanej i opisanej próbki.

Niniejsze badanie/ocena nie jest podstawą do oceny innych właściwości niniejszej konstrukcji mających wpływ na jej właściwości eksploatacyjne i jakość.

Wskazówki dot. publikacji

Obowiązuje "Instrukcja dot. korzystania z dokumentacji z badań ift". Stronę tytułową można stosować jako streszczenie.

Treść

Dowód obejmuje w sumie 3 strony i załącznik (1 strona)

ift Rosenheim
02.03.2015

Manuel Demel, M.BP. Dipl.-Ing. (FH)
Deputy Head of Testing Department
Building Physics

Maurice Mayer, Dipl.-Ing. (FH)
Operating Testing Officer
Building Physics

ift Rosenheim GmbH
Theodor-Gietl-Str. 7-9
D-83026 Rosenheim

Kontakt
tel. +49.8031.261-0
Fax +49.8031.261-290
www.ift-rosenheim.de

Prüfung und Kalibrierung – EN ISO/IEC 17025
Inspektion – EN ISO/IEC 17020
Zertifizierung Produkte – EN ISO/IEC 17065
Zertifizierung Managementsysteme – EN ISO/IEC 17021

notified body 0757
PÜZ Stelle: BAY 18

DAkkS Deutsche Akkreditierungsstelle D-PL-13348-01-00

Dowód

Obliczanie współczynnika przenikania ciepła

Sprawozdanie z badań
Nr 13-001431-PR03
(PB-E01-06-de-02)

ROSENHEIM

Zleceniodawca	PORTOS ul. Złota 71 62-800 Kalisz Polska
Produkt	Skrzynka rolety z tworzywa sztucznego
Oznaczenie	System TL1000/200
Detale produktu mające wpływ na właściwości eksploatacyjne	Materiał polichlorek winylu (PVC-U) twardy; szerokość widoku B w mm 203; głębokość konstrukcyjna w mm 253; wkładka izolacyjna; materiał ekspanowany polistyren zdolność przewodzenia ciepła w W/(m K) 0,038; szczelina wylotowa; wymiary w mm e_{tot} = 14; system uszczelek z uszczelką szczotkową wewnątrz i od zewnątrz; powietrze w skrzynce lekko wentylowana (e_{tot} ≤ 35 mm / e_1 + e_3 ≥ 2 mm); panel zastępczy ramy okna; materiał adiabatyczny; grubość w mm 70
Cechy szczególne	-

Wynik

Obliczanie współczynnik przenikania ciepła wg EN ISO 10077-2:2012-02

U_{sb} = 1,2 W/(m²K)

Wg. informacji zleceniodawcy współczynnik przenikania ciepła U_{sb} został obliczony adiabatycznie w sposób odbiegający od normy EN ISO 10077-2 , uwarunkowany systemem na podstawie panelu zastępczego o grubości 70 mm (zamiast 80 mm).

ift Rosenheim
02.03.2015

Manuel Demel, M.BP. Dipl.-Ing. (FH)
Deputy Head of Testing Department
Building Physics

Maurice Mayer, Dipl.-Ing. (FH)
Operating Testing Officer
Building Physics

Podstawy *)

EN ISO 10077-2:2012-02

SC 06-obowiązujący
NB-CPD/SG06/11/083 2011-09

*) i odpowiednie wersje narodowe (np. DIN EN)

Sprawozdanie z badań nr 13-001431-PR03 (PB-E01-06-de-02) z dnia 19.02.2015
(14 004006 PR06)

Rysunek

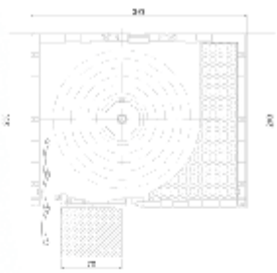

Wskazówka dot. zastosowania

Sprawozdanie z badań służy jako dowód współczynnika przenikania ciepła.

Zakres ważności

Wymienione dane i wyniki odnoszą się wyłącznie do badanej i opisanej próbki.

Niniejsze badanie/ocena nie jest podstawą do oceny innych wyrobów niniejszej konstrukcji mających wpływ na jej właściwości eksploatacyjne i jakość.

Wskazówki dot. publikacji

Obowiązuje "Instrukcja dot. korzystania z dokumentacji z badań ift". Stronę tytułową można stosować jako streszczenie.

Treść

Dowód obejmuje w sumie 3 strony i załącznik (1 strona).

Dowód

Obliczanie współczynnika przenikania ciepła

Sprawozdanie z badań
Nr 13-001431-PR06
(PB-E01-06-de-02)

ROSENHEIM

Zleceniodawca	PORTOS ul. Złota 71 62-800 Kalisz Polska
Produkt	Skrzynka rolety z tworzywa sztucznego
Oznaczenie	System TL1000/200
Detale produktu mające wpływ na właściwości eksploatacyjne	Materiał polichlorek winylu (PVC-U) twardy; szerokość widoku B w mm 203; głębokość konstrukcyjna w mm 253; wkładka izolacyjna; materiał ekspanowany polistyren "PRO-LAMBDA" zdolność przewodzenia ciepła w W/(m K) 0,032; szczelina wylotowa; wymiary w mm e_{tot} = 14; system uszczelek z uszczelką szczotkową wewnątrz i od zewnątrz; powietrze w skrzynce lekko wentylowana ($e_{tot} \leq 35$ mm / $e_1 + e_2 \geq 2$ mm); panel zastępczy ramy okna; materiał adiabatyczny; grubość w mm 70
Cechy szczególne	-

Wynik

Obliczanie współczynnik przenikania ciepła wg EN ISO 10077-2:2012-02

U_{sb} = 1,2 W/(m²K)

Wg. informacji zleceniodawcy współczynnik przenikania ciepła U_{sb} został obliczony adiabatycznie w sposób odbiegający od normy EN ISO 10077-2 , uwarunkowany systemem na podstawie panelu zastępczego o grubości 70 mm (zamiast 60 mm).

ift Rosenheim
02.03.2015

Manuel Demel, M.BP. Dipl.-Ing. (FH)
Deputy Head of Testing Department
Building Physics

Maurice Mayer, Dipl.-Ing. (FH)
Operating Testing Officer
Building Physics

Podstawy *)

EN ISO 10077-2:2012-02

SC 06-obowiązujący
NB-CPD/SG06/11/083 2011-09

*) odpowiednie wersje narodowe (np. DIN EN)

Sprawozdanie z badań nr 13-001431-PR06 (PB-E01-06-de-02) z dnia 19.02.2015
(14-004066-PR09)

Rysunek

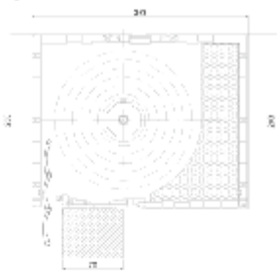

Wskazówka dot. zastosowania

Sprawozdanie z badań służy jako dowód współczynnika przenikania ciepła.

Zakres ważności

Wymienione cane i wyniki odnoszą się wyłącznie do badanej i opisanej próbki.

Niniejsze badanie/ocena nie jest podstawą do oceny innych właściwości niniejszej konstrukcji mających wpływ na jej właściwości eksploatacyjne i jakość.

Wskazówki dot. publikacji

Obowiązuje "Instrukcja dot. korzystania z dokumentacji z badań ift". Stronę tytułową można stosować jako streszczenie.

Treść

Dowód obejmuje w sumie 5 stron i załącznik (1 strona).

Dowód

Obliczanie współczynnika przenikania ciepła

Sprawozdanie z badań
Nr 13-001431-PR04
(PB-E01-06-de-02)

ift ROSENHEIM

Zleceniodawca	PORTOS ul. Złota 71 62-800 Kalisz Polska
Produkt	Kaseta rolety z tworzywa sztucznego z dodatkową wkładką izolacyjną
Oznaczenie	System:TL1000/200
Detale produktu mające wpływ na właściwości eksploatacyjne	Materiał polichlorek winylu (PVC-U) twardy; szerokość widoku B w mm 203; głębokość konstrukcyjna w mm 253; wkładka izolacyjna; materiał ekspanowany polistyren zdolność przewodzenia ciepła w W/(m·K) 0,038; szczelina wylotowa; wymiary w mm e_{tot} = 14; system uszczelek z uszczelką szczotkową wewnątrz i od zewnątrz; powietrze w skrzynce lekko wentylowana (e_{tot} ≤ 35 mm / e_1 + e_3 ≥ 2 mm); panel zastępczy ramy okna; materiał adiabatyczny; grubość w mm 70
Cechy szczególne	-

Wynik

Obliczanie współczynnik przenikania ciepła wg EN ISO 10077-2:2012-02

U_{sb} = 0,95 W/(m²K)

Wg. informacji zleceniodawcy współczynnik przenikania ciepła U_g został obliczony adiabatycznie w sposób odbiegający od normy EN ISO 10077-2 , uwarunkowany systemem na podstawie panelu zastępczego o grubości 70 mm (zamiast 60 mm).

ift Rosenheim
02.03.2015

Konrad Huber, dypl. inż. (FH)
Kierownik laboratorium badawczego
fizyka budowlana

Maurice Mayer, dypl. inż. (FH)
Badający inżynier
fizyka budowlana

Podstawy *):

EN ISO 10077-2:2012-02

SC 06-obowiązujący
NB-CPD/SG05/11/083 2011-09

*) i odpowiednie wersje narodowe (np. DIN EN)

Sprawozdanie z badań nr 13-001431-PR04 (PB-E01-06-de-02) z dnia 19.02.2015
(14 004006 PR07)

Rysunek

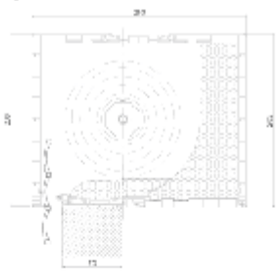

Wskazówka dot. zastosowania

Sprawozdanie z badań służy jako dowód współczynnika przenikania ciepła.

Zakres ważności

Wymienione dane i wyniki odnoszą się wyłącznie do badanej i opisanej próbki.

Niniejsze badanie/ocena nie jest podstawą do oceny innych właściwości niniejszej konstrukcji mających wpływ na jej właściwości eksploatacyjne i jakość.

Wskazówki dot. publikacji

Obowiązuje "Instrukcja dot. korzystania z dokumentacji z badań ift". Stronę tytułową można stosować jako streszczenie.

Treść

Dowód obejmuje w sumie 6 stron i załącznik (1 strona).

Dowód

Obliczanie współczynnika przenikania ciepła

ROSENHEIM

Sprawozdanie z badań
Nr 13-001431-PR07
(PB-E01-06-de-02)

Zleceniodawca ,	PORTOS ul. Złota 71 62-800 Kalisz Polska
Produkt	Kaseta rolety z tworzywa sztucznego z dodatkową wkładką izolacyjną
Oznaczenie	System:TL1000/200
Detale produktu mające wpływ na właściwości eksploatacyjne	Materiał polichlorek winylu (PVC-U) twardy; szerokość widoku B w mm 203; głębokość konstrukcyjna w mm 253; wkładka izolacyjna; materiał ekspanowany polistyren "PRO-LAMBDA" zdolność przewodzenia ciepła w W/(m K) 0,032; szczelina wylotowa; wymiary w mm e_{tol} = 14; system uszczelek z uszczelką szczotkową wewnątrz i od zewnątrz; powietrze w skrzynce lekko wentylowana (e_{tol} ≤ 35 mm / e_1 + e_2 ≥ 2 mm); panel zastępczy ramy okna; materiał adiabatyczny; grubość w mm 70
Cechy szczególne	-

Wynik

Obliczanie współczynnik przenikania ciepła wg EN ISO 10077-2:2012-02

U_{sb} = 0,87 W/(m²K)

Wg. informacji zleceniodawcy współczynnik przenikania ciepła U_s został obliczony adiabatycznie w sposób odbiegający od normy EN ISO 10077-2 , uwarunkowany systemem na podstawie panelu zastępczego o grubości 70 mm (zamiast 80 mm).

ift Rosenheim
02.03.2015

Manuel Demel, M.BP. Dipl.-Ing. (FH)
Deputy Head of Testing Department
Building Physics

Maurice Mayer, Dipl.-Ing. (FH)
Operating Testing Officer
Building Physics

Podstawy *)

EN ISO 10077-2:2012-02

SC 06-obowiązujący
NB-CPD/SG06/11/083 2011-09

*) Odpowiednie wersje narodowe (np. DIN EN)

Sprawozdanie z badań nr 13-001431-14-003107 (PB-E01-06-de-02) z dnia 19.02.2015
(14 004006 PR00)

Rysunek

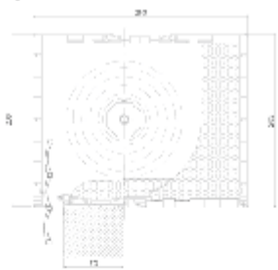

Wskazówka dot. zastosowania

Sprawozdanie z badań służy jako dowód współczynnika przenikania ciepła.

Zakres ważności

Wymienione dane i wyniki odnoszą się wyłącznie do badanej i opisanej próbki.

Niniejsze badanie/ocena nie jest podstawą do oceny innych właściwości niniejszej konstrukcji mających wpływ na jej właściwości eksploatacyjne i jakość.

Wskazówki dot. publikacji

Obowiązuje "Instrukcja dot. korzystania z dokumentacji z badań ift". Stronę tytułową można stosować jako streszczenie.

Treść

Dowód składa się z 5 stron i załącznik (1 strona)

Instytut Techniki Budowlanej
Jednostka notyfikowana nr 1488 | Członek EOTA | Certyfikaty akredytacji PCA nr: AB 023, AC 020, AC 072, AP 113
00-611 Warszawa | ul. Filtrowa 1 | tel. 22 8250471 | Fax 22 8255286 | Dyrektor: tel. 22 8251303| 22 8252885 | fax 22 8257730|
02-656 Warszawa | ul. Ksawerów 21 | tel. 22 8431471 | fax 22 8432931 |www.itb.pl | KRS: 0000158785 |

Zakład Fizyki Cieplnej, Akustyki i Środowiska
ul. Ksawerów 21, 02-656 Warszawa
tel.: 22 5664 133; fizyka@itb.pl
Pracownia Fizyki Cieplnej
tel.: 22 5664 269; fizyka@itb.pl
Pracownia Energii i Środowiska
tel.: 22 5664 272; fizyka-srodowisko@itb.pl
Pracownia Akustyki
tel.: 22 5664 311; akustyka@itb.pl
Filia w Katowicach
al. W. Korfantego 191, 40-153 Katowice
tel.: 32 7302 925; akustyka@itb.pl

Warszawa, 15.07.2016 r.

PORTOS Renata i Tomasz Szukalscy Spółka Jawna
ul. Złota 71
62-800 KALISZ

Wasz znak:

W korespondencji prosimy podawać poniższy znak:
NZF-03309R:24/JA/16

DOTYCZY: LZF00-01619/16/Z00NZF

OBIEKT BADAŃ: Skrzynka żaluzji z PCV (TP1000K)

WYNIK BADAŃ: Współczynnik przenikania ciepła skrzynki żaluzji z PCV (TP1000K), pokazanej na rysunku, obliczony wg PN-EN ISO 10077-2:2012, o wymiarach (H x T) 220 x 255 mm jest równy:

$$U_{sb} = 0{,}75\ W/(m^2 \cdot K)$$

DOKUMENT ŹRÓDŁOWY: LZF00-01619/16/Z00NZF

TP1000K

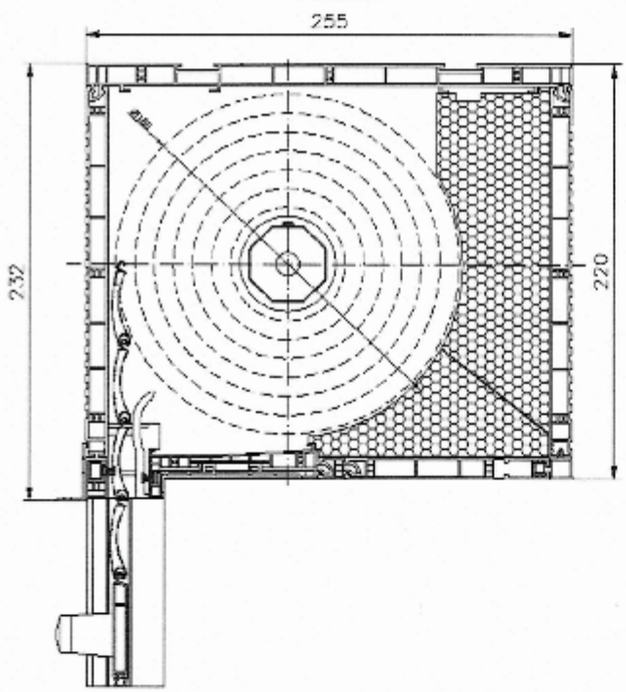

Z-ca KIEROWNIKA
Zakładu Fizyki Cieplnej, Akustyki i Środowiska
dr Barbara Pietruszka

Nr sprawy wg RWA: NZF-413-186/2016

Instytut Techniki Budowlanej
Jednostka notyfikowana nr 1488 | Członek EOTA | Certyfikaty akredytacji PCA nr: AB 023, AC 020, AC 072, AP 113
00-611 Warszawa | ul. Filtrowa 1 | tel. 22 8250471 | Fax 22 8255286 | Dyrektor: tel. 22 8251303| 22 8252885 | fax 22 8257730|
02-656 Warszawa | ul. Ksawerów 21 | tel. 22 8431471 | fax 22 8432931 |www.itb.pl | KRS: 0000158785 |

Zakład Fizyki Cieplnej, Akustyki i Środowiska
ul. Ksawerów 21, 02-656 Warszawa
tel.: 22 5664 133; fizyka@itb.pl
Pracownia Fizyki Cieplnej
tel.: 22 5664 269; fizyka@itb.pl
Pracownia Energii i Środowiska
tel.: 22 5664 272; fizyka-srodowisko@itb.pl
Pracownia Akustyki
tel.: 22 5664 311; akustyka@itb.pl
Filia w Katowicach
al. W. Korfantego 191, 40-153 Katowice
tel.: 32 7302 925; akustyka@itb.pl

Warszawa, 15.07.2016 r.

PORTOS Renata i Tomasz Szukalscy Spółka Jawna
ul. Złota 71
62-800 KALISZ

Wasz znak:

W korespondencji prosimy podawać poniższy znak:
NZF-03309R:25/JA/16

DOTYCZY: LZF00-01619/16/Z00NZF

OBIEKT BADAŃ: Skrzynka żaluzji z PCV (TP1000K z dodatkową wkładką)

WYNIK BADAŃ: Współczynnik przenikania ciepła skrzynki żaluzji z PCV (TP1000K z dodatkową wkładką), pokazanej na rysunku, obliczony wg PN-EN ISO 10077-2:2012, o wymiarach (H x T) 220 x 255 mm jest równy:

$$U_{sb} = 0{,}72\ W/(m^2 \cdot K)$$

DOKUMENT ŹRÓDŁOWY: LZF00-01619/16/Z00NZF

TP1000K Z DODATKOWĄ WKŁADKĄ

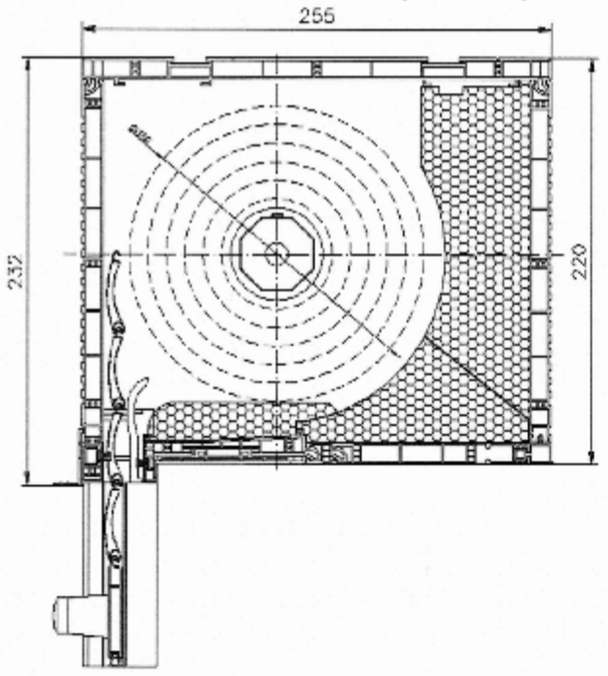

Z-ca KIEROWNIKA
Zakładu Fizyki Cieplnej, Akustyki i Środowiska
dr Barbara Pietruszka

Nr sprawy wg RWA: NZF-413-186/2016

Instytut Techniki Budowlanej
Jednostka notyfikowana nr 1488 | Członek EOTA | Certyfikaty akredytacji PCA nr: AB 023, AC 020, AC 072, AP 113
00-611 Warszawa | ul. Filtrowa 1 | tel. 22 8250471 | Fax 22 8255286 | Dyrektor: tel. 22 8251303| 22 8252885 | fax 22 8257730|
02-656 Warszawa | ul. Ksawerów 21 | tel. 22 8431471 | fax 22 8432931 |www.itb.pl | KRS: 0000158785 |

Zakład Fizyki Cieplnej, Akustyki i Środowiska
ul. Ksawerów 21, 02-656 Warszawa
tel.: 22 5664 133; fizyka@itb.pl
Pracownia Fizyki Cieplnej
tel.: 22 5664 269; fizyka@itb.pl
Pracownia Energii i Środowiska
tel.: 22 5664 272; fizyka-srodowisko@itb.pl
Pracownia Akustyki
tel.: 22 5664 311; akustyka@itb.pl
Filia w Katowicach
al. W. Korfantego 191, 40-153 Katowice
tel.: 32 7302 925; akustyka@itb.pl

Warszawa, 15.07.2016 r.

PORTOS Renata i Tomasz Szukalscy Spółka Jawna
ul. Złota 71
62-800 KALISZ

Wasz znak:

W korespondencji prosimy podawać poniższy znak:
NZF-03309R:27/JA/16

DOTYCZY: LZF00-01619/16/Z00NZF

OBIEKT BADAŃ: Skrzynka żaluzji z PCV (TP1000K z moskitierą bez dodatkowej wkładki)

WYNIK BADAŃ: Współczynnik przenikania ciepła skrzynki żaluzji z PCV (TP1000K z moskitierą bez dodatkowej wkładki), pokazanej na rysunku, obliczony wg PN-EN ISO 10077-2:2012, o wymiarach (H x T) 220 x 255 mm jest równy:

$$U_{sb} = 0{,}78\ W/(m^2 \cdot K)$$

DOKUMENT ŹRÓDŁOWY: LZF00-01619/16/Z00NZF

TP1000K Z MOSKITIERĄ BEZ DODATKOWEJ WKŁADKI

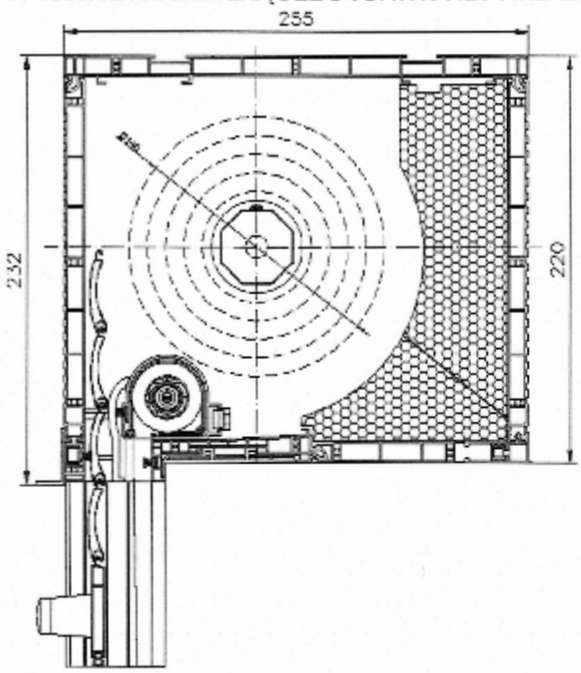

Z-ca KIEROWNIKA
Zakładu Fizyki Cieplnej, Akustyki i Środowiska
dr Barbara Pietruszka

Nr sprawy wg RWA: NZF-413-186/2016

Instytut Techniki Budowlanej
Jednostka notyfikowana nr 1488 | Członek EOTA | Certyfikaty akredytacji PCA nr: AB 023, AC 020, AC 072, AP 113
00-611 Warszawa | ul. Filtrowa 1 | tel. 22 8250471 | Fax 22 8255286 | Dyrektor: tel. 22 8251303| 22 8252885 | fax 22 8257730|
02-656 Warszawa | ul. Ksawerów 21 | tel. 22 8431471 | fax 22 8432931 |www.itb.pl | KRS: 0000158785 |

Zakład Fizyki Cieplnej, Akustyki i Środowiska
ul. Ksawerów 21, 02-656 Warszawa
tel.: 22 5664 133; fizyka@itb.pl
Pracownia Fizyki Cieplnej
tel.: 22 5664 269; fizyka@itb.pl
Pracownia Energii i Środowiska
tel.: 22 5664 272; fizyka-srodowisko@itb.pl
Pracownia Akustyki
tel.: 22 5664 311; akustyka@itb.pl
Filia w Katowicach
al. W. Korfantego 191, 40-153 Katowice
tel.: 32 7302 925; akustyka@itb.pl

Warszawa, 15.07.2016 r.

PORTOS Renata i Tomasz Szukalscy Spółka Jawna
ul. Złota 71
62-800 KALISZ

Wasz znak:

W korespondencji prosimy podawać poniższy znak:
NZF-03309R:26/JA/16

DOTYCZY: LZF00-01619/16/Z00NZF

OBIEKT BADAŃ: Skrzynka żaluzji z PCV (TP1000K z moskitierą, z dodatkową wkładką)

WYNIK BADAŃ: Współczynnik przenikania ciepła skrzynki żaluzji z PCV (TP1000K z moskitierą, z dodatkową wkładką), pokazanej na rysunku, obliczony wg PN-EN ISO 10077-2:2012, o wymiarach (H x T) 220 x 255 mm jest równy:

$$U_{sb} = 0{,}74\ W/(m^2 \cdot K)$$

DOKUMENT ŹRÓDŁOWY: LZF00-01619/16/Z00NZF

TP1000K Z MOSKITIERĄ Z DODATKOWĄ WKŁADKĄ

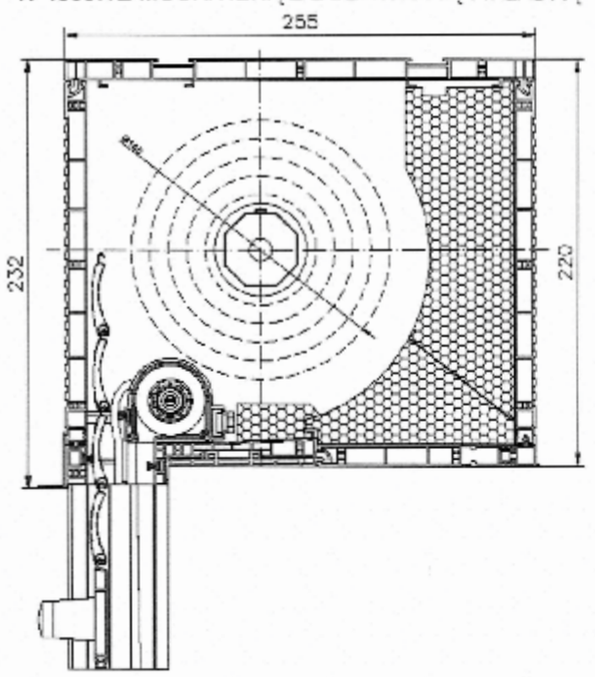

Z-ca KIEROWNIKA
Zakładu Fizyki Cieplnej, Akustyki i Środowiska
dr Barbara Pietruszka

Nr sprawy wg RWA: NZF-413-186/2016

ROLETY NADSTAWNE

CC1000®

TL1000®

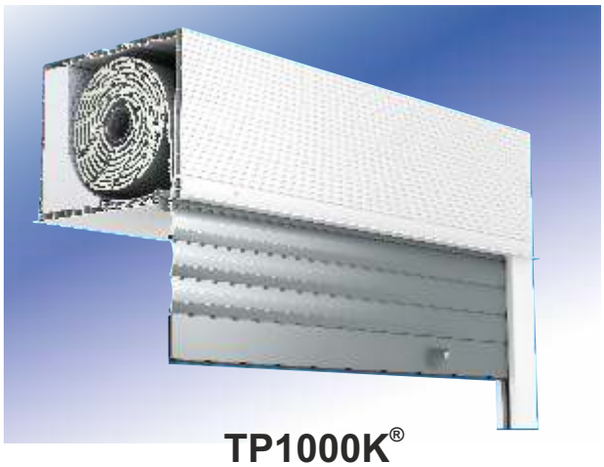

TP1000K®

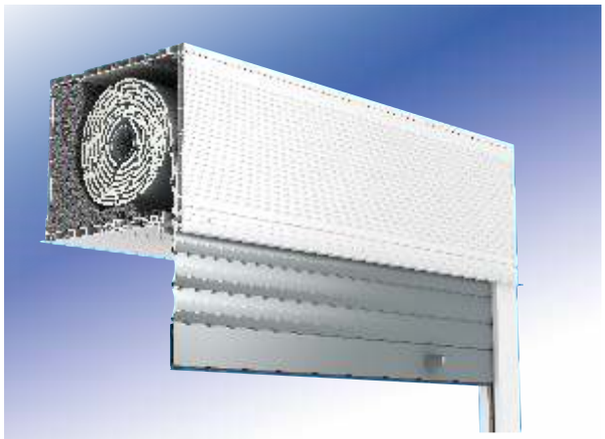

TP1000K® Z MOSKITIERĄ

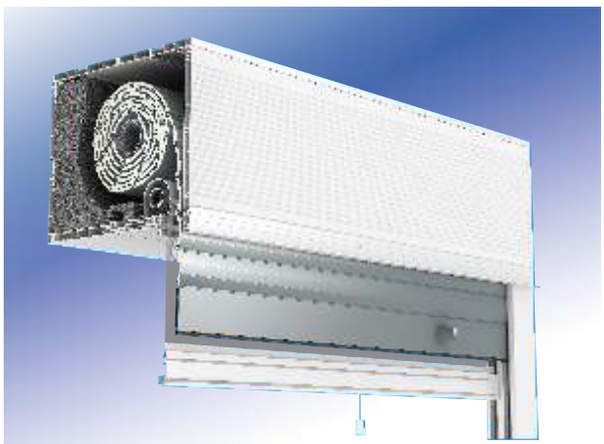

MX1200®

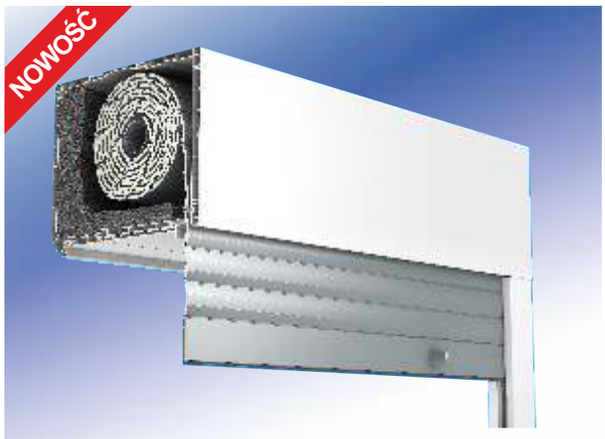

ZAMÓWIENIE NA ROLETY NADSTAWNE : do profilu okiennego ..... profil adaptacyjny TP1000K®:

☐ NPS-010 + NPL-020
☐ NPS-011

*Zamówienie dotyczy rolet CC1000®. W przypadku zamówienia rolet TL1000®, TP1000K®, TP1000K® Z MOSKITIERĄ należy zaznaczyć odpowiednie pole na druku zamówienia znakiem "**X**"*

nr: *z dnia:*

/pieczęć zamawiającego/

termin dostawy:

adres dostawy (jeżeli inny niż zamawiającego):

rys. 1

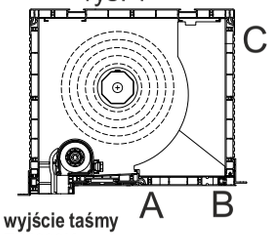

wyjście taśmy TP1000K

rys. 2

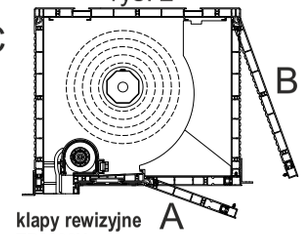

klapy rewizyjne TP1000K

☐ **CC1000®**
☐ **TL1000®**
☐ **TP1000K®**
☐ **TP1000K® Z MOSKITIERĄ**

UWAGA! Ogólne warunki sprzedaży i dostaw (str. 1) stanowią integralną część niniejszego zamówienia

L.p	*Ilość*	*Rozmiar rolety [cm] (łącznie ze skrzynką i prowadnicami)*		*szerokość moskitiery dot. tylko TP1000K (podział)*	*rozmiar skrzynki [mm]*	*pogłębienie skrzynki (dot. tylko TP1000K)*	*wyjście taśmy, kardana A,B lub C dot. tylko TP1000K (rys. 1)*	*rodzaj prowadnic (PVC/ALU, pojedyncze /podwójne) - ALU dot. tylko TP1000K*	*kąt cięcia prowadnic PVC (od 0 do 45°)*	*miejsce klapy rewiz. A lub B dot. tylko TP1000K (rys. 2)*	*kolor skrzynki*		*kolor klapy rewiz. (dot. tylko TL1000, TP1000K)*	*kolor prowadnic*	*rodzaj profilu pancerza*	*kolor profilu pancerza wg wzornika*	*kolor listwy dolnej*	*MOSKITIERA*		*NAPĘD*					*OBSŁUGA (patrząc od wewnątrz)*		*Kolor listwy tynkowej (TL1000, TP1000K)*		*Uwagi: np. kolor zwijacza, taśmy elementy dodatkowe: rygle, przełączniki, piloty zaślepki*
																				ręczny									
		szerokość	*wysokość*								*wew.*	*zew.*						*kolor siatki*	*kolor listwy dolnej*	*taśma*	*zwijacz korbowy*	*korba z przegubem Kardana*	*sprężyna + zamek + uchwyty*	*silnik*	*L*	*P*	*zew.*	*wew.*	
1																													
2																													
3																													
4																													
5																													
6																													
7																													
8																													
9																													
10																													

Uwagi, szkice (widok od wewnątrz) - przykłady zestawów roletowych wraz z szkicami - str. 3.5

Przed przystąpieniem do wypełniania druku prosimy zapoznać się z objaśnieniami.
UWAGA: Samodzielne zmiany treści druku zamówienia mogą doprowadzić do błędnej realizacji zamówienia. Reklamacje tego typu nie będą uwzględniane.
Rolety o wymiarach poniżej/powyżej zamieszczonych w cenniku produkowane są wyłącznie na odpowiedzialność firmy zamawiającej i nie będą objęte gwarancją.

OBJAŚNIENIA DO ZAMÓWIENIA NA ROLETY NADSTAWNE PORTOS - CC1000, TL1000, TP1000K, TP1000K Z MOSKITIERĄ

1. *Proszę podać rodzaj profilu okiennego w celu dobrania odpowiedniej adaptacji - brak określenia profilu okiennego uznamy za zamówienie adaptera UNIWERSALNEGO. W przypadku systemu TP1000K należy zaznaczyć znakiem „**X**" odpowiedni profil adaptacyjny. Brak zaznacznia uznawany jest za zamówienie profilu adaptacyjnego NPS-010.*
2. *Podać numer i datę złożenia zamówienia oraz pożądany termin dostawy.*
3. *Jeżeli ustalono inny niż firmowy adres dostawy rolet proszę go wpisać.*
4. *Zamówienie dotyczy rolet CC1000 w przypadku zamówienia rolet TL1000, TP1000K, TP1000K Z MOSKITIERĄ należy zaznaczyć odpowiednie pole na druku zamówienia znakiem "**X**"*

	1	2	3	4	5	6	7	8	9	10		11	12	13	14	15	16	17	18	19	20	21	22	23		24		25
Ilość	Rozmiar rolety [cm] (łącznie ze skrzynką i prowadnicami)		szerokość moskitiery dot. tylko TP1000K (podział)	rozmiar skrzynki [mm]	pogłębienie skrzynki (dot. tylko TP1000K)	wyjście taśmy, kardana A,B lub C dot. tylko TP1000K (rys. 1)	rodzaj prowadnic (PVC/ALU, pojedyncze /podwójne)	kąt cięcia prowadnic PVC (od 0 do 45°)	miejsce klapy rewiz. A lub B dot. tylko TP1000K (rys. 2)	kolor skrzynki		kolor klapy rewiz.(dot. tylko TL1000, TP1000K)	kolor prowadnic	rodzaj profilu pancerza	kolor profilu pancerza wg wzornika	kolor listwy dolnej	MOSKITIERA		NAPĘD					OBSŁUGA (patrząc od wewnątrz)		Kolor listwy tynkowej (TL1000, TP1000K)		Uwagi: np. kolor zwijacza, taśmy elementy dodatkowe: rygle,przełączniki,piloty zaślepki
	szerokość	wysokość								wew.	zew.						kolor siatki	kolor listwy dolnej	ręczny			sprężyna + zamek + uchwyty	silnik	L	P	zew.	wew.	
																			taśma	zwijacz korbowy	korba z przegubem Kardana							

1. *szerokość gotowej rolety (szerokość całkowita) z prowadnicami podana w* **centymetrach**,
2. *wysokość gotowej rolety (całkowita, łącznie ze skrzynką) w* **centymetrach** *(sposób wymiarowania rolety - str. 3.25)*
3. *podać szerokość oraz rozmieszczenie podziału moskitiery - dotyczy systemu TP1000K z pancerzem w całości oraz z moskitierą dzieloną. Wymiar należy określić licząc od krawędzi zewnętrznej do osi prowadnicy podziałowej oraz/lub między osiami prowadnic podziałowych. Wysokość moskitiery równa się wysokości rolety.*
4. *wysokość skrzynki w* **milimetrach** *, dobranej według tabel nawojowych. Za zwiększenie skrzynki doliczamy 5% ceny netto rolety (str. 3.7 - 3.23), jeżeli rozmiar skrzynki nie będzie określony, standardowo zostanie przyjęty z tabeli nawojów w poszczególnych skrzynkach,*
5. *podać wielkość pogłębienia skrzynki - +31 mm lub +62 mm (dot. tylko TP1000K).*
6. *wyjście taśmy, wpisać A, B lub C (dot. tylko TP1000K patrz rys. 1 tabela zamówień) oraz kardana A, B (dot. tylko TP1000K patrz rysunek str. 3.26)*
7. *określić rodzaj prowadnic pancerza - wpisać POJ (pojedyncze), PODW (podwójne) lub P/PD (pojedyncza+podwójna). W systemie TP1000K możliwe jest zastosowanie prowadnic aluminiowych. Należy wówczas wpisać ALU-POJ (aluminiowa pojedyńcza) ALU-PD (aluminiowa podwójna) lub ALU-P/PD (aluminiowa pojedyncza+podwójna) - str. 3.24,*
8. *wpisać kąt cięcia prowadnic PVC od 0 - 45°*
9. *sposób otwierania klapy rewizyjnej, wpisać A lub B (dot. tylko TP1000K patrz rys. 2 tabela zamówień)*
10. *kolory (skrzynek): wew.-wewnątrz, zew.-zewnątrz,*
    *Dostępne opcje kolorów to: biała - **02**, oklejana (kolory oklein str. 3.29 i okładka). CC1000 - przy zamówieniu skrzynki białej 02 a prowadnic w okleinie, zewnętrzna pokrywa rolety będzie gładka w kolorze białym. Przy kolorystyce jw. a dodatkowo w opcji z listwą tynkową pokrywa zewnętrzna będzie ryflowana, a w dolnej części będzie posiadała pasek 1,5 cm w okleinie prowadnic (wyjątek stanowi sk.135mm - pokrywa zewnętrza będzie gładka z paskiem w okleinie 1,5 cm w dolnej części).*
    TL1000, TP1000K - przy zamówieniu skrzynki białej 02 a prowadnic lub pokrywy rewizyjnej w okleinie, zewnętrzna lub wewnętrzna pokrywa rolety będzie w dolnej części posiadała okleinę w takim samym kolorze o szerokości 1,5 cm. Z taką okleiną w systemie TL1000 występują tylko pokrywy ryflowane. W systemie TP1000K z taką okleiną dostępne są zarówno pokrywy gładkie jak i ryflowane.
11. *kolor klapy rewizyjnej (dot. tylko TL1000). Dostępne opcje kolorów to: biała - **02**, okleina - patrz str. 3.29 i okładka*
12. *kolory (prowadnic): biała - **02**, oklejana (kolory oklein str. 3.29 i okładka)*
13. *wpisać wybrany profil:* **PA - 39** *(profil aluminiowy),* **PA - 45** *(profil aluminiowy),* **PA - 52** *(profil aluminiowy),* **PVC - 37, *PVC - 52*** *(PA - 52 oraz PVC - 52 dostępne tylko w systemie TP1000K - patrz tabele nawojowe)*
14. *oznaczenie koloru profilu* **PA - 39, PA - 45, PA - 52, PVC - 37, PVC - 52 (według wzornika ostatnia strona okładka)** *(jeżeli profil ma być bez perforacji w miejsce X w symbolu wpisać 1, np. 02 - biały perforowany, 102 - biały bez perforacji).*

Uwaga! - profil bez perforacji jest stosowany standardowo w przypadku rolety ze sprężynowym mechanizmem podnoszenia

15. *kolory listwy dolnej:*
    - **01** *- srebrny,* **02** *- biała,* **03** *- szary,* **05** *- beż,* **08** *- ciemny brąz,* **09** *- brąz,* **16** *- kość słoniowa ,* ***23*** *- antracyt (standard bez dopłat),*
    - *inne kolory lakierowania zbliżone do koloru pancerza należy określić symbolem koloru profila (oprócz kolorów 22, 30, 48, 54) a kolory nietypowe wg tabeli RAL,*
    - *listwa dolna występuje również w okleinie (patrz lista kolorów oklein str. 3.29)*
16. *kolor siatki (dot. moskitiery) -* **03** *- szara i* ***20*** *- czarna*
17. *kolor listwy dolnej (dot. moskitiery) -* **01** *- srebrny,* **02** *- biała,* **03** *- szary,* **05** *- beż,* **08** *- ciemny brąz,* **09** *- brąz,* **16** *- kość słoniowa ,* ***23*** *- antracyt (standard bez dopłat)*
18. *wybór napędu (proszę zaznaczyć „**X**" w kolumnie wybranego napędu):*
    zwijacz taśmy (bez dopłaty) - dostępny w kolorze białym, brązowym, antracyt - jeżeli kolor zwijacza nie będzie określony standardowo zostanie przyjęty jako biały, z taśmą w kolorze szarym. W przypadku rolet ze skrzynką w okleinie obustronnej, a także rolet TL1000 z pokrywą rewizyjną w okleinie taśma i zwijacz są standardowo brązowe.
19. *kaseta z przekładnią na taśmę z korbką - dostępna w kolorze białym i brązowym - jeżeli kolor kasety nie będzie określony standardowo zostanie przyjęty jako biały, z taśmą w kolorze szarym. W przypadku rolet ze skrzynką w okleinie obustronnej, a także rolet TL1000 z pokrywą rewizyjną w okleinie kaseta z przekładnią na taśmę i taśma jest standardowo brązowa.*
20. *korbowy mechanizm podnoszenia z przegubem Kardana 90° (patrz str. 6.17) - wyprowadzenie korby - patrz rys. 2*
21. *sprężynowy mechanizm podnoszenia i zamek baskwilowy w listwie dolnej,*
22. *napęd elektryczny (jeżeli silnik nie będzie określony - standardowo zostanie przyjęty jako silnik PORTOS kablowy),*
23. *strona umiejscowienia zwijacza (kasety, korby i przełącznika) patrząc od wewnątrz pomieszczenia,*
24. *w systemach TL1000 oraz TP1000K należy wybrać strony mocowania listwy tynkowej - zew. / wew. Proszę zaznaczyć kolor:* **02** *- biała,* ***08*** *-ciemny brąz,* **09** *- brąz,* ***23*** *- antracyt*
    W systemie CC1000 listwa tynkowa występuje tylko od strony zewnętrznej. Zaznaczając listwę tynkową klient otrzyma czołowe wzmocnienie skrzynki. W systemie TP1000K wzmocnienie czołowe skrzynki występuje tylko od strony zewnętrznej.
25. *uwagi dotyczące poszczególnych pozycji np. kolor zwijacza i taśmy, ich dodatkowe wyposażenie, np. rygle itd. Rysunki zestawów i szkice (wszystkie patrząc od wewnątrz), uwagi można również umieszczać pod tabelą.*

ZAMÓWIENIE NA ROLETY NADSTAWNE MX1200®, MX1200® MONOBLOCK

- należy zaznaczyć odpowiednie pole na druku zamówienia znakiem "X"

☐ MX1200®

☐ MX1200® MONOBLOCK

nr: z dnia:

/pieczęć zamawiającego/

termin dostawy:

adres dostawy (jeżeli inny niż zamawiającego):

Rys. 1 wyjście taśmy MX1200

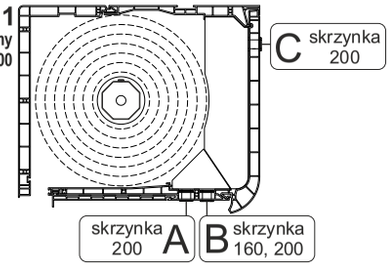

Rys. 2 prowadnice

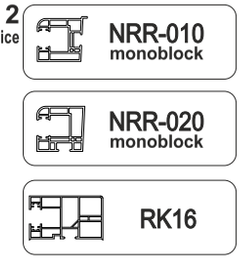

Rys. 3 rodzaj klapy rewizyjnej

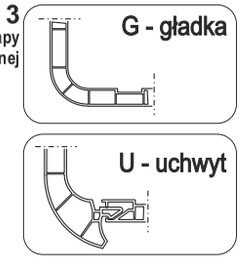

UWAGA! Ogólne warunki sprzedaży i dostaw (str. 1) stanowią integralną część niniejszego zamówienia

Lp	Ilość	Rozmiar rolety[cm] (łącznie ze skrzynką i prowadnicami)			rozmiar skrzynki [mm]	wyjście taśmy A,B lub C (rys.1), kardana B,D	rodzaj prowadnic (POJ-pojedyncze PD-podwójne)	kąt cięcia prowadnic PVC (od 0 do 45°)	typ prowadnic (rys.2)	kolor skrzynki		rodzaj klapy rewizyjnej (rys.3)	kolor prowadnic	rodzaj profilu pancerza	kolor profilu pancerza wg wzornika	kolor listwy dolnej	NAPĘD					OBSŁUGA (patrząc od wewnątrz)		Kolor zewnętrznej listwy tynkowej	Uwagi: np. kolor zwijacza, taśmy elementy dodatkowe: rygle, przełączniki, piloty zaślepki
		szerokość	wysokość	rozstaw prowadnic (dot. tylko MX1200 monoblock)						wew.	zew.						ręczny: taśma	ręczny: zwijacz korbowy	ręczny: korba z przegubem Kardana	sprężyna + zamek + uchwyty	silnik	L	P		
1																									
2																									
3																									
4																									
5																									
6																									
7																									
8																									
9																									
10																									

Uwagi, szkice (widok od wewnątrz)

Przed przystąpieniem do wypełniania druku prosimy zapoznać się z objaśnieniami.
UWAGA: Samodzielne zmiany treści druku zamówienia mogą doprowadzić do błędnej realizacji zamówienia. Reklamacje tego typu nie będą uwzględniane.
Rolety o wymiarach poniżej/powyżej zamieszczonych w cenniku produkowane są wyłącznie na odpowiedzialność firmy zamawiającej i nie będą objęte gwarancją.

OBJAŚNIENIA DO ZAMÓWIENIA NA ROLETY NADSTAWNE PORTOS - MX1200, MX1200 MONOBLOCK

1. Podać numer i datę złożenia zamówienia oraz pożądany termin dostawy.
2. Jeżeli ustalono inny niż firmowy adres dostawy rolet proszę go wpisać.
3. Zamówienie dotyczy rolet MX1200, MX1200 MONOBLOCK, należy zaznaczyć odpowiednie pole na druku zamówienia znakiem "**X**"

	1	2	3	4	5	6	7	8	9		10	11	12	13	14	15	16	17	18	19	20		21	22
Ilość	Rozmiar rolety[cm] (łącznie ze skrzynką i prowadnicami)			rozmiar skrzynki [mm]	wyjście taśmy A,B lub C (rys.1), kardana B,D	rodzaj prowadnic (POJ-pojedyncze PD-podwójne)	kąt cięcia prowadnic PVC (od 0 do 45°)	typ prowadnic (rys.2)	kolor skrzynki		rodzaj klapy rewizyjnej (rys.3)	kolor prowadnic	rodzaj profilu pancerza	kolor profilu pancerza wg wzornika	kolor listwy dolnej	NAPĘD					OBSŁUGA (patrząc od wewnątrz)		Kolor zewnętrznej listwy tynkowej	Uwagi: np. kolor zwijacza, taśmy elementy dodatkowe: rygle, przełączniki, piloty zaślepki
																ręczny			sprężyna + zamek + uchwyty	silnik				
	szerokość	wysokość	rozstaw prowadnic (dot. tylko MX1200 monoblock)						wew.	zew.						taśma	zwijacz korbowy	korba z przegubem Kardana			L	P		

1. Szerokość całkowita rolety z prowadnicami podana w **centymetrach**.
2. Wysokość całkowita rolety ze skrzynką podana w **centymetrach**.
3. Rozstaw prowadnic (dotyczy tylko systemu MX1200 do okien Monoblock). Należy podać wymiar mierzony między zewnętrznymi krawędziami prowadnic w centymetrach.
4. Rozmiar skrzynki w mm (160 i 200). W przypadku systemu MX1200 Monoblock skrzynka tylko 200mm. Wysokość skrzynki dobieramy z tabel nawojowych. Istnieje możliwość sztucznego zwiększenia skrzynki (ze 160mm na 200mm). W tym wypadku dopłata wynosi 5% do ceny m2 netto rolety.
5. Wyjście taśmy A,B lub C w przypadku skrzynki 200mm; wyjście B w przypadku skrzynki 160mm (rys. 1). Wyjście Kardana B (od dołu skrzynki), D (od czoła skrzynki) przy czym wyjście B w przypadku skrzynki 160mm możliwe tylko przy pokrywie bez uchwytu.
6. Określić rodzaj prowadnic pancerza – wpisać POJ (pojedyncze), PD (podwójne) lub P/PD (pojedyncza lub podwójna).
7. Wpisać kąt cięcia prowadnic PVC od 0 - 45^0.
8. Określić typ prowadnic pancerza – NRR-010 (z kołnierzem) lub NRR-020 (bez kołnierza) dla systemu MX1200 Monoblock; dla okien zwykłych lub w systemie renowacyjnym stosowane będą standardowo prowadnice RK16 (rys. 2).
9. Kolor skrzynki wew – wewnątrz, zew – zewnątrz
   Dostępne opcje kolorów to biała (02), oklejana (kolory dostępnych oklein - katalog).
10. Wpisać odpowiedni rodzaj klapy rewizyjnej - G - gładka , U - z uchwytem (rys.3).
11. Kolor prowadnic: białe (02), oklejane (kolory dostępnych oklein katalog).
12. Rodzaj profilu pancerza : PA-39 (profil aluminiowy 39mm), PA-45 (profil aluminiowy 45mm) PVC-37 (profil PVC-37mm).
13. Oznaczenie koloru profilu pancerza PA-39, PA-45, PVC-37 (dostępna kolorystyka pancerzy - ostatnia strona w katalogu). W przypadku kiedy profil ma być bez perforacji w miejsce X w symbolu wpisać 1, np. 02 – biały perforowany, 102 bez perforacji.
    Uwaga! - profil bez perforacji jest stosowany standardowo w przypadku rolety ze sprężynowym mechanizmem podnoszenia.
14. Kolory listwy dolnej:
    - 01 - srebrny, 02 - biała, 03 - szary, 05 - beż, 08 - ciemny brąz, 09 - brąz, 16 - kość słoniowa , 23 - antracyt (standard bez dopłat),
    - 04 – ciemny beż, 07 – jasny szary, 13 – zielony, 15 – biel kremowa, 19 – bordowy, 20 – czarny, 26 – stalowa oliwka, 27 – szary bazaltowy oraz kolory nietypowe wg tabeli RAL (za dopłatą),
    - okleina - (standard bez dopłat - lista dostępnych kolorów oklein - katalog)
15. Wybór napędu (proszę zaznaczyć „**X**" w kolumnie wybranego napędu):
    zwijacz taśmy 5m (bez dopłaty) - dostępny w kolorze białym, brązowym, antracyt - jeżeli kolor zwijacza nie będzie określony standardowo zostanie przyjęty jako biały, z taśmą w kolorze szarym. W przypadku rolet ze skrzynką w okleinie obustronnej taśma i zwijacz są standardowo brązowe.
16. Kaseta z przekładnią na taśmę z korbką - dostępna w kolorze białym i brązowym - jeżeli kolor kasety nie będzie określony standardowo zostanie przyjęty jako biały, z taśmą w kolorze szarym. W przypadku rolet ze skrzynką w okleinie obustronnej kaseta z przekładnią na taśmę i taśma są standardowo brązowe.
17. Korbowy mechanizm podnoszenia z przegubem Kardana 90^0
18. Sprężynowy mechanizm podnoszenia i zamek baskwilowy w listwie dolnej.
19. Napęd elektryczny (jeżeli silnik nie będzie określony - standardowo zostanie przyjęty jako silnik PORTOS kablowy),
20. Strona umiejscowienia napędu ręcznego (zwijacz, korba) lub elektrycznego (wyprowadzenie przewodu ze skrzynki).
21. Wpisać kolor zewnętrznej listwy tynkowej : 02 – biała, 08 – ciemny brąz, 09 – brąz, 23 – antracyt. Zaznaczając listwę tynkową klient otrzyma czołowe wzmocnienie skrzynki.
22. Uwagi dotyczące rolet w poszczególnych pozycjach, np. kolor zwijacza, taśmy; wyposażenia ponadstandardowego, np. rygle, wieszaki blokady; typu silnika, np. radiowy, przeciążeniowy itp. Dodatkowe uwagi lub rysunki pomocnicze można umieszczać pod tabelką. Wszystkie rysunki i szkice prosimy wykonywać z widokiem od wewnątrz pomieszczenia.

PRZYKŁAD UZUPEŁNIENIA DRUKU ZAMÓWIEŃ

1. Przykładowy szkic zestawu dwóch rolet w jednej skrzynce wraz z uzupełnionym drukiem zamówień.

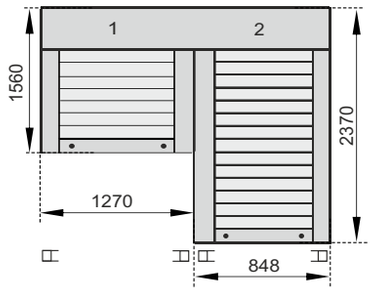

Zestaw: dwie rolety (**widok od wewnątrz**). Przy zamawianiu zestawów rolet przyjmowana jest zasada, że na druku wpisujemy rolety w kolejności od lewej strony do prawej patrząc od wewnątrz pomieszczenia. Pierwsza roleta na wysokość 156cm, druga natomiast na 237cm.

Zestaw na prowadnicach pojedynczych

Rozmieszczenie napędów w powyższym zestawie jest rozpisane dla rolety 1 po lewej, dla rolety 2 po prawej stronie (po skrajnych stronach skrzynki).

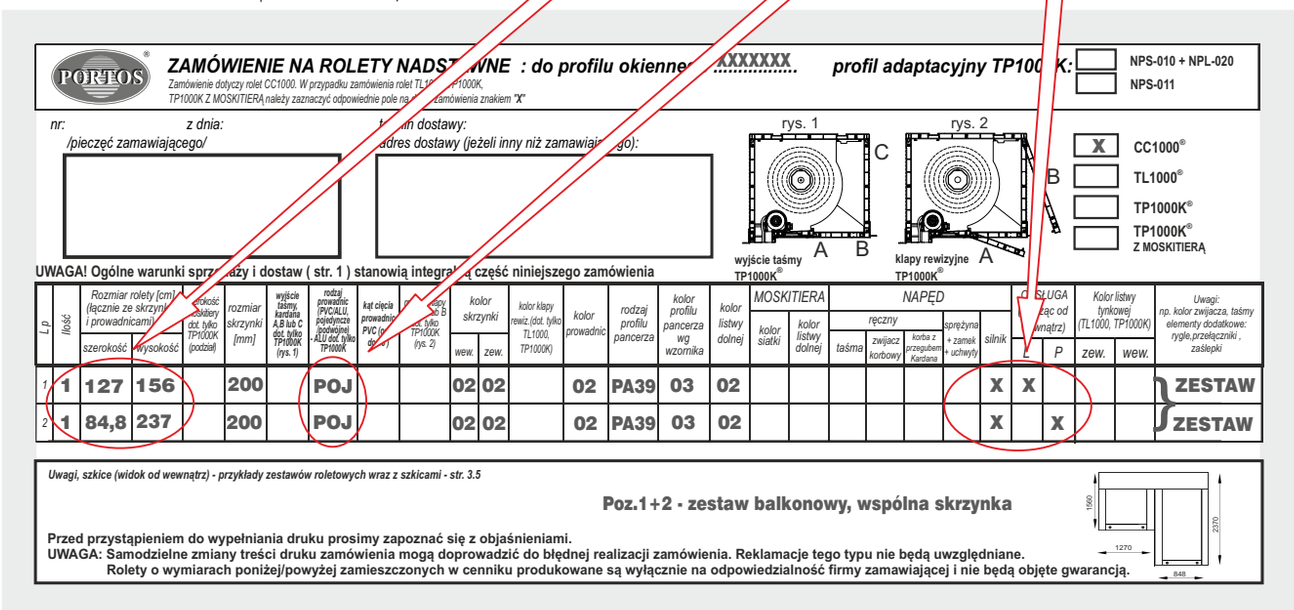

PORTOS®

ZAMÓWIENIE NA ROLETY NADSTAWNE : do profilu okiennego XXXXXXX profil adaptacyjny TP1000K:

Zamówienie dotyczy rolet CC1000. W przypadku zamówienia rolet TL1000, TP1000K, TP1000K Z MOSKITIERĄ należy zaznaczyć odpowiednie pole na zamówienia znakiem **"X"**

☐ NPS-010 + NPL-020
☐ NPS-011

nr: z dnia: termin dostawy:
/pieczęć zamawiającego/ adres dostawy (jeżeli inny niż zamawiający):

rys. 1 rys. 2
C B A A
wyjście taśmy TP1000K® klapy rewizyjne TP1000K®

☒ CC1000®
☐ TL1000®
☐ TP1000K®
☐ TP1000K® Z MOSKITIERĄ

UWAGA! Ogólne warunki sprzedaży i dostaw (str. 1) stanowią integralną część niniejszego zamówienia

L.p.	Ilość	Rozmiar rolety [cm] (łącznie ze skrzynią i prowadnicami) szerokość	wysokość	wysokość siatki dot. tylko TP1000K (podział)	rozmiar skrzynki [mm]	wyjście taśmy kardana A,B lub C dot. tylko TP1000K (rys. 1)	rodzaj prowadnic (PVC/ALU, pojedyncze /podwójne) - ALU dot. tylko TP1000K	kąt cięcia prowadnic PVC (rys. 1)	klapy B C dot. tylko TP1000K (rys. 2)	kolor skrzynki wew.	kolor skrzynki zew.	kolor klapy rewiz.(dot. tylko TL1000, TP1000K)	kolor prowadnic	rodzaj profilu pancerza	kolor profilu pancerza wg wzornika	kolor listwy dolnej	MOSKITIERA kolor siatki	MOSKITIERA kolor listwy dolnej	NAPĘD ręczny taśma	NAPĘD ręczny zwijacz korbowy	NAPĘD ręczny korba z przegubem Kardana	NAPĘD sprężyna + zamek + uchwyty	NAPĘD silnik	OBSŁUGA (patrząc od wnątrz) L	OBSŁUGA (patrząc od wnątrz) P	Kolor listwy tynkowej (TL1000, TP1000K) zew.	Kolor listwy tynkowej (TL1000, TP1000K) wew.	Uwagi: np. kolor zwijacza, taśmy elementy dodatkowe: rygle,przełączniki , zaślepki
1	1	127	156		200		POJ			02	02		02	PA39	03	02							X	X				ZESTAW
2	1	84,8	237		200		POJ			02	02		02	PA39	03	02							X		X			ZESTAW

Uwagi, szkice (widok od wewnątrz) - przykłady zestawów roletowych wraz z szkicami - str. 3.5

Poz.1+2 - zestaw balkonowy, wspólna skrzynka

Przed przystąpieniem do wypełniania druku prosimy zapoznać się z objaśnieniami.
UWAGA: Samodzielne zmiany treści druku zamówienia mogą doprowadzić do błędnej realizacji zamówienia. Reklamacje tego typu nie będą uwzględniane.
Rolety o wymiarach poniżej/powyżej zamieszczonych w cenniku produkowane są wyłącznie na odpowiedzialność firmy zamawiającej i nie będą objęte gwarancją.

2. Przykładowy szkic zestawu dwóch rolet w jednej skrzynce wraz z uzupełnionym drukiem zamówień.

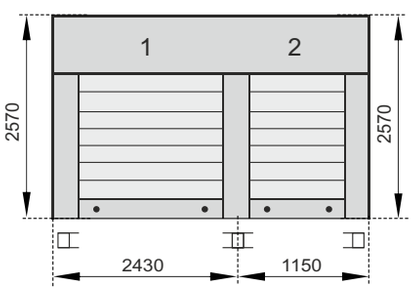

Zestaw: dwie rolety (**widok od wewnątrz**). Przy zamawianiu zestawów rolet przyjmowana jest zasada, że na druku wpisujemy rolety w kolejności od lewej strony do prawej patrząc od wewnątrz pomieszczenia. Obie rolety o wysokości 257cm.

Zestaw z podwójną prowadnicą środkową.

Rozmieszczenie napędów w powyższym zestawie jest rozpisane dla rolety 1 po lewej, dla rolety 2 po prawej stronie (po skrajnych stronach skrzynki).

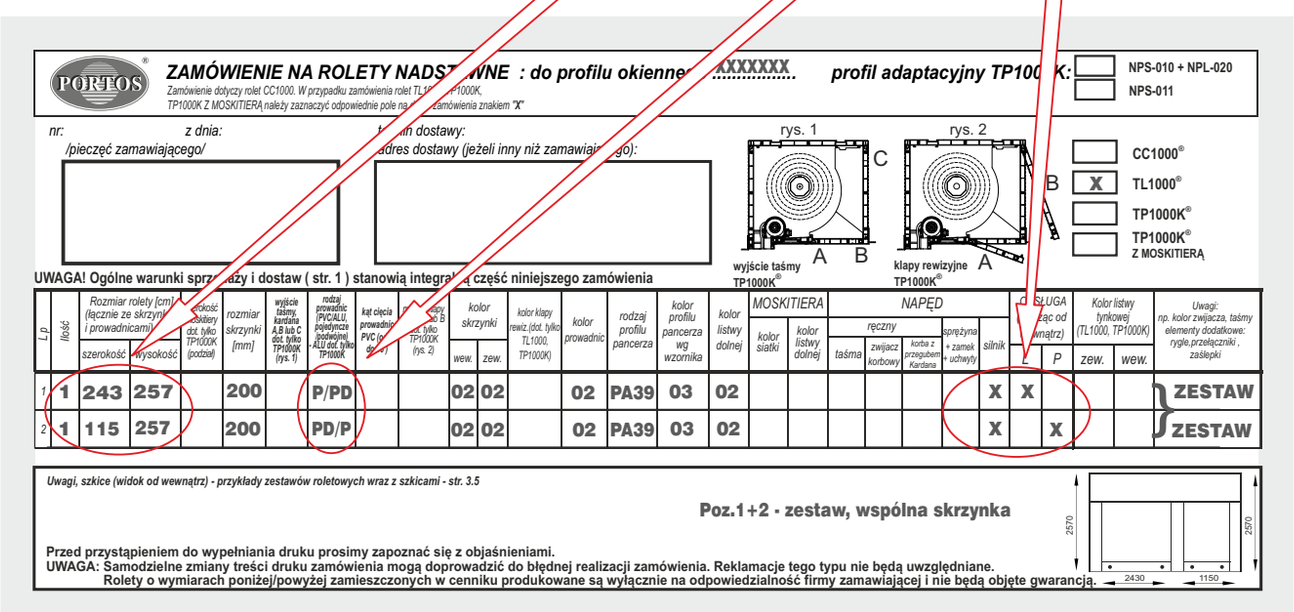

PORTOS®

ZAMÓWIENIE NA ROLETY NADSTAWNE : do profilu okiennego XXXXXXX profil adaptacyjny TP1000K:

Zamówienie dotyczy rolet CC1000. W przypadku zamówienia rolet TL1000, TP1000K, TP1000K Z MOSKITIERĄ należy zaznaczyć odpowiednie pole na zamówienia znakiem **"X"**

☐ NPS-010 + NPL-020
☐ NPS-011

nr: z dnia: termin dostawy:
/pieczęć zamawiającego/ adres dostawy (jeżeli inny niż zamawiający):

rys. 1 rys. 2
C B A A
wyjście taśmy TP1000K® klapy rewizyjne TP1000K®

☐ CC1000®
☒ TL1000®
☐ TP1000K®
☐ TP1000K® Z MOSKITIERĄ

UWAGA! Ogólne warunki sprzedaży i dostaw (str. 1) stanowią integralną część niniejszego zamówienia

L.p.	Ilość	Rozmiar rolety [cm] (łącznie ze skrzynią i prowadnicami) szerokość	wysokość	wysokość siatki dot. tylko TP1000K (podział)	rozmiar skrzynki [mm]	wyjście taśmy kardana A,B lub C dot. tylko TP1000K (rys. 1)	rodzaj prowadnic (PVC/ALU, pojedyncze /podwójne) - ALU dot. tylko TP1000K	kąt cięcia prowadnic PVC (rys. 1)	klapy B C dot. tylko TP1000K (rys. 2)	kolor skrzynki wew.	kolor skrzynki zew.	kolor klapy rewiz.(dot. tylko TL1000, TP1000K)	kolor prowadnic	rodzaj profilu pancerza	kolor profilu pancerza wg wzornika	kolor listwy dolnej	MOSKITIERA kolor siatki	MOSKITIERA kolor listwy dolnej	NAPĘD ręczny taśma	NAPĘD ręczny zwijacz korbowy	NAPĘD ręczny korba z przegubem Kardana	NAPĘD sprężyna + zamek + uchwyty	NAPĘD silnik	OBSŁUGA (patrząc od wnątrz) L	OBSŁUGA (patrząc od wnątrz) P	Kolor listwy tynkowej (TL1000, TP1000K) zew.	Kolor listwy tynkowej (TL1000, TP1000K) wew.	Uwagi: np. kolor zwijacza, taśmy elementy dodatkowe: rygle,przełączniki , zaślepki
1	1	243	257		200		P/PD			02	02		02	PA39	03	02							X	X				ZESTAW
2	1	115	257		200		PD/P			02	02		02	PA39	03	02							X		X			ZESTAW

Uwagi, szkice (widok od wewnątrz) - przykłady zestawów roletowych wraz z szkicami - str. 3.5

Poz.1+2 - zestaw, wspólna skrzynka

Przed przystąpieniem do wypełniania druku prosimy zapoznać się z objaśnieniami.
UWAGA: Samodzielne zmiany treści druku zamówienia mogą doprowadzić do błędnej realizacji zamówienia. Reklamacje tego typu nie będą uwzględniane.
Rolety o wymiarach poniżej/powyżej zamieszczonych w cenniku produkowane są wyłącznie na odpowiedzialność firmy zamawiającej i nie będą objęte gwarancją.

PRZYKŁADOWE MOŻLIWOŚCI WYKONANIA ZESTAWÓW ROLET WE WSPÓLNEJ SKRZYNCE ORAZ SPOSOBY ROZMIESZCZENIA W NICH NAPĘDÓW

1.

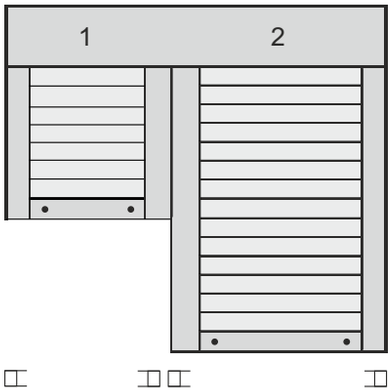

Rozmieszczenie napędów w powyższym zestawie jest możliwe w obu roletach po stronie lewej lub prawej.

2.

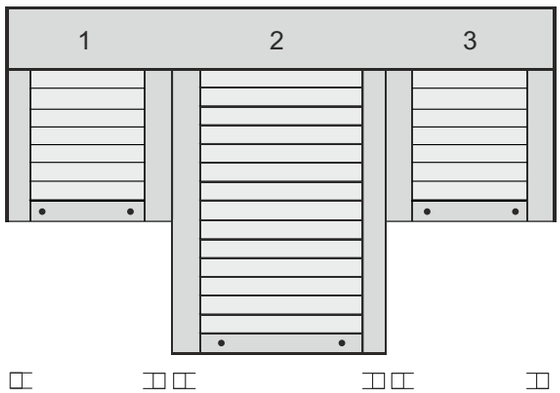

Rozmieszczenie napędów w powyższym zestawie jest możliwe w każdej rolecie (1,2,3) po stronie lewej lub prawej.

3.

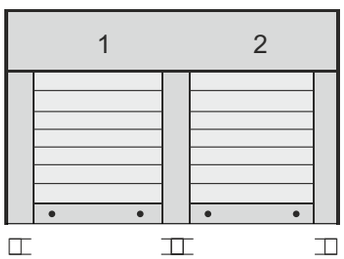

Rozmieszczenie napędów w powyższym zestawie jest możliwe:
- w rolecie nr 1 tylko po stronie lewej,
- w rolecie nr 2 tylko po stronie prawej,

Możliwe jest również zastosowanie wspólnego napędu dla obu rolet po stronie prawej lub lewej.

4.

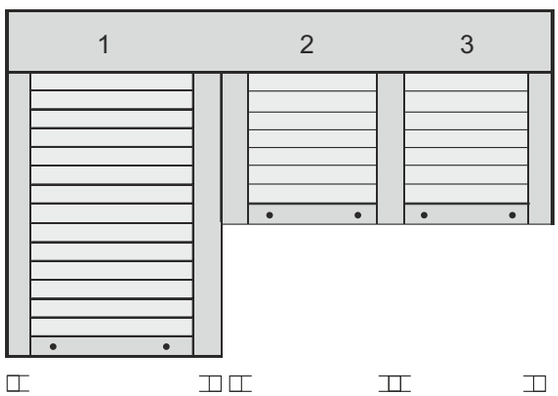

Rozmieszczenie napędów w powyższym zestawie jest możliwe:
- w rolecie nr 1 po stronie prawej lub lewej,
- w rolecie nr 2 tylko po stronie lewej,
- w rolecie nr 3 tylko po stronie prawej.

Możliwe jest również zastosowanie wspólnego napędu dla rolet nr 2 i nr 3 po stronie prawej lub lewej.

5.

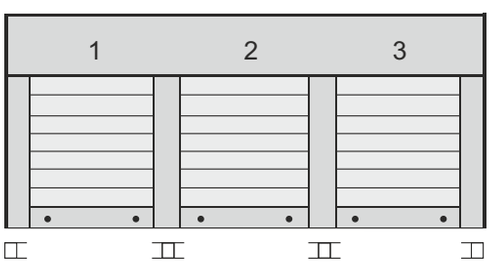

Rozmieszczenie napędów w powyższym zestawie jest możliwe:
- w rolecie nr 1 tylko po stronie lewej,
- w rolecie nr 3 tylko po stronie prawej.

W rolecie nr 2 nie ma możliwości umieszczenia oddzielnego napędu.
Roletę tą należy połączyć wspólnym napędem z roletą nr 1 lub nr 3.
Wyklucza się możliwość zastosowania wspólnego napędu dla 3 rolet.

- prowadnica pojedyncza

- prowadnica podwójna

Wszystkie rysunki należy wykonywać w widoku od wewnątrz. Przy zamawianiu zestawów rolet przyjmowana jest zasada,że na zamówieniu wpisujemy rolety w kolejności od lewej strony do prawej patrząc od wewnątrz pomieszczenia.

Maksymalna szerokość zestawu we wspólnej skrzynce – 590 cm (przy zachowaniu dozwolonych powierzchni dla danych profili pancerza) - dostawa przez firmę PORTOS (indywidualna wycena) lub odbiór własny.

- Nie ma możliwości wykonania rolety dzielonej na wspólnym napędzie z silnikiem przeciążeniowym, istnieje jednakże możliwość zastosowania dowolnego silnika niewyposażonego w funkcję przeciążenia.
- W przypadku doboru silnika przy podziale podwójnym dodajemy zapas 20% na dodatkowe tarcie w dodatkowych dwóch kanałach prowadnic.
- W roletach podziałowych (zestawach) może występować zjawisko nierównomiernego podnoszenia lub opuszczenia się pancerzy, wynika to z konstrukcji elementów podziałowych rolety oraz indywidualnego nawoju każdej z rolet.

ROLETY NADSTAWNE - CC1000®

NAWOJE W POSZCZEGÓLNYCH WIELKOŚCIACH SKRZYNEK PVC

Pancerz PA-39 i PA-45 (aretowany)

Rodzaj skrzynki	szer. 0,35 - 2 m, max. pow. 6,5 m²			szer. 0,35 - 2,5 m, max. pow. 6,5 m²			szer. 0,35 - 3 m, max. pow. 6,5 m²		
	Max. wysokość rolety wraz ze skrzynką (cm)			Max. wysokość rolety wraz ze skrzynką (cm)			Max. wysokość rolety wraz ze skrzynką (cm)		
		z zastosow. rygla automat. (cm)	z zastosow. wieszaka blokady (cm)		z zastosow. rygla automat. (cm)	z zastosow. wieszaka blokady (cm)		z zastosow. rygla automat. (cm)	z zastosow. wieszaka blokady (cm)
PVC	**PA-39 ø 40+PZ50**	**PA-39 ø 40-rygiel**	**PA-39 ø 40-WB.**	**PA-39 ø 60+PZ70**	**PA-39 ø 60-rygiel**	**PA-39 ø 60-WB**	**PA-45 ø 60+PZ70**	**PA-45 ø 60-rygiel**	**PA-45 ø 60-WB**
PSK-135 Wielkość 135 mm	136	132	116	118 (*)	X	X	X		X
PSK-160 Wielkość 160 mm	202	198	202	194	190	163	138		129
PSK-200 Wielkość 200 mm	319	319	311	311	307	272	241		219

Pancerz PVC - 37 (aretowany)

szer. od 0,35 m do 1,6 m, max. pow. 3 m²

Rodzaj skrzynki	Max. wysokość rolety wraz ze skrzynką (cm)			Max. wysokość rolety wraz ze skrzynką (cm)		
		z zastosow. rygla automat. (cm)	z zastosow. wieszaka blokady (cm)		z zastosow. rygla automat. (cm)	z zastosow. wieszaka blokady (cm)
PCV	**PVC-37 ø 40+PZ50**	**PVC-37 ø 40-rygiel**	**PVC-37 ø 40-WB.**	**PVC-37 ø 60+PZ70**	**PVC-37 ø 60-rygiel**	**PVC-37 ø 60-WB**
PSK-135 Wielkość 135 mm	155	X	133	117 (*)	X	X
PSK-160 Wielkość 160 mm	233	X	214	219	X	192
PSK-200 Wielkość 200 mm	384	X	347	341	X	325

max. grubość ramy okiennej 95 mm

rodzaj skrzynki	wysokość skrzynki	głębokość skrzynki
PSK-135	135 mm	162 mm
PSK-160	160 mm	186 mm
PSK-200	200 mm	228 mm

<u>Uwaga!</u> Przy szerokości rolety powyżej 2 m należy użyć ø 60.
Dodatkowo przy szerokości powyżej 2 m zaleca się uwzględnić wzmocnienie skrzynki - WSP. Przy zastosowaniu wzmocnienia wartości podane w tabelach należy pomniejszyć o 20 cm.
(*) nie ma możliwości zamontowania silnika NHK w skrzynce 135 mm.
PZ - pierścień zwiększający z ø 40 na ø 50 lub z ø 60 na ø 70.

W standardzie

Pancerz	Wszystkie dostępne kolory PA 39, PA 45, PVC 37 – bez dopłat
Listwa dolna	Srebrny (01), biały (02), szary (03), beż (05), ciemny brąz (08), jasny brąz (09), kość słoniowa (16), antracyt (23)
	Bufory
	Okleinowanie listwy dolnej – lista kolorów oklein oraz terminów realizacji strona 3.29
Zwijacz na taśmę	W kolorze białym, brązowym lub antracyt na życzenie klienta 5 mb (do wysokości 240 cm, do 12 kg)
SUB RKZ66	Stalowe uchwyty boczne
Zaślepki dolne prowadnic	Pochylone pod kątem 5° - bezpłatnie (na życzenie klienta)
Cięcie prowadnic pod kątem	Bezpłatnie (na życzenie klienta)

Za dopłatą

Skrzynka	Powiększenie skrzynki	5%
Listwa dolna	Lakierowana: ciemny beż(04), jasny szary(07), zielony(13), biel kremowa(15), bordowy(19), czarny(20), stalowa oliwka(26), szary bazaltowy(27)	5%
	Lakierowana: wg wzornika RAL	10%
Prowadnica	Okleinowanie prowadnic - lista kolorów oklein oraz terminów realizacji strona 3.29	8%
Zwijacz taśmy 11m	Dotyczy rolet powyżej 240 cm (na życzenie klienta - biały lub brązowy)	25 zł/szt.
WSP RA-10	Stalowe wzmocnienie skrzynki (powyżej 2m)	28 zł/mb
PURS	Taśma rozprężna PURS 10 x 2 mm x 12,5 mb	24 zł/szt.
Listwa tynkowa zew.	W kolorach - biały (LT-02), jasny brąz (LT-09), ciemny brąz (LT-08), antracyt (LT-23)	10 zł/mb
Poszerzenie < 5,5 cm*	Usługa poszerzenia skrzynki rolety do 5,5 cm (zabudowa boczna skrzynki wykonana z białej pleksi o grubości 5mm)	100zł/szt.
Poszerzenie ⩾ 5,5 cm	Usługa poszerzenia skrzynki rolety od 5,5 cm	100zł/szt.

* - Czas oczekiwania do 15 dni roboczych.
Wyposażenie dodatkowe - str. 6.15. Napędy: PORTOS - str. 6.1, DELUX - str. 6.4, SOMFY - str. 6.7
Kolory 04, 07, 13, 15, 19, 20, 26, 27 oraz wg wzornika RAL - termin realizacji do 15 dni roboczych
W przypadku kolorów RAL mało chodliwych - wycena indywidualna.

ROLETY NADSTAWNE - TL1000®
NAWOJE W POSZCZEGÓLNYCH WIELKOŚCIACH SKRZYNEK PVC

Pancerz PA-39 i PA-45 (aretowany)

Rodzaj skrzynki	szer. 0,35 - 2 m, max. pow. 6,5 m²			szer. 0,35 - 2,5 m, max. pow. 6,5 m²			szer. 0,35 - 3 m, max. pow. 6,5 m²		
	Max. wysokość rolety wraz ze skrzynką (cm)			Max. wysokość rolety wraz ze skrzynką (cm)			Max. wysokość rolety wraz ze skrzynką (cm)		
		z zastosow. rygla automat. (cm)	z zastosow. wieszaka blokady (cm)		z zastosow. rygla automat. (cm)	z zastosow. wieszaka blokady (cm)		z zastosow. rygla automat. (cm)	z zastosow. wieszaka blokady (cm)
PVC	**PA-39 ø 40+PZ50**	**PA-39 ø 40-rygiel**	**PA-39 ø 40-WB.**	**PA-39 ø 60+PZ70**	**PA-39 ø 60-rygiel**	**PA-39 ø 60-WB**	**PA-45 ø 60+PZ70**	**PA-45 ø 60-rygiel**	**PA-45 ø 60-WB**
160 mm	202	198	202	194	190	156	138		129
200 mm	319	319	311	311	307	272	241		219
200 mm+konsola statyczna	300	300	311	311	307	272	241		219
200 mm+dodatkową wkładką styrop.	210	210	214	195	195	199	167		153

Uwaga! Przy zastosowaniu konsoli statycznej KNS, KNS-WSP należy odjąć od podanych tabeli nawojowych: przy szerokości 0 - 2m - 30 cm, przy szerokości 2,01-2,5m - 40 cm, przy szerokości 3m i max. powierzchni 6,5 m² - 30 cm.

Pancerz PVC-37 (aretowany) szer. od 0,35 m do 1,6 m, max. pow. 3 m²

Rodzaj skrzynki	Max. wysokość rolety wraz ze skrzynką (cm)			Max. wysokość rolety wraz ze skrzynką (cm)		
		z zastosow. rygla automat. (cm)	z zastosow. wieszaka blokady (cm)		z zastosow. rygla automat. (cm)	z zastosow. wieszaka blokady (cm)
PVC	**PVC-37 ø 40+PZ50**	**PVC-37 ø 40-rygiel**	**PVC-37 ø 40-WB.**	**PVC-37 ø 60+PZ70**	**PVC-37 ø 60-rygiel**	**PVC-37 ø 60-WB**
160 mm	233	X	170	219	X	192
200 mm	384	X	355	341	X	321
200 mm+konsola statyczna	327	X	327	315	X	315
200 mm+dodatkową wkładką styrop.	201	X	204	186	X	186

max. grubość ramy okiennej 95 mm

rodzaj skrzynki	wysokość skrzynki	głębokość skrzynki
PSK-160	160 mm	253 mm
PSK-200	200 mm	253 mm

(Skrzynki przygotowane pod kotwienie)

Uwaga! Przy szerokości rolety powyżej 2 m należy użyć ø 60. Dodatkowo przy szerokości powyżej 2 m zaleca się uwzględnić wzmocnienie skrzynki - WSP. Przy zastosowaniu wzmocnienia wartości podane w tabelach należy pomniejszyć o 20 cm. Do każdej rolety zaleca się uwzględnić kotwy montażowe SKM licząc 40 cm od boku skrzynki, każda następna kotwa montowana jest co 50cm. Do rolet o szerokości powyżej 1,80 m zaleca się uwzględnić konsole statyczne. Przy zastosowaniu konsoli statycznej należy uwzględnić pomniejszone nawoje (dotyczy skrzynki 160 mm, skrzynka 200 wg. tabeli powyżej). PZ - pierścień zwiększający z ø 40 na ø 50 lub z ø 60 na ø 70.

W standardzie

Pancerz	Wszystkie dostępne kolory PA 39, PA 45, PVC 37 – bez dopłat
Listwa dolna	Srebrny (01), biały (02), szary (03), beż (05), ciemny brąz (08), jasny brąz (09), kość słoniowa (16), antracyt (23)
	Bufory
	Okleinowanie listwy dolnej – lista kolorów oklein oraz terminów realizacji strona 3.29
Zwijacz na taśmę	W kolorze białym, brązowym lub antracyt na życzenie klienta 5 mb (do wysokości 240 cm, do 12 kg)
SUB RKZ66	Stalowe uchwyty boczne
Zaślepki dolne prowadnic	Pochylone pod kątem 5° - bezpłatnie (na życzenie klienta)
Cięcie prowadnic pod kątem	Bezpłatnie (na życzenie klienta)

Za dopłatą

Skrzynka	Powiększenie skrzynki	5%
Klapa rewizyjna	Okleinowanie klapy - lista kolorów oklein oraz terminów realizacji strona 3.29	3%
Listwa dolna	Lakierowana: ciemny beż(04), jasny szary(07), zielony(13), biel kremowa(15), bordowy(19), czarny(20), stalowa oliwka(26), szary bazaltowy(27)	5%
	Lakierowana: wg wzornika RAL	10%
Prowadnica	Okleinowanie prowadnic - lista kolorów oklein oraz terminów realizacji strona 3.29	8%
Zwijacz taśmy 11m	Dotyczy rolet powyżej 240 cm (na życzenie klienta - biały lub brązowy)	25 zł/szt.
WSP RA-10	Stalowe wzmocnienie skrzynki (powyżej 2m)	28 zł/mb
PURS	Taśma rozprężna PURS 10 x 2 mm x 12,5 mb	24 zł/szt.
KNS - 160	Konsola statyczna do skrzynki 160 mm	60 zł/szt.
KNS - 200	Konsola statyczna do skrzynki 200 mm	60 zł/szt.
KNS - WSP - 160	Konsola statyczna do skrzynki 160 mm przy zastosowaniu WSP	60 zł/szt.
KNSK - 200 WSP	Konsola statyczna do skrzynki 200 mm przy zastosowaniu WSP	60 zł/szt.
SKM	Stalowa kotwa montażowa	2 zł/szt.
Listwa tynkowa wew./zew.	W kolorach - biały (LT-02), jasny brąz (LT-09), ciemny brąz (LT-08), antracyt (LT-23)	10 zł/mb
Profil adaptacyjny RN-1 70	Profil adaptacyjny uniwersalny z wkładem aluminiowym - biały	20 zł/mb
	Profil adaptacyjny uniwersalny z wkładem aluminiowym - okleinowany: antracyt gładki (10), antracyt (12), mahoń (22), orzech (30), dąb bagienny (34), złoty dąb (48), winchester (54), szary (99)	24 zł/mb
Poszerzenie < 5,5 cm*	Usługa poszerzenia skrzynki rolety do 5,5 cm (zabudowa boczna skrzynki wykonana z białej pleksi o grubości 5mm)	100zł/szt.
Poszerzenie ≥ 5,5 cm	Usługa poszerzenia skrzynki rolety od 5,5 cm	100zł/szt.

* - Czas oczekiwania do 15 dni roboczych.

Wyposażenie dodatkowe - str. 6.15, Napędy: PORTOS - str. 6.1, DELUX - str. 6.4, SOMFY - str. 6.7, Kolory 04, 07, 13, 15, 19, 20, 26, 27 oraz wg wzornika RAL - termin realizacji do 15 dni roboczych. W przypadku kolorów RAL mało chodliwych - wycena indywidualna.

KONSOLA STATYCZNA DO ROLET NADSTAWNYCH TL1000®

KNS-160
Konsola statyczna
skrzynka 160

KNS-WSP-160
Konsola statyczna
skrzynka 160
ze wzmocnieniem

KNS-200
Konsola statyczna
skrzynka 200

KNSK-200-WSP
Konsola statyczna
skrzynka 200
ze wzmocnieniem

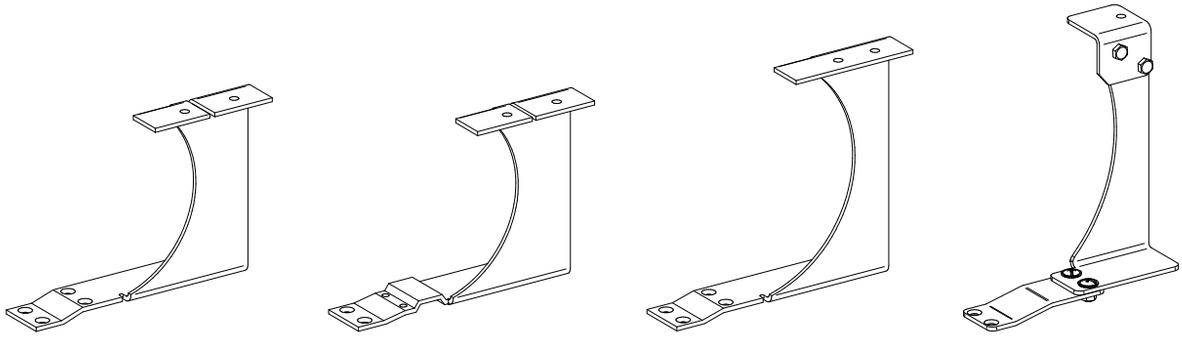

Konsolę statyczną montujemy standardowo co 1 m licząc od zewnętrznej krawędzi boku skrzynki (używając dostarczonych śrub i wkrętów).

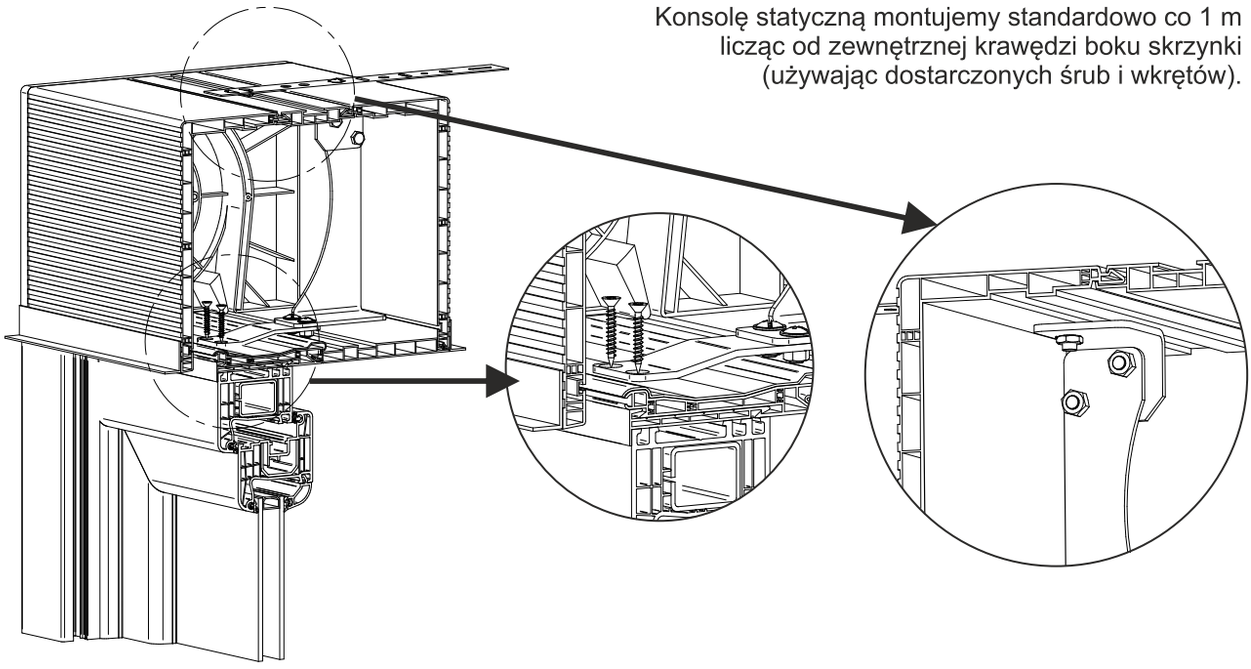

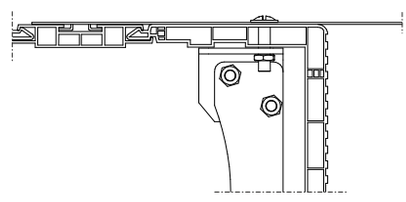

Mocowanie konsoli statycznej w górnej części z kotwą montażową

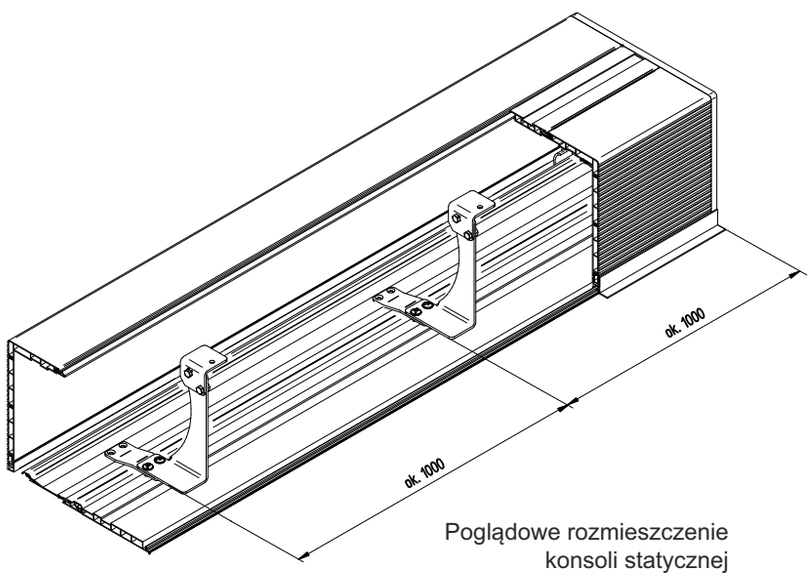

Poglądowe rozmieszczenie konsoli statycznej w skrzynce rolety TL1000

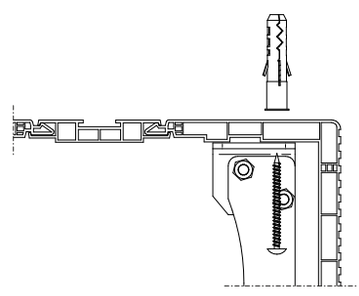

Mocowanie konsoli statycznej w górnej części bez kotwy montażowej

PONADSTANDARDOWE ROZWIĄZANIA DLA ROLET CC1000® TL1000® TP1000K®

DP-PCV-20 - Listwa dystansowa prowadnicy 60x20 mm

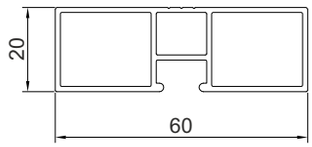

CC1000 z dystansem prowadnicy

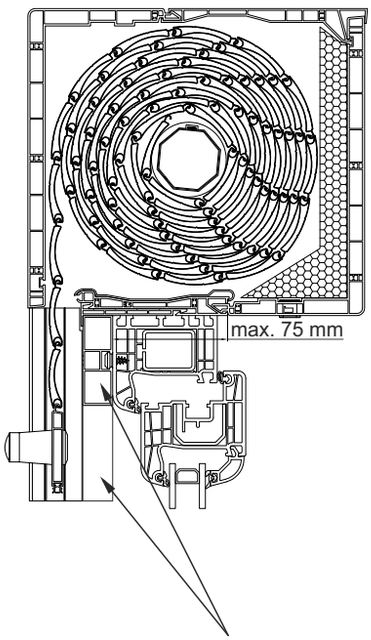

TL1000 z dystansem prowadnicy

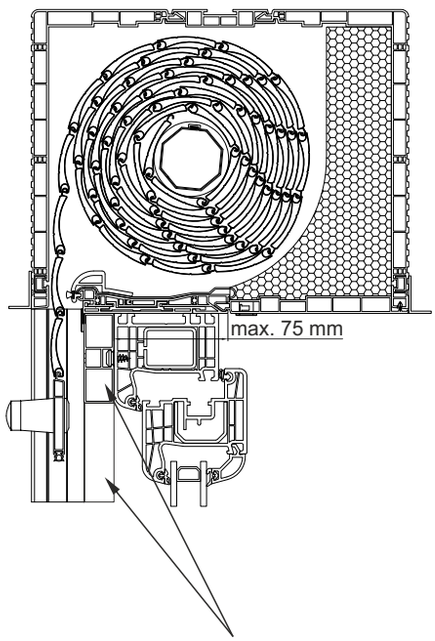

TP1000K z dystansem prowadnicy

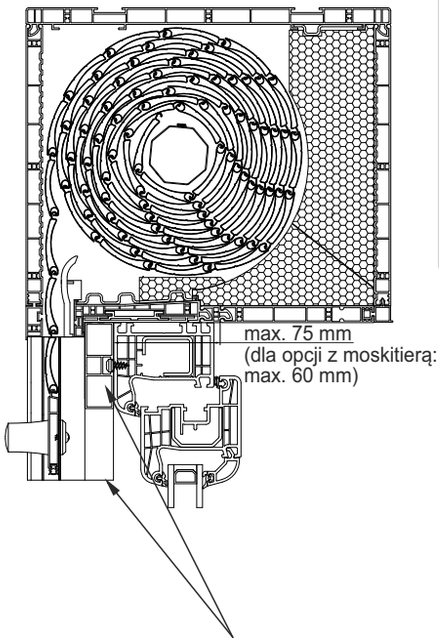

Sposób mocowania
listwy dystansowej **DP-PCV-20**
z prowadnicą **RK-18**

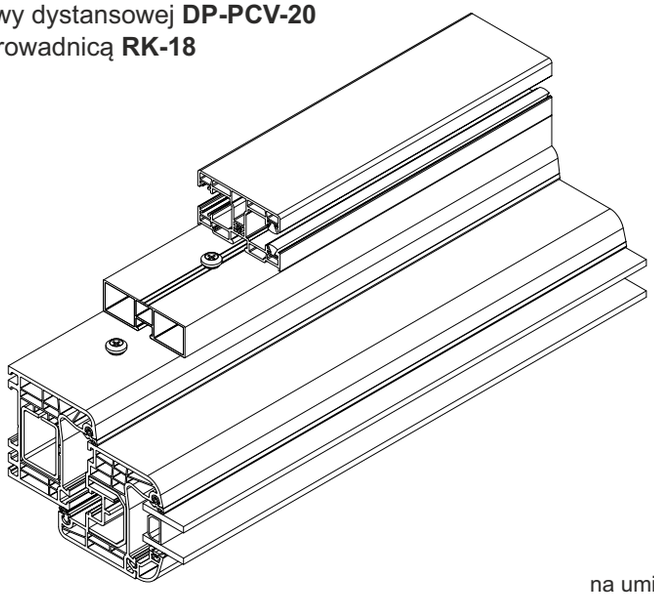

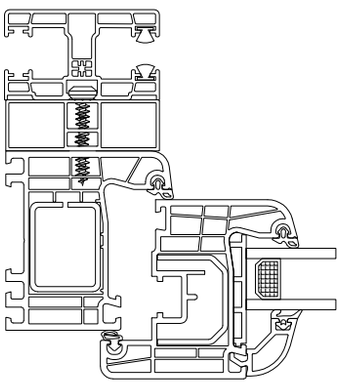

Zamocować standardowe nyple na ramie okiennej.
Listwę dystansową nasunąć na ramę okienną.
Przed montażem prowadnicy na listwę dystansową
należy zamocować nyple 45mm, zwracając uwagę
na umieszczenie prowadnicy odpowiednią stroną na listwie.

PONADSTANDARDOWE ROZWIĄZANIA DLA ROLET TL1000®

(Wycena indywidualna i zlecenie na wyraźne życzenie klienta)

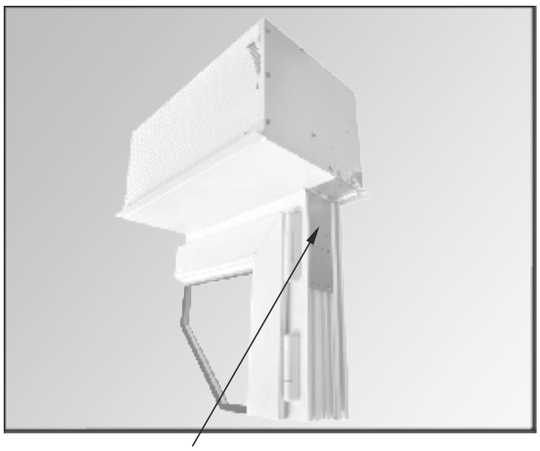

TL1000 Z POSZERZENIEM
Minimalna szerokość poszerzenia z napędem to 5,5 cm.
Przy zastosowaniu zwijacza podtynkowego - wyjście taśmy występuje tylko od czoła skrzynki.
Poniżej 5,5 cm występuje poszerzenie skrzynki zakończone płytą z pleksiglasu, w którym nie ma możliwości umieszczenia napędu.

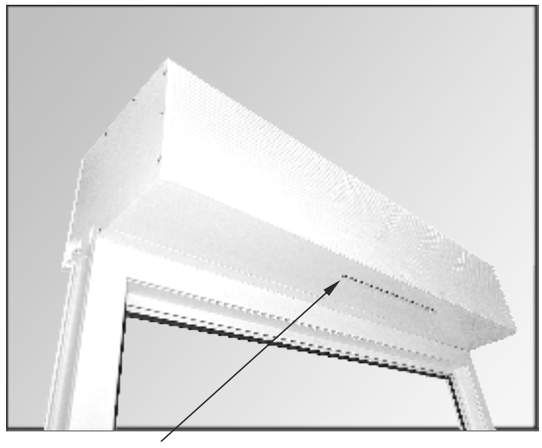

TL1000 Z OTWOREM POD NAWIEWNIKI
wykonywane na wymiar podany przez klienta

CC1000® - PRZEKRÓJ

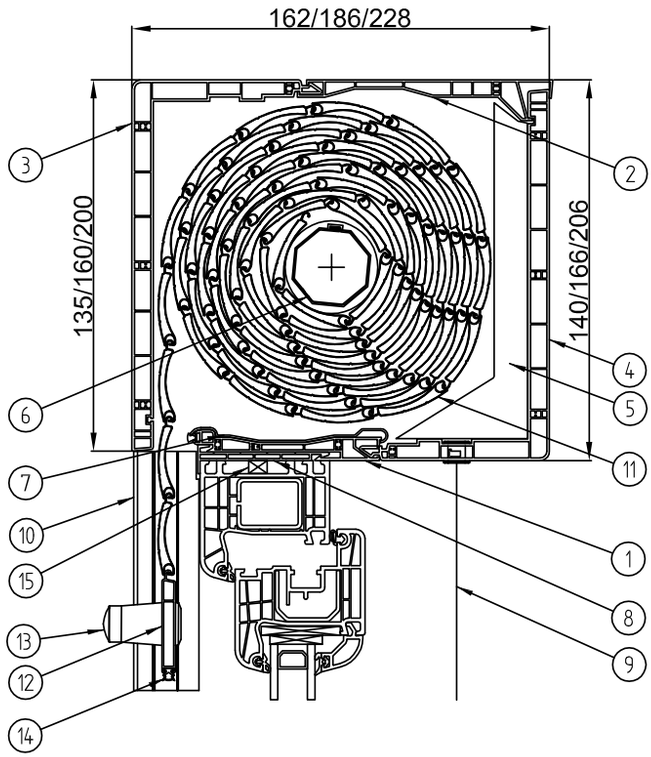

1. Profil dolny skrzynki
2. Profil górny skrzynki
3. Pokrywa zewnętrzna skrzynki
4. Pokrywa zewnętrzna (rewizyjna) skrzynki
5. Wkładka styropianowa
6. Rura nawojowa
7. Wzmocnienie stalowe skrzynki
8. Profil adaptacyjny
9. Taśma
10. Prowadnica rolety z uszczelką szczotkową
11. Pancerz rolety
12. Listwa dolna
13. Bufor listwy dolnej
14. Uszczelka listwy dolnej
15. Taśma rozprężna

TL1000® - PRZEKRÓJ

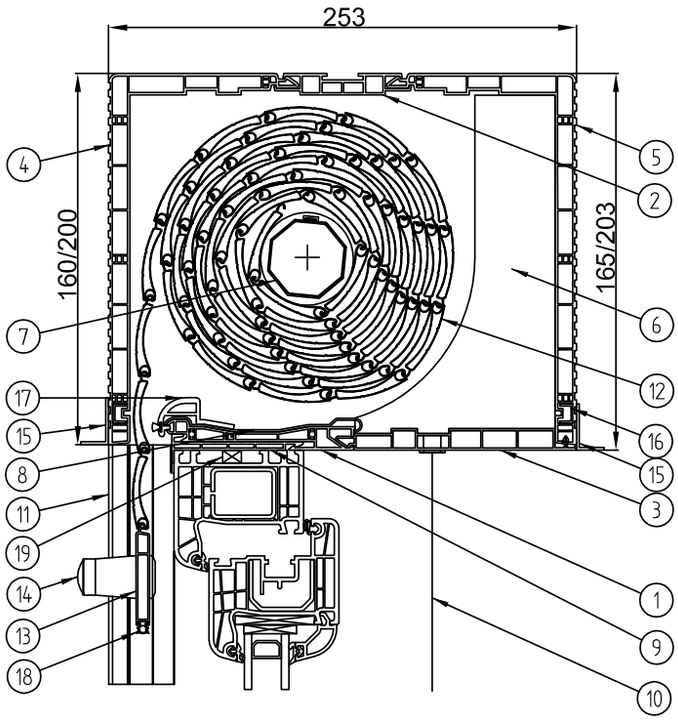

1. Profil dolny skrzynki
2. Profil górny skrzynki
3. Pokrywa rewizyjna
4. Pokrywa zewnętrzna skrzynki
5. Pokrywa wewnętrzna skrzynki
6. Wkładka styropianowa
7. Rura nawojowa
8. Wzmocnienie stalowe skrzynki
9. Profil adaptacyjny
10. Taśma
11. Prowadnica rolety z uszczelką szczotkową
12. Pancerz rolety
13. Listwa dolna
14. Bufor listwy dolnej
15. Listwa tynkowa
16. Wzmocnienie pod listwę tynkową
17. Ślizgacz środkowy
18. Uszczelka listwy dolnej
19. Taśma rozprężna

SYSTEM ROLETY NADSTAWNEJ - TP1000K®

Zalety systemu TP1000K®

- Roleta występuje w wersji z moskitierą lub bez moskitiery.
- Możliwość stosowania profili od **PVC 37** do **PA 39**, **PA 45** w rolecie z moskitierą, oraz dodatkowo **PA 52 mm** oraz **PVC 52** w rolecie bez moskitiery.
- Montaż na ramy okienne o grubości od **60** do **264 mm** (przy pogłębieniu skrzynki + 62 mm; również drzwi typu HS).
- Prosty, pewny i stabilny sposób montażu do różnych profili okiennych.
- Dodatkowe mocowanie przy pomocy blach bocznych. Blachy boczne mogą być wpuszczone w boczne ścianki skrzynki w celu dokładnego łączenia dwóch skrzynek.
- Dodatkowo możliwość montażu wzmocnienia stalowego.
- Montaż wzmocnienia w górnej części rolety od wewnątrz pod kotwami w celu dodatkowego usztywnienia całej konstrukcji. Krawędzie wzmocnienia stalowego górnego osłonięte.
- Możliwość wyboru klapy rewizyjnej: od dołu lub od czoła skrzynki.
- Możliwość wykonania wyjścia taśmy od dołu lub od czoła skrzynki.
- Możliwość zastosowania kotwienia górnego skrzynki.
- Możliwość zabudowy skrzynki od wewnątrz i od zewnątrz. Pokrywy wewnętrzna i zewnętrzna występują jako gładkie lub ryflowane.
- Możliwość montażu listew tynkowych od wewnątrz i na zewnątrz.
- Łatwy dostęp serwisowy do elementów napędu: taśma, silnik, korba.
- Prosty i łatwy sposób zamknięcia moskitiery - system klik-klak.
- Moskitiera umieszczona w kasecie. Możliwość łatwego demontażu serwisowego moskitiery bez użycia wkrętów.
- Moskitiera znajduje się między pancerzem, a oknem.
- Możliwość wykonania dwóch (kilku) rolet w jednej skrzynce z napędem niezależnym lub zależnym.
- Możliwość podzielenia moskitiery na 2 części bez potrzeby dzielenia pancerza rolety.
- Możliwość zamówienia prowadnic rolety z PVC lub z aluminium.
- Zaślepka dolna prowadnicy pochylona pod kątem 5° (dostosowana pod parapety zewnętrzne).
- Możliwość zamontowania uszczelek szczotkowych przy wyjściu pancerza od zewnątrz i wewnątrz.
- SUB-y (stalowe uchwyty boczne) długie na całą wysokość skrzynki, co poprawia stabilność rolety.
- Możliwość zamontowania zaślepki boku skrzynki maskującej wkręty od strony wewnętrznej pomieszczenia.
- Przy połączeniu dwóch skrzynek możliwość zamontowania zaślepki maskujące połączenie od wewnątrz oraz od dołu.
- Łatwa wymiana ślizgaczy – bez użycia wkrętów.
- Przy zastosowaniu podziału moskitiery bez podziału pancerza, pancerz rolety nie ociera o prowadnicę podziałową moskitiery.
- Listwa tynkowa posiada dodatkowe zagięcie ułatwiające jej poprawny montaż w pokrywie ryflowanej.
- Łatwy sposób otwierania klapy rewizyjnej dolnej przy zabudowanej od wewnątrz rolecie.
- Łatwy sposób zmiany otwierania klapy rewizyjnej: od czoła lub od dołu, bez potrzeby dokupowania dodatkowych elementów.
- W pokrywie zewnętrznej przewidziane miejsce wzmocnienia pod listwę tynkową.
- Stabilne połączenie elementów składowych skrzynki na zamkach.
- Pochylony element dolny skrzynki umożliwiający odpływ wody skraplającej się z pancerza.

SYSTEM ROLETY NADSTAWNEJ - TP1000K®

Przekrój i wykaz części - TP1000K® skrzynka 220 bez moskitiery

1	NPB-020	Bok skrzynki 220
2	NPS-010	Profil adaptacyjny uniwersalny
3	NPS-020	Profil skrzynki dół
4	NPS-030	Profil skrzynki góra
5	NPS-050	Profil skrzynki 220 boczny
6	NPS-070	Pokrywa rewizyjna dolna
7	NPS-080	Profil skrzynki łącznik
8	NPS-090	Profil skrzynki dół uzupełnienie
9	NPS-100	Profil boczny dolny
10	NPR-020	Prowadnica podwójna
11	NPD-020	Zaślepka boku
12	NPD-040	Przelotka taśmy
13	NPD-050	Ślizgacz profila 37-45
14	NPL-010	Listwa tynkowa
15	NPL-020	Wkład aluminiowy adaptera
16	NPW-025	Wkładka styropianowa skrzynki 220
17	NPW-045	Wkładka styropianowa dolna
18	NPT-020	Wzmocnienie skrzynki
19	NPT-040	Stalowe uchwyty boczne 56 mm
20	NPT-030	Stalowe uchwyty boczne 30 mm
21	NPT-050	Stalowa kotwa montażowa
22	LO 28/10	Łożysko 28/10 do PCV
23	OBS-40-PCV	Obsadka 40 do PVC z trzpieniem
24	PZ 40/50	Pierścień zwiększający
25	SW 40	Rura oktagonalna 40
26	RKZ 72	Koło nawojowe do skrzynki 200/220
27	RA-2-00 7 MM	Zbrojenie osłony małe
28	NPT-010	Stalowe wzmocnienie skrzynki
29	NPW-065	Wkładka grafitowa dodatkowa skrzynki 180, 220, 250

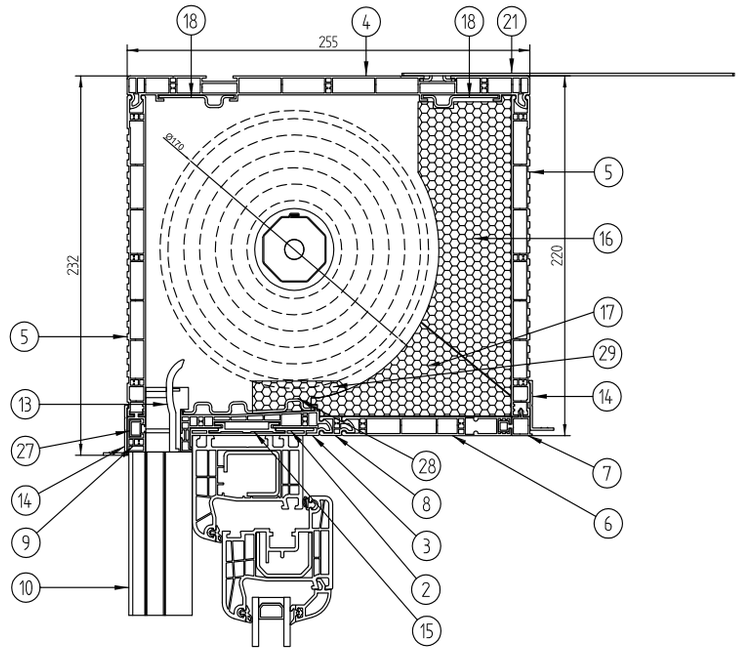

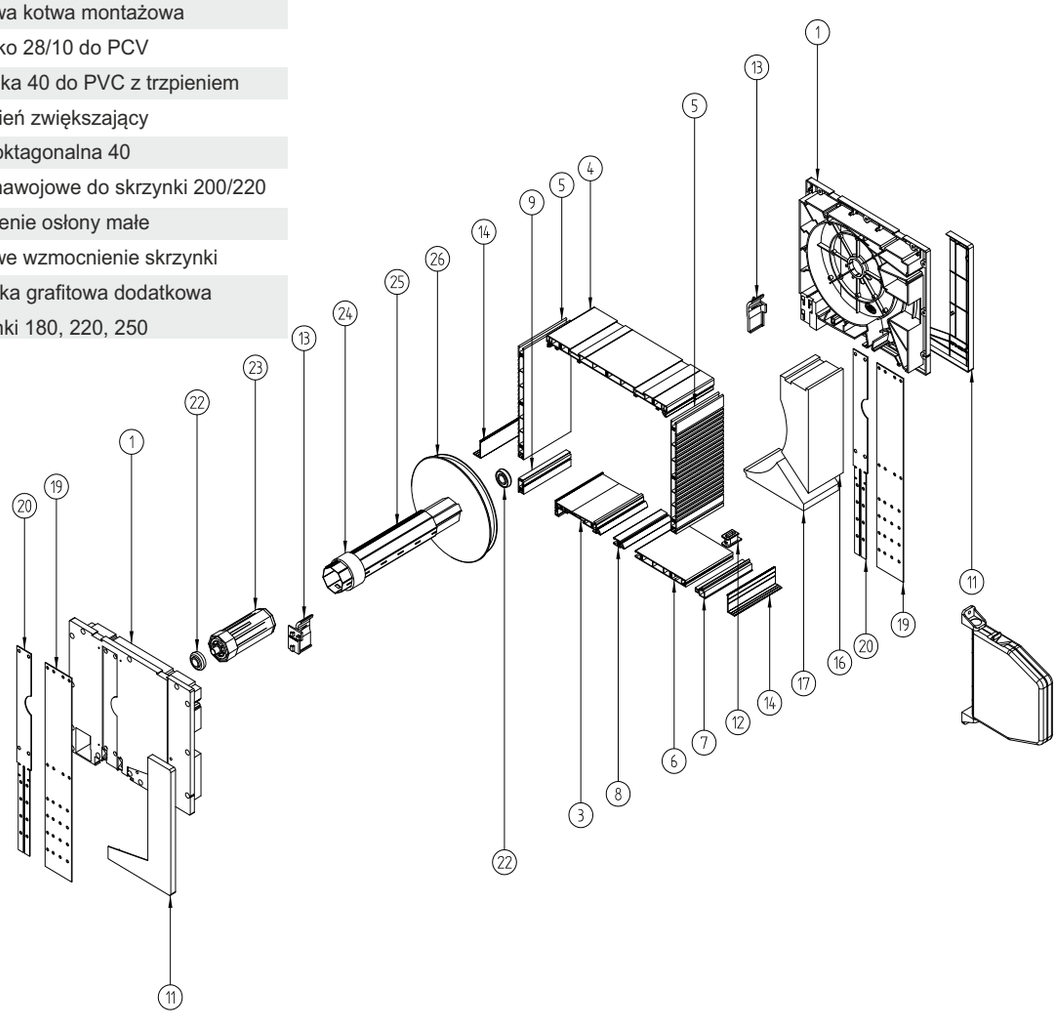

SYSTEM ROLETY NADSTAWNEJ - TP1000K®

Przekrój i wykaz części - TP1000K® skrzynka 220 z moskitierą

1	NPB-120	Bok 220
2	NPS-010	Profil adaptacyjny uniwersalny
3	NPS-020	Profil skrzynki dół
4	NPS-030	Profil skrzynki góra
5	NPS-050	Profil skrzynki 220 boczny
6	NPS-070	Pokrywa rewizyjna dolna
7	NPS-080	Profil skrzynki łącznik
8	RA-2-00 7MM	Zbrojenie osłony małe
9	NPS-100	Profil boczny dolny
10	NPR-010	Prowadnica podwójna do moskitiery
11	M-RN-010	Kaseta moskitiery
12	M-RN-020	Bok kasety
13	M-RN-050	Zasuwka kasety
14	MOS-XX	Moskitiera na rurce 23,5 mm
15	M-RW-200	Hamulec moskitiery
16	M-RN-200	Bok kasety ze sprężyną
17	NPD-020	Zaślepka boku
18	NPD-040	Przelotka taśmy
19	NPD-050	Ślizgacz profila 37-45
20	NPL-010	Listwa tynkowa
21	NPL-020	Wkład aluminiowy adaptera
22	NPW-025	Wkładka styropianowa skrzynki 220
23	NPW-055	Wkładka styropianowa dolna do skrzynki z moskitierą
24	NPW-075	Wkładka grafitowa dodatkowa sk. 180, 220, 250 z moskitierą
25	NPT-020	Wzmocnienie skrzynki do moskit
26	NPT-040	Stalowe uchwyty boczne 56 mm
27	NPT-030	Stalowe uchwyty boczne 30 mm
28	NPT-050	Stalowa kotwa montażowa
29	LO 28/10	Łożysko 28/10 do PCV
30	OBS-40-PCV	Obsadka 40 do PVC z trzpieniem
31	PZ 40/50	Pierścień zwiększający
32	SW 40	Rura oktagonalna 40
33	RKZ 72	Koło nawojowe do skrzynki 200/220

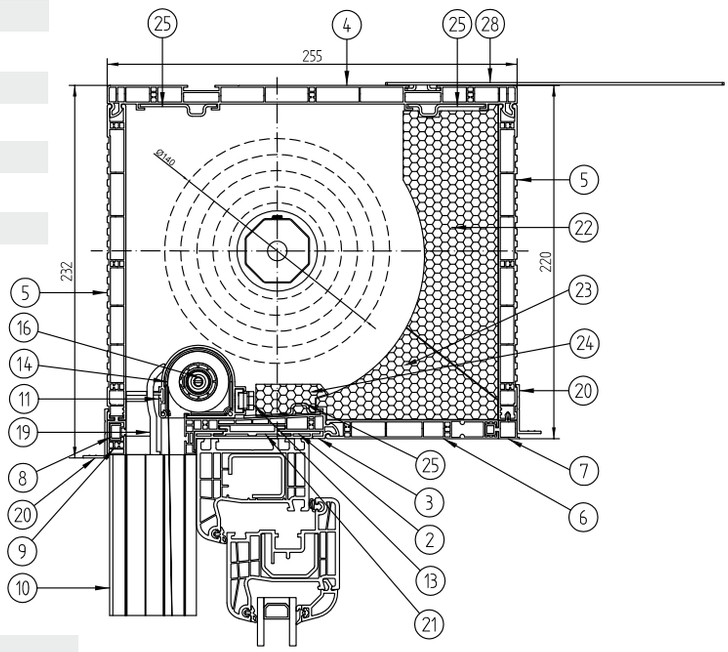

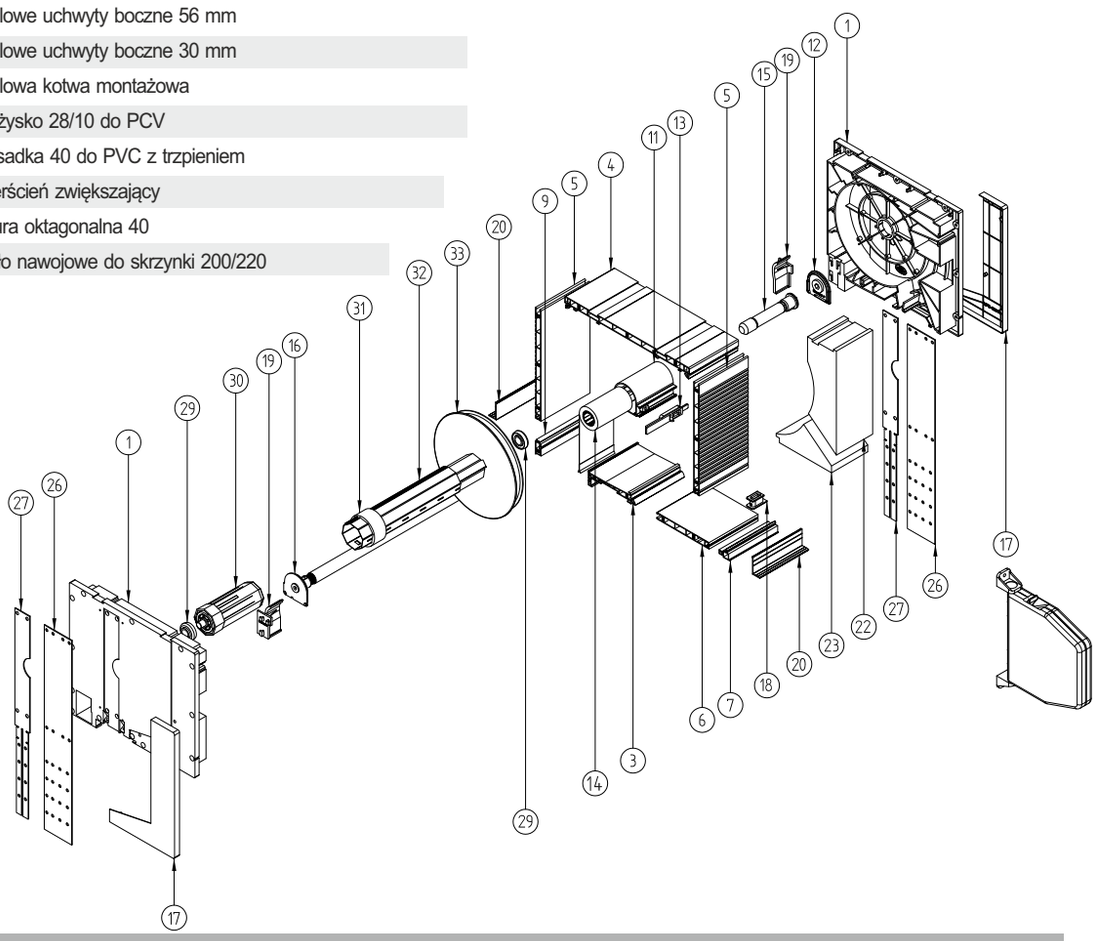

SYSTEM ROLETY NADSTAWNEJ - TP1000K®

Roleta TP1000K® skrzynka 220 - klapy rewizyjne

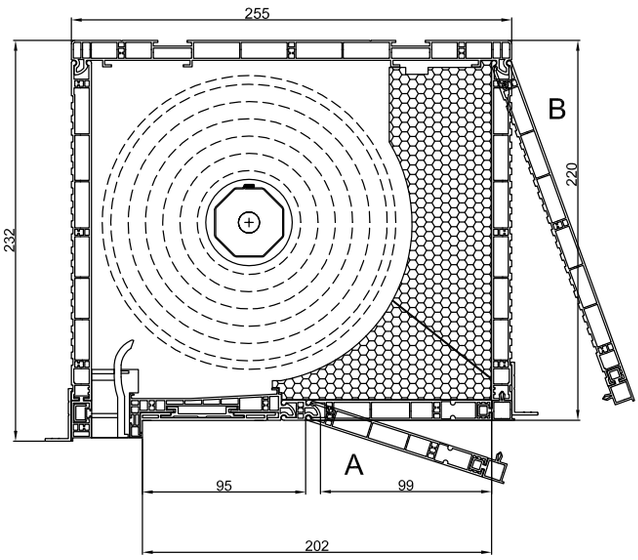

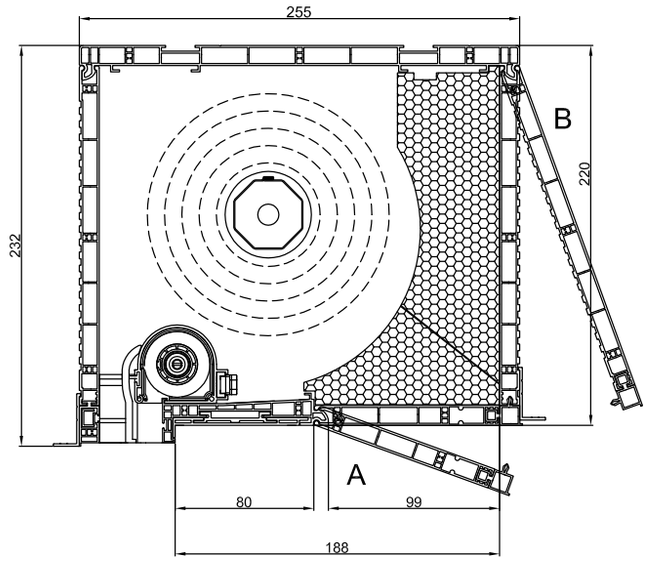

Roleta TP1000K® skrzynka 220 - wyjścia taśmy

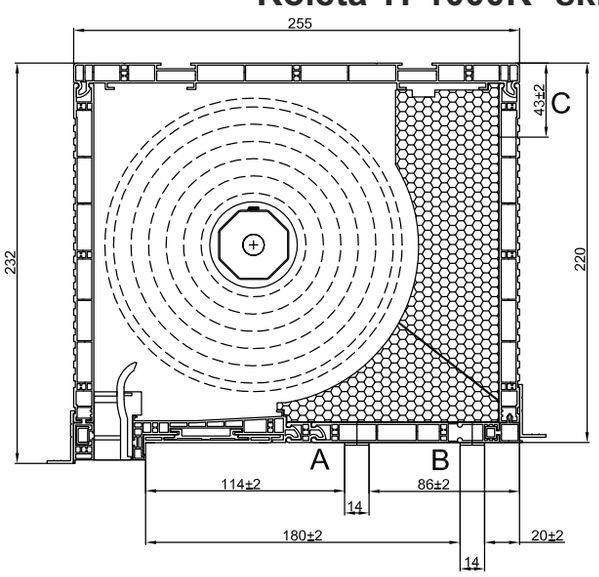

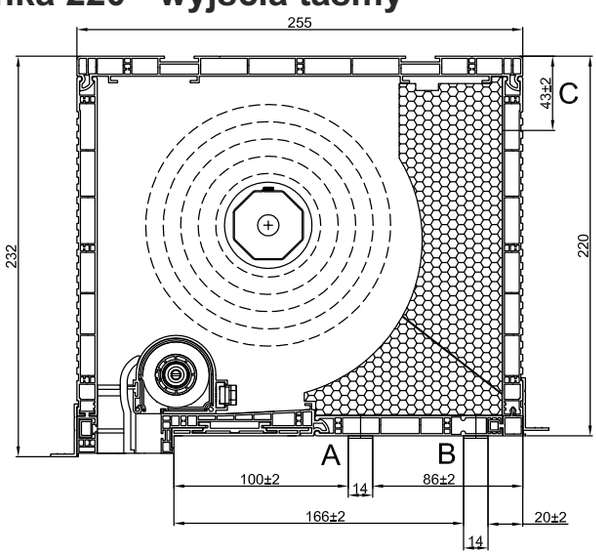

Roleta TP1000K® skrzynka 220 - rozmieszczenie wzmocnień skrzynki

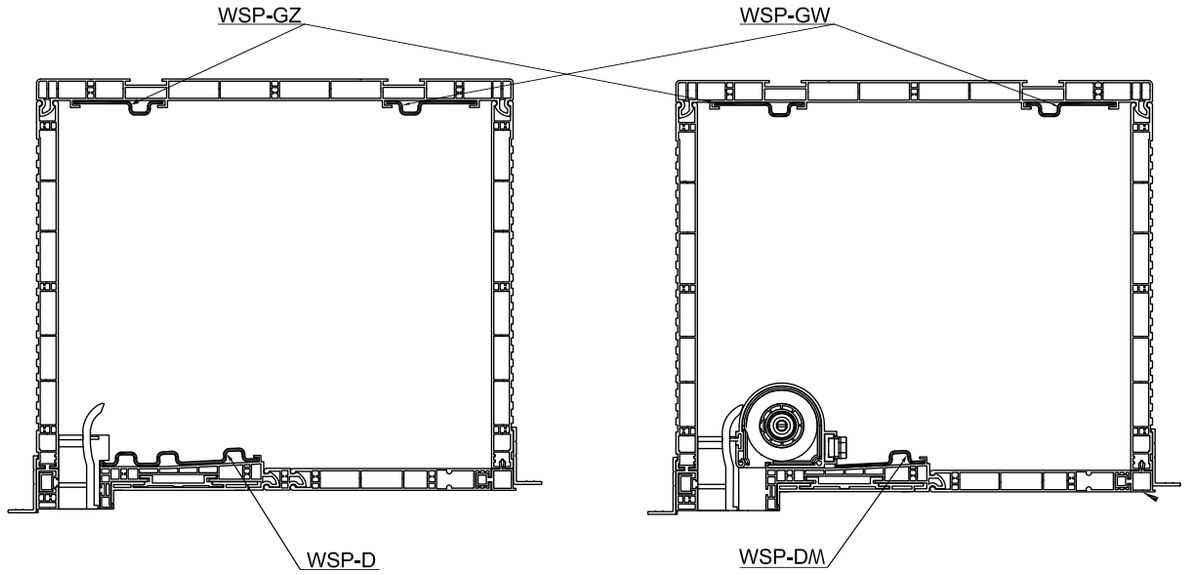

SYSTEM ROLETY NADSTAWNEJ - TP1000K®

Roleta TP1000K® - montaż kasety moskitiery w skrzynce 220

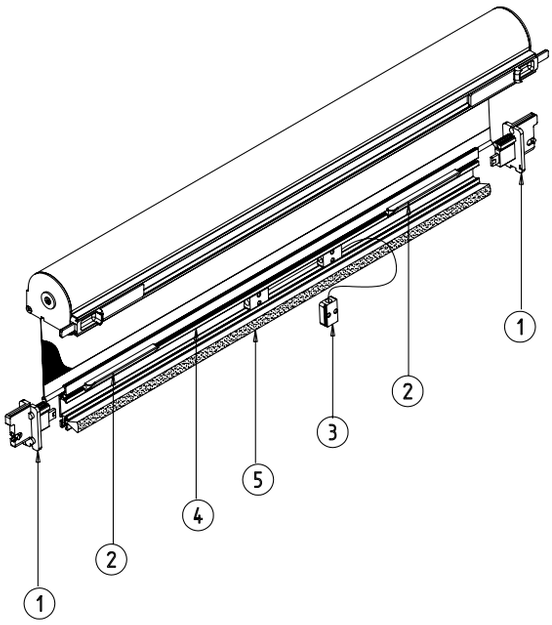

1. **MZW-040** Końcówka listwy dolnej blokady KLIK-KLAK (lewa/prawa) z zasuwką
2. **M-RW-080** Uchwyt listwy dolnej moskitiery
3. **M-RW-070** Uchwyt sznurkowy moskitiery
4. **LDM 41x8** Listwa dolna moskitiery
5. **SP 5,5x14** Uszczelka szczotkowa w listwie dolnej moskitiery

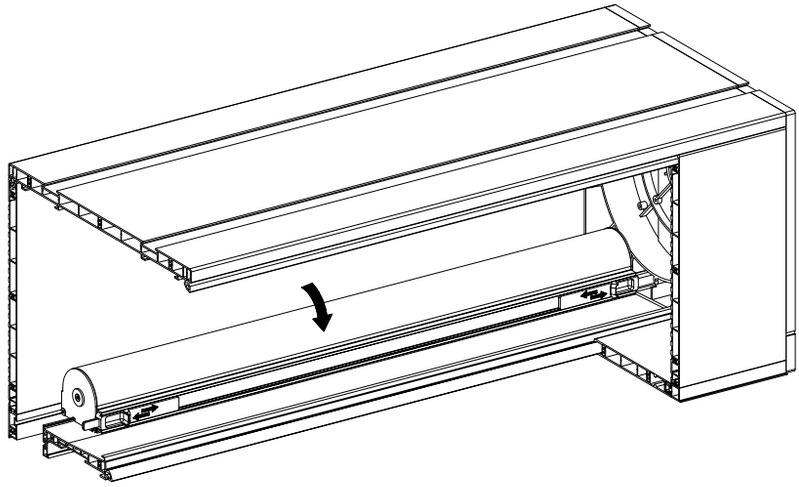

Roleta TP1000K® - montaż zamka blokady KLIK-KLAK w prowadnicy PVC i ALU

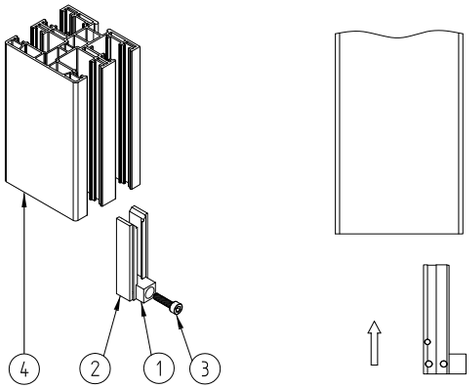

1. **M-RN-030** Zamek blokady KLIK-KLAK do prowadnicy PVC cz. L
2. **M-RN-040** Zamek blokady KLIK-KLAK do prowadnicy PVC cz. P.
3. **M 4x16** Śruba imbusowa z nakrętką
4. **NPR-010** Prowadnica rolety z moskitierą

Roleta TP1000K® - wkładki styropianowe boków

NPW-090 L/P
Wkładka styropianowa boku 220

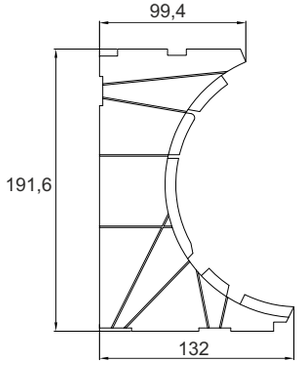

NPW-100 L/P
Wkładka styropianowa boku 220 do moskitiery

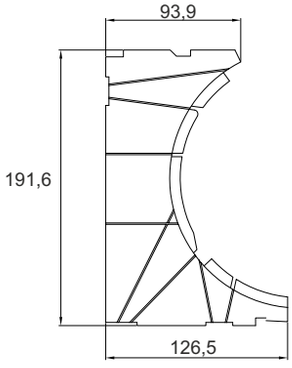

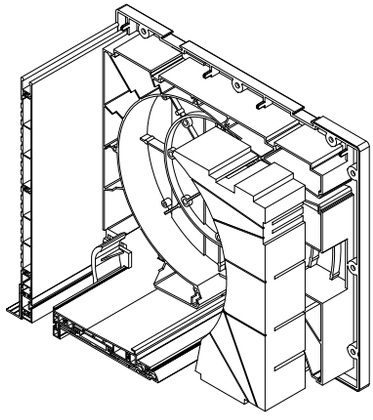

SYSTEM ROLETY NADSTAWNEJ - TP1000K®

NPT-040
Stalowy uchwyt
boczny 56 mm

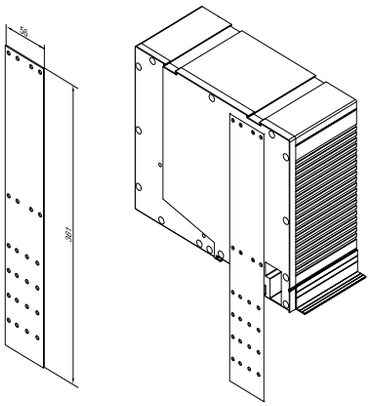

NPT-030
Stalowy uchwyt
boczny 30 mm

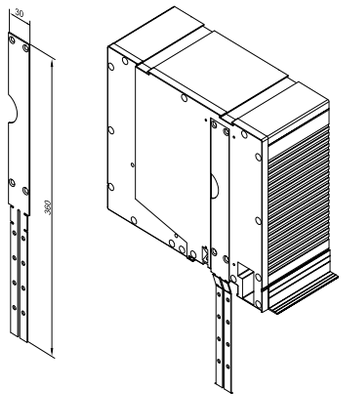

NPT-050
Stalowa kotwa
montażowa

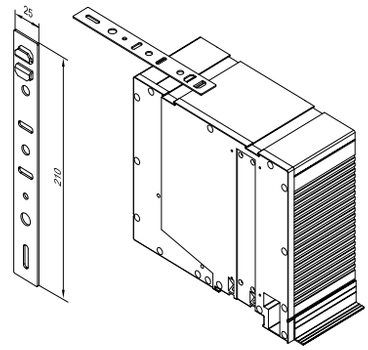

Roleta TP1000K® - listwa tynkowa

NPL-010
Listwa tynkowa

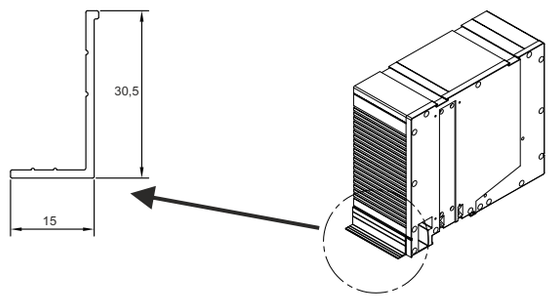

Roleta TP1000K® - zaślepki boków

NPD-020 L/R
Zaślepka boku 220 (prawa/lewa)

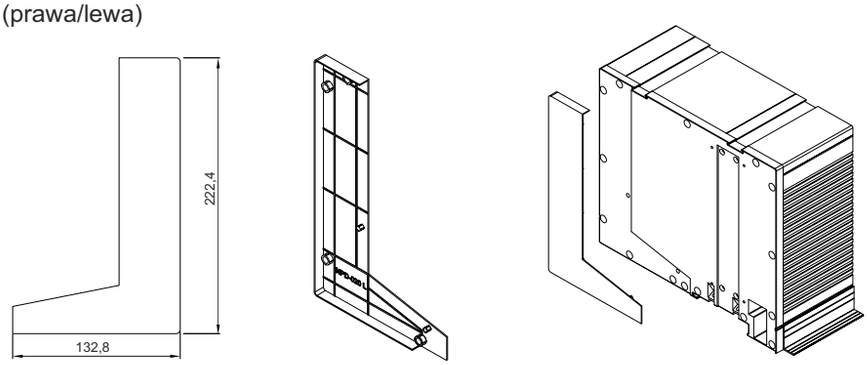

NPD-150, NPD-160
Zaślepki podwójne boku 220

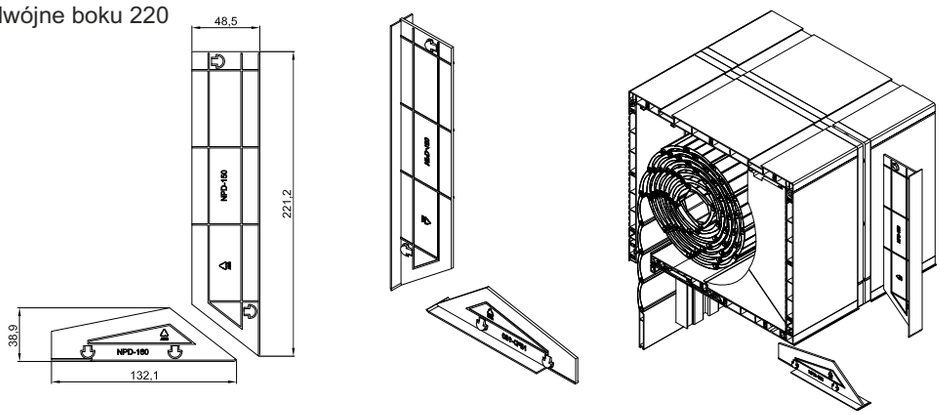

ROLETY NADSTAWNE - TP1000K®

NAWOJE W POSZCZEGÓLNYCH WIELKOŚCIACH SKRZYNEK PVC

Pancerz PA-39, PA-45, PA-52 (aretowany)

Rodzaj skrzynki	szer. 0,35-2 m, max.pow. 6,5 m²			szer. 0,35-2,5 m, max.pow. 6,5 m²			szer. 0,35-3 m., max.pow. 6,5 m²			szer. 0,35-3,7 m., max.pow. 8,0 m²		
	Max. wysokość rolety wraz ze skrzynką			Max. wysokość rolety wraz ze skrzynką			Max. wysokość rolety wraz ze skrzynką			Max. wysokość rolety wraz ze skrzynką		
		z zastosow. rygla automat. (cm)	z zastosow. wieszaka blokady (cm)		z zastosow. rygla automat. (cm)	z zastosow. wieszaka blokady (cm)		z zastosow. rygla automat. (cm)	z zastosow. wieszaka blokady (cm)		z zastosow. rygla automat. (cm)	z zastosow. wieszaka blokady (cm)
PVC	**PA-39 ø 40+PZ50**	**PA-39 ø 40-rygiel**	**PA-39 ø 40-WB.**	**PA-39 ø 60+PZ70**	**PA-39 ø 60-rygiel**	**PA-39 ø 60-WB**	**PA-45 ø 60+PZ70**	**PA-45 ø 60-rygiel**	**PA-45 ø 60-WB**	**PA-52 ø 60+PZ70**	**PA-52 ø 60-rygiel**	**PA-52 ø 60-WB**
180 mm	236	232	230	212	200	216	169	169	169	166	x	166
220 mm	349	340	349	328	298	298	255	255	255	212	x	212
250 mm	418	418	418	402	402	402	334	334	334	272	x	272
180 mm+konsola statyczna	169	165	177	158	154	142	129	129	120	124	x	114
220 mm+konsola statyczna	302	302	302	290	290	290	255	255	245	212	x	212
250 mm+konsola statyczna	418	418	418	402	402	402	334	334	334	272	x	272
180 mm+dodatkową wkładką styrop.	138	134	134	95	91	95	93	93	93	88	x	78
220 mm+dodatkową wkładką styrop.	250	250	250	212	204	204	173	173	173	170	x	180
250 mm+dodatkową wkładką styrop.	418	418	418	402	402	402	334	334	334	272	x	272

Pancerz PVC-37 i PVC-52 (aretowany)

Rodzaj skrzynki	szer. od 0,35 m do 1,6 m; max. powierzchnia 3 m²						szer. do 3 m; max.pow. 4,5 m²		
	Max. wysokość rolety wraz ze skrzynką (cm)			Max. wysokość rolety wraz ze skrzynką (cm)			Max. wysokość rolety wraz ze skrzynką (cm)		
		z zastosow. rygla automat. (cm)	z zastosow. wieszaka blokady (cm)		z zastosow. rygla automat. (cm)	z zastosow. wieszaka blokady (cm)		z zastosow. rygla automat. (cm)	z zastosow. wieszaka blokady (cm)
PVC	**PVC-37 ø 40+PZ50**	**PVC-37 ø 40-rygiel**	**PVC-37 ø 40-WB.**	**PVC-37 ø 60+PZ70**	**PVC-37 ø 60-rygiel**	**PVC-37 ø 60-WB**	**PVC-52 ø 60+PZ70**	**PVC-52 ø 60-rygiel**	**PVC-52 ø 60-WB**
180 mm	236	x	236	217	x	210	157	x	161
220 mm	360	x	340	317	x	325	212	x	212
250 mm	431	x	443	420	x	417	272	x	261
180 mm+konsola statyczna	165	x	165	151	x	151	119	x	119
220 mm+konsola statyczna	314	x	329	270	x	270	212	x	212
250 mm+konsola statyczna	431	x	443	420	x	417	272	x	261
180 mm+dodatkową wkładką styrop.	132	x	136	121	x	114	67	x	67
220 mm+dodatkową wkładką styrop.	240	x	206	199	x	195	170	x	180
250 mm+dodatkową wkładką styrop.	431	x	443	420	x	417	272	x	261

<u>Uwaga!</u> Przy szerokości rolety powyżej 2 m (dotyczy podziałów w jednej skrzynce) należy użyć ø 60.
Dodatkowo przy szerokości powyżej 2 m zaleca się uwzględnić wzmocnienie skrzynki - WSP GW, WSP GZ, WSP D.
Do każdej rolety zaleca się uwzględnić kotwy montażowe NPT-050 licząc 40 cm od boku skrzynki, każda następna kotwa montowana jest co 50 cm.
Minimalna szerokość rolety z moskitierą przy zastosowaniu hamulca wynosi 67 cm.
Do rolet o szerokości powyżej 1,80 m zaleca się uwzględnić konsole statyczne.
PZ - pierścień zwiększający z ø 40 na ø 50 lub z ø 60 na ø 70.

rodzaj skrzynki	wysokość skrzynki	głębokość skrzynki	max. grubość ramy okiennej					
			rewizja od dołu	rewizja od dołu +31	rewizja od dołu +62	rewizja od czoła	rewizja od czoła +31	rewizja od czoła +62
PSK-180	180 mm	255 mm	95 mm	-	-	200 mm	-	-
PSK-220	220 mm	255 mm	95 mm	125 mm	156 mm	200 mm	233 mm	264 mm
PSK-250	250 mm	255 mm	95 mm	125 mm	156 mm	200 mm	233 mm	264 mm

ROLETY NADSTAWNE - TP1000K®

W standardzie

Pancerz	Wszystkie dostępne kolory PA 39, PA 45, PA 52, PVC 37, PVC 52 – bez dopłat
Listwa dolna	Srebrny(01), biały(02), szary(03), beż(05), ciemny brąz(08), jasny brąz(09), kość słoniowa(16), antracyt(23)
	Bufory
	Okleinowanie listwy dolnej – lista kolorów oklein oraz terminów realizacji strona 3.29
Zwijacz na taśmę	W kolorze białym, brązowym lub antracyt na życzenie klienta 5 mb (do wysokości 240 cm, do 12 kg)
Adapter NPS-011,NPS-010	Profil adaptacyjny uniwersalny KLIK (do 180 cm szerokości) lub wsuwany (wzmocniony aluminiowym wkładem NPL-020)
SUB NPT 56 mm	Stalowe uchwyty boczne (do skrzynki 180 - NPT-140, do skrzynki 220 - NPT-040, do skrzynki 250 - NPT-150)
NPW-065	Wkładka grafitowa dodatkowa skrzynki 180, 220, 250 bez moskitiery - bezpłatnie (na życzenie klienta)
NPW-140 L/P	Wkładki styropianowe boków skrzynki 180
NPW-090 L/P	Wkładki styropianowe boków skrzynki 220
NPW-160 L/P	Wkładki styropianowe boków skrzynki 250
Zaślepki dolne prowadnic	Pochylone pod kątem 5° - bezpłatnie (na życzenie klienta)
Cięcie prowadnic pod kątem	Bezpłatnie (na życzenie klienta - dotyczy prowadnic PVC)

Za dopłatą

Klapa rewizyjna	Okleinowanie klapy - lista kolorów oklein oraz terminów realizacji strona 3.29	3%
Skrzynka	Powiększenie skrzynki	5%
Listwa dolna	Lakierowana: ciemny beż(04), jasny szary(07), zielony(13), biel kremowa(15), bordowy(19), czarny(20), stalowa oliwka(26), szary bazaltowy(27)	5%
	Lakierowana: wg wzornika RAL	10%
Prowadnica PCV NPR-020	Okleinowanie prowadnic - lista kolorów oklein oraz terminów realizacji strona 3.29	8%
Zwijacz taśmy 11m	Dotyczy rolet powyżej 240 cm (na życzenie klienta - biały lub brązowy)	25 zł/szt.
WSP GW / WSP GZ	Stalowe wzmocnienie górne skrzynki bez moskitiery wew. lub zew. NPT-020	8 zł/mb
WSP D	Stalowe wzmocnienie dolne skrzynki bez moskitiery NPT-010	15 zł/mb
PURS	Taśma rozprężna PURS 10 x 2 mm x 12,5 mb	24 zł/szt.
Listwa tynkowa wew./zew.	w kolorach - biały (NPL-010-02), jasny brąz (NPL-010-09), ciemny brąz (NPL-010-08), antracyt (NPL-010-23)	10 zł/mb
SUB NPT 30 mm L/P	Stalowy uchwyt boczny (do skrzynki 180 - NPT-120, do skrzynki 220 - NPT-030, do skrzynki 250 - NPT-130)	44 zł/kpl.
SKM NPT-050	Stalowa kotwa montażowa	2 zł/szt.
Prowadnica ALU NPR-040	Lakierowana: srebrny(01), biały(02), szary(03), beż(05), ciemny brąz(08), jasny brąz(09), kość słoniowa(16), antracyt(23)	39 zł/mb
	Lakierowana: ciemny beż(04), jasny szary(07), zielony(13), biel kremowa(15), bordowy(19), czarny(20), stalowa oliwka(26), szary bazaltowy(27)	49 zł/mb
	Lakierowana: wg wzornika RAL	59 zł/mb
	Okleinowana - lista kolorów oklein oraz terminów realizacji strona 3.29 (z wyłączeniem koloru szary kwarcowy(61))	53 zł/mb
NPD-090	Zaślepka kanału pancerza w prowadnicy NPR-010 i NPR-020 biała	5 zł/mb
	Okleinowanie zaślepki kanału pancerza w prowadnicy NPR-010 i NPR-020 (lista kolorów oklein strona 3.29)	11 zł/mb
NPD-080	Zaślepka kanału moskitiery w prowadnicy NPR-010 i NPR-030 biała	5 zł/mb
	Okleinowanie zaślepki kanału moskitiery w prowadnicy NPR-010 i NPR-030 (lista kolorów oklein strona 3.29)	11 zł/mb
NPD-010 L/P	Zaślepki boków skrzynki 180 (dostępne tylko w skrzynkach bez pogłębienia)	5 zł/kpl.
NPD-020 L/P	Zaślepki boków skrzynki 220 (dostępne tylko w skrzynkach bez pogłębienia)	5 zł/kpl.
NPD-030 L/P	Zaślepki boków skrzynki 250 (dostępne tylko w skrzynkach bez pogłębienia)	5 zł/kpl.
NPD-110	Zaślepka maskująca połączenie dwóch skrzynek 180 od czoła	4 zł/szt.
NPD-150	Zaślepka maskująca połączenie dwóch skrzynek 220 od czoła	4 zł/szt.
NPD-100	Zaślepka maskująca połączenie dwóch skrzynek 250 od czoła	4 zł/szt.
NPD-120	Zaślepka maskująca połączenie dwóch skrzynek 180, 250 od dołu	3 zł/szt.
NPD 160	Zaślepka maskująca połączenie dwóch skrzynek 220 od dołu	3 zł/szt.
NPTK-010	Konsola statyczna do skrzynki 220 mm. bez wzmocnienia dolnego	60 zł/szt.
NPTK-020	Konsola statyczna do skrzynki 220 mm. ze wzmocnieniem dolnym	60 zł/szt.
NPTK-030	Konsola statyczna do skrzynki 180 mm. bez wzmocnienia dolnego	60 zł/szt.
NPTK-040	Konsola statyczna do skrzynki 180 mm. ze wzmocnieniem dolnym	60 zł/szt.
NPTK-050	Konsola statyczna do skrzynki 250 mm. bez wzmocnienia dolnego	60 zł/szt.
NPTK-060	Konsola statyczna do skrzynki 250 mm. ze wzmocnieniem dolnym	60 zł/szt.
Poszerzenie < 5,5 cm*	Usługa poszerzenia skrzynki rolety do 5,5 cm (zabudowa boczna skrzynki wykonana z białej pleksi o grubości 5mm)	100 zł/szt.
Poszerzenie ≥ 5,5 cm	Usługa poszerzenia skrzynki rolety od 5,5 cm	100 zł/szt.
PGS-31 B	Pogłębienie skrzynki 220/250 o 31 mm kolor biały	16 zł/mb
PGS-31 B+D	Pogłębienie skrzynki 220/250 o 31 mm kolor biały + dekor	19 zł/mb
PGS-31 D	Pogłębienie skrzynki 220/250 o 31 mm dekor	22 zł/mb
PGS-62 B	Pogłębienie skrzynki 220/250 o 62 mm kolor biały	32 zł/mb
PGS-62 B+D	Pogłębienie skrzynki 220/250 o 62 mm kolor biały + dekor	38 zł/mb
PGS-62 D	Pogłębienie skrzynki 220/250 o 62 mm dekor	44 zł/mb

* - Czas oczekiwania do 15 dni roboczych.

Wyposażenie dodatkowe - str. 6.15, Napędy: PORTOS - str. 6.1, DELUX - str. 6.4, SOMFY - str. 6.7
Kolory 04, 07, 13, 15, 19, 20, 26, 27 oraz wg wzornika RAL - termin realizacji do 15 dni roboczych
W przypadku kolorów RAL mało chodliwych - wycena indywidualna.

ROLETY NADSTAWNE - TP1000K® Z MOSKITIERĄ

NAWOJE W POSZCZEGÓLNYCH WIELKOŚCIACH SKRZYNEK PVC

Pancerz PA-39 i PA-45 (aretowany)

szer. 0,55-1,8 m,max powierzchnia 4,5 m^2

Rodzaj skrzynki	Max. wysokość rolety wraz ze skrzynką (cm)			Max. wysokość rolety wraz ze skrzynką (cm)			Max. wysokość rolety wraz ze skrzynką (cm)		
		z zastosow. rygla automat. (cm)	z zastosow. wieszaka blokady (cm)		z zastosow. rygla automat. (cm)	z zastosow. wieszaka blokady (cm)		z zastosow. rygla automat. (cm)	z zastosow. wieszaka blokady (cm)
PVC	**PA-39 ø 40+PZ50**	**PA-39 ø 40-rygiel**	**PA-39 ø 40-WB.**	**PA-39 ø 60+PZ70**	**PA-39 ø 60-rygiel**	**PA-39 ø 60-WB**	**PA-45 ø 60+PZ70**	**PA-45 ø 60-rygiel**	**PA-45 ø 60-WB**
180 mm	168	168	168	150	158	161	120	120	124
220 mm	230	212	212	212	204	204	173	173	137
250 mm	265	265	265	265	265	265	265	265	265
180 mm+konsola statyczna	168	168	168	150	158	161	120	120	124
220 mm+konsola statyczna	230	212	212	212	204	204	173	173	137
250 mm+konsola statyczna	265	265	265	265	265	265	265	265	265
180 mm+dodatkową wkładką styrop.	168	168	168	150	158	161	120	120	124
220 mm+dodatkową wkładką styrop.	230	212	212	212	204	204	173	173	137
250 mm+dodatkową wkładką styrop.	265	265	265	265	265	265	265	265	265

Pancerz PVC-37 (aretowany)

szer. od 0,55 do 1,6 m; max. powierzchnia 3 m^2

Rodzaj skrzynki	Max. wysokość rolety wraz ze skrzynką (cm)			Max. wysokość rolety wraz ze skrzynką (cm)		
		z zastosow. rygla automat. (cm)	z zastosow. wieszaka blokady (cm)		z zastosow. rygla automat. (cm)	z zastosow. wieszaka blokady (cm)
PVC	**PVC-37 ø 40+PZ50**	**PVC-37 ø 40-rygiel**	**PVC-37 ø 40-WB.**	**PVC-37 ø 60+PZ70**	**PVC-37 ø 60-rygiel**	**PVC-37 ø 60-WB**
180 mm	168	x	168	168	x	154
220 mm	230	x	206	199	x	195
250 mm	265	x	265	265	x	265
180 mm+konsola statyczna	168	x	168	168	x	154
220 mm+konsola statyczna	230	x	206	199	x	195
250 mm+konsola statyczna	265	x	265	253	x	265
180 mm+dodatkową wkładką styrop.	168	x	168	168	x	154
220 mm+dodatkową wkładką styrop.	230	x	206	199	x	195
250 mm+dodatkową wkładką styrop.	265	x	265	265	x	265

<u>Uwaga!</u> Przy szerokości rolety powyżej 2 m (dotyczy podziałów w jednej skrzynce) należy użyć ø 60.

Dodatkowo przy szerokości powyżej 2 m zaleca się uwzględnić wzmocnienie skrzynki - WSP GW, WSP GZ, WSP DM.

Do każdej rolety zaleca się uwzględnić kotwy montażowe NPT-050 licząc 40 cm od boku skrzynki, każda następna kotwa montowana jest co 50 cm.

Minimalna szerokość rolety z moskitierą przy zastosowaniu hamulca wynosi 67 cm.

Do rolet o szerokości powyżej 1,80 m zaleca się uwzględnić konsole statyczne.

PZ - pierścień zwiększający z ø 40 na ø 50 lub z ø 60 na ø 70.

rodzaj skrzynki	wysokość skrzynki	głębokość skrzynki	max. grubość ramy okiennej					
			rewizja od dołu	rewizja od dołu +31	rewizja od dołu +62	rewizja od czoła	rewizja od czoła +31	rewizja od czoła +62
PSK-180	180 mm	255 mm	80 mm	-	-	188 mm	-	-
PSK-220	220 mm	255 mm	80 mm	111 mm	142 mm	188 mm	219 mm	250 mm
PSK-250	250 mm	255 mm	80 mm	111 mm	142 mm	188 mm	219 mm	250 mm

ROLETY NADSTAWNE - TP1000K® Z MOSKITIERĄ

W standardzie

Pancerz	Wszystkie dostępne kolory PA 39, PA 45, PVC 37 – bez dopłat
Listwa dolna	Srebrny(01), biały(02), szary(03), beż(05), ciemny brąz(08), jasny brąz(09), kość słoniowa(16), antracyt(23)
	Bufory
	Okleinowanie listwy dolnej – lista kolorów oklein oraz terminów realizacji strona 3.29
Zwijacz na taśmę	W kolorze białym, brązowym lub antracyt na życzenie klienta 5 mb (do wysokości 240 cm, do 12 kg)
Adapter NPS-011,NPS-010	Profil adaptacyjny uniwersalny KLIK (do 180 cm szerokości) lub wsuwany (wzmocniony aluminiowym wkładem NPL-020)
SUB NPT 56 mm	Stalowe uchwyty boczne (do skrzynki 180 - NPT-140, do skrzynki 220 - NPT-040, do skrzynki 250 - NPT-150)
NPW-075	Wkładka grafitowa dodatkowa skrzynki 180, 220, 250 z moskitierą - bezpłatnie (na życzenie klienta)
NPW-150L/P	Wkładki styropianowe boków skrzynki 180 z moskitierą
NPW-100L/P	Wkładki styropianowe boków skrzynki 220 z moskitierą
NPW-170L/P	Wkładki styropianowe boków skrzynki 250 z moskitierą
Zaślepki dolne prowadnic	Pochylone pod kątem 5° - bezpłatnie (na życzenie klienta)
Cięcie prowadnic pod kątem	Bezpłatnie (na życzenie klienta - dotyczy prowadnic PVC)

Za dopłatą

Klapa rewizyjna	Okleinowanie klapy - lista kolorów oklein oraz terminów realizacji strona 3.29	3%
Skrzynka	Powiększenie skrzynki	5%
Listwa dolna	Lakierowana: ciemny beż(04), jasny szary(07), zielony(13), biel kremowa(15), bordowy(19), czarny(20), stalowa oliwka(26), szary bazaltowy(27)	5%
	Lakierowana: wg wzornika RAL	10%
Prowadnica PCV NPR-010	Okleinowanie prowadnic - lista kolorów oklein oraz terminów realizacji strona 3.29	8%
Zwijacz taśmy 11m	Dotyczy rolet powyżej 240 cm (na życzenie klienta - biały lub brązowy)	25 zł/szt.
WSP GW / WSP GZ / WSP DM	Stalowe wzmocnienie górne skrzynki bez moskitiery wew. lub zew. oraz dolne skrzynki z moskitierą NPT-020	8 zł/mb
PURS	Taśma rozprężna PURS 10 x 2 mm x 12,5 mb	24 zł/szt.
Listwa tynkowa wew./zew.	w kolorach - biały (NPL-010-02), jasny brąz (NPL-010-09), ciemny brąz (NPL-010-08), antracyt (NPL-010-23)	10 zł/mb
SUB NPT 30 mm L/P	Stalowy uchwyt boczny (do skrzynki 180 - NPT-120, do skrzynki 220 - NPT-030, do skrzynki 250 - NPT-130)	44 zł/kpl.
SKM NPT-050	Stalowa kotwa montażowa	2 zł/szt.
Prowadnica ALU do moskitiery NPR-050	Lakierowana: srebrny(01), biały(02), szary(03), beż(05), ciemny brąz(08), jasny brąz(09), kość słoniowa(16), antracyt(23)	54 zł/mb
	Lakierowana: ciemny beż(04), jasny szary(07), zielony(13), biel kremowa(15), bordowy(19), czarny(20), stalowa oliwka(26), szary bazaltowy(27)	64 zł/mb
	Lakierowana: wg wzornika RAL	74 zł/mb
	Okleinowana - lista kolorów oklein oraz terminów realizacji strona 3.29 (z wyłączeniem koloru szary kwarcowy(61))	70 zł/mb
NPD-090	Zaślepka kanału pancerza w prowadnicy NPR-010 i NPR-020 biała	5 zł/mb
	Okleinowanie zaślepki kanału pancerza w prowadnicy NPR-010 i NPR-020 (lista kolorów oklein strona 3.29)	11 zł/mb
NPD-080	Zaślepka kanału moskitiery w prowadnicy NPR-010 i NPR-030 biała	5 zł/mb
	Okleinowanie zaślepki kanału moskitiery w prowadnicy NPR-010 i NPR-030 (lista kolorów oklein strona 3.29)	11 zł/mb
NPD-010 L/P	Zaślepki boków skrzynki 180 (dostępne tylko w skrzynkach bez pogłębienia)	5 zł/kpl.
NPD-020 L/P	Zaślepki boków skrzynki 220 (dostępne tylko w skrzynkach bez pogłębienia)	5 zł/kpl.
NPD-030 L/P	Zaślepki boków skrzynki 250 (dostępne tylko w skrzynkach bez pogłębienia)	5 zł/kpl.
NPD-110	Zaślepka maskująca połączenie dwóch skrzynek 180 od czoła	4 zł/kpl.
NPD-150	Zaślepka maskująca połączenie dwóch skrzynek 220 od czoła	4 zł/szt.
NPD-100	Zaślepka maskująca połączenie dwóch skrzynek 250 od czoła	4 zł/kpl.
NPD 120	Zaślepka maskująca połączenie dwóch skrzynek 180, 250 od dołu	3 zł/szt.
NPD 160	Zaślepka maskująca połączenie dwóch skrzynek 220 od dołu	3 zł/szt.
NPTK-010	Konsola statyczna do skrzynki 220 mm. bez wzmocnienia dolnego	60 zł/szt.
NPTK-020	Konsola statyczna do skrzynki 220 mm. ze wzmocnieniem dolnym	60 zł/szt.
NPTK-030	Konsola statyczna do skrzynki 180 mm. bez wzmocnienia dolnego	60 zł/szt.
NPTK-040	Konsola statyczna do skrzynki 180 mm. ze wzmocnieniem dolnym	60 zł/szt.
NPTK-050	Konsola statyczna do skrzynki 250 mm. bez wzmocnienia dolnego	60 zł/szt.
NPTK-060	Konsola statyczna do skrzynki 250 mm. ze wzmocnieniem dolnym	60 zł/szt.
Moskitiera	Siatka w kolorach: szara(03),czarna(20) Listwa dolna w kolorach: srebrny(01),biały(02),szary(03),beż(05),ciemny brąz(08),brąz(09),kość słoniowa(16),antracyt(23)	274 zł/szt.
Listwa dolna moskitiery (dopłata do sztuki moskitiery)	Lakierowana: ciemny beż(04), jasny szary(07), zielony(13), biel kremowa(15), bordowy(19), czarny(20), stalowa oliwka(26), szary bazaltowy(27)	5%
	Lakierowana: wg wzornika RAL	10%
Poszerzenie < 5,5 cm*	Usługa poszerzenia skrzynki rolety do 5,5 cm (zabudowa boczna skrzynki wykonana z białej pleksi o grubości 5mm)	100 zł/szt.
Poszerzenie ≥ 5,5 cm	Usługa poszerzenia skrzynki rolety od 5,5 cm	100 zł/szt.
PGS-31 B	Pogłębienie skrzynki 220/250 o 31 mm kolor biały	16 zł/mb
PGS-31 B+D	Pogłębienie skrzynki 220/250 o 31 mm kolor biały + dekor	19 zł/mb
PGS-31 D	Pogłębienie skrzynki 220/250 o 31 mm dekor	22 zł/mb
PGS-62 B	Pogłębienie skrzynki 220/250 o 62 mm kolor biały	32 zł/mb
PGS-62 B+D	Pogłębienie skrzynki 220/250 o 62 mm kolor biały + dekor	38 zł/mb
PGS-62 D	Pogłębienie skrzynki 220/250 o 62 mm dekor	44 zł/mb

* - Czas oczekiwania do 15 dni roboczych.
Wyposażenie dodatkowe - str. 6.15, Napędy: PORTOS - str. 6.1, DELUX - str. 6.4, SOMFY - str. 6.7
Kolory 04, 07, 13, 15, 19, 20, 26, 27 oraz wg wzornika RAL - termin realizacji do 15 dni roboczych
W przypadku kolorów RAL mało chodliwych - wycena indywidualna.

ROLETY NADSTAWNE - MX1200®

NAWOJE W POSZCZEGÓLNYCH WIELKOŚCIACH SKRZYNEK PVC

Pancerz PA 39, PA 45 (aretowany)

Rodzaj skrzynki	szer. 0,35 - 2 m, max. pow. 6,5 m²			szer. 0,35 - 2,5 m, max. pow. 6,5 m²			szer. 0,35 - 3 m, max. pow. 6,5 m²		
	Max. wysokość rolety wraz ze skrzynką			Max. wysokość rolety wraz ze skrzynką			Max. wysokość rolety wraz ze skrzynką		
		z zastosow. rygla automat. (cm)	z zastosow. wieszaka blokady (cm)		z zastosow. rygla automat. (cm)	z zastosow. wieszaka blokady (cm)		z zastosow. rygla automat. (cm)	z zastosow. wieszaka blokady (cm)
PVC	**PA 39 ø 40+PZ50**	**PA 39 ø 40-rygiel**	**PA 39 ø 40-WB.**	**PA 39 ø 60+PZ70**	**PA 39 ø 60-rygiel**	**PA 39 ø 60-WB**	**PA 45 ø 60+PZ70**	**PA 45 ø 60-rygiel**	**PA 45 ø 60-WB**
160 mm	202	198	202	194	190	187	163	163	158
160 mm z konsolą statyczną	198	198	195	187	175	187	136	136	140
160 mm z dodatkową wkładką styropianową	101	101	101	85	85	81	59	59	59
200 mm	343	335	347	344	344	339	279	279	270
200 mm z konsolą statyczną	300	300	339	331	331	316	226	226	226
200 mm z dodatkową wkładką styropianową	206	206	206	195	195	195	162	162	153

Pancerz PVC 37 (aretowany)

szer. 0,35 - 1,6 m, max. pow. 3 m²

Rodzaj skrzynki	Max. wysokość rolety wraz ze skrzynką			Max. wysokość rolety wraz ze skrzynką		
		z zastosow. rygla automat. (cm)	z zastosow. wieszaka blokady (cm)		z zastosow. rygla automat. (cm)	z zastosow. wieszaka blokady (cm)
PVC	**PVC 37 ø 40+PZ50**	**PVC 37 ø 40-rygiel**	**PVC 37 ø 40-WB.**	**PVC 37 ø 60+PZ70**	**PVC 37 ø 60-rygiel**	**PVC 37 ø 60-WB**
160 mm	228	x	215	193	x	200
160 mm z konsolą statyczną	193	x	193	182	x	182
160 mm z dodatkową wkładką styropianową	101	x	101	82	x	82
200 mm	360	x	360	330	x	327
200 mm z konsolą statyczną	327	x	327	315	x	315
200 mm z dodatkową wkładką styropianową	197	x	197	186	x	186

max. grubość ramy okiennej 180 mm

rodzaj skrzynki	wysokość skrzynki	głębokość skrzynki
PSK-160	160 mm	212 mm
PSK-200	200 mm	254 mm

UWAGA! Przy szerokości rolety powyżej 2 m (dotyczy podziałów w jednej skrzynce) należy użyć ø 60. Do każdej rolety zaleca się uwzględnić kotwy montażowe licząc 40 cm od boków skrzynki, każda następna kotwa montowana jest co 50 cm. PZ - pierścień zwiększający z ø 40 na ø 50 lub z ø 60 na ø 70. Do rolet o szerokości powyżej 1,8 m zaleca się uwzględnić konsolę statyczną. System MX1200 do okien MONOBLOCK jest dostępny tylko w skrzynce 200 mm.

W standardzie

Pancerz	Wszystkie dostępne kolory PA 39, PA 45, PVC 37 – bez dopłat
Listwa dolna	Srebrny (01), biały (02), szary (03), beż (05), ciemny brąz (08), jasny brąz (09), kość słoniowa (16), antracyt (23)
	Bufory
	Okleinowanie listwy dolnej – lista kolorów oklein oraz terminów realizacji strona 3.29
Zwijacz na taśmę	W kolorze białym, brązowym lub antracyt na życzenie klienta 5 mb (do wysokości 240 cm, do 12 kg)
Adapter NRS-010, NRS-110	Profil adaptacyjny uniwersalny
SUB	Stalowe uchwyty boczne (NRT-020 L/P., NRT-030, NRT-040 L/P - w zależności od skrzynki)
Zaślepki dolne prowadnic	Pochylone pod kątem 5° - bezpłatnie (na życzenie klienta)
Cięcie prowadnic pod kątem	Bezpłatnie (na życzenie klienta)
Zaślepki boków	NRD-020 do skrzynki 160mm / NRD-030 do skrzynki 200mm

Za dopłatą

Skrzynka	Powiększenie skrzynki	5%
Listwa dolna	Lakierowana: ciemny beż(04), jasny szary(07), zielony(13), biel kremowa(15), bordowy(19), czarny(20), stalowa oliwka(26), szary bazaltowy(27)	5%
	Lakierowana: wg wzornika RAL	10%
Prowadnica	Okleinowanie prowadnic - lista kolorów oklein oraz terminów realizacji strona 3.29	8%
Zwijacz taśmy 11m	Dotyczy rolet powyżej 240 cm (na życzenie klienta - biały lub brązowy)	25 zł/szt.
SKM NPT-050	Stalowa kotwa montażowa	2 zł/szt.
NRW-040/080/050	Wkładka styropianowa dolna skrzynki 160, 200, 200 z uchwytem	16 zł/mb
NRTK-010	Konsola statyczna skrzynki 160	50 zł/szt.
NRTK-030	Konsola statyczna skrzynki 200	50 zł/szt.
Listwa tynkowa zewnętrzna	W kolorach - biały (LT-02), jasny brąz (LT-09), ciemny brąz (LT-08), antracyt (LT-23)	10 zł/mb
PURS	Taśma rozprężna PURS 10 x 2 mm x 12,5 mb	24 zł/szt.

* - Czas oczekiwania do 15 dni roboczych.

Wyposażenie dodatkowe - str. 6.15. Napędy: PORTOS - str. 6.1, DELUX - str. 6.4, SOMFY - str. 6.7. Kolory 04, 07, 13, 15, 19, 20, 26, 27 oraz wg wzornika RAL - termin realizacji do 15 dni roboczych. W przypadku kolorów RAL mało chodliwych - wycena indywidualna.

PROWADNICE STOSOWANE DO ROLET NADSTAWNYCH

WKRĘT DO MOCOWANIA PROWADNIC PVC

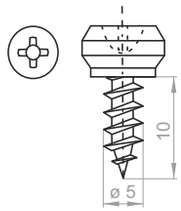

skrzynka PVC - montowana na ramie okiennej

PROWADNICA POJEDYNCZA **RK 18**
CC1000 I TL1000

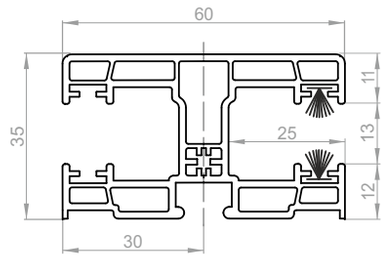

PROWADNICA PODWÓJNA **RK 18**
CC1000 I TL1000

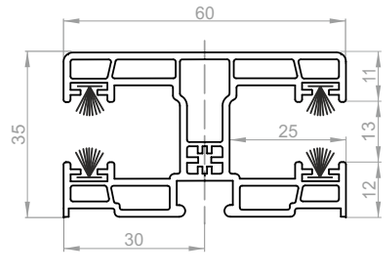

PROWADNICA POJEDYNCZA **NPR-020**
TP1000K

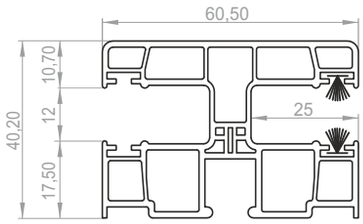

PROWADNICA PODWÓJNA **NPR-020**
TP1000K

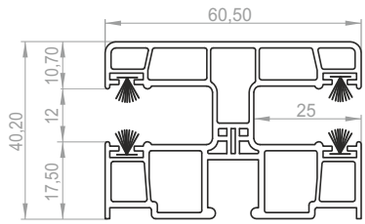

PROWADNICA POJEDYNCZA DO MOSKITIERY **NPR-010**
TP1000K

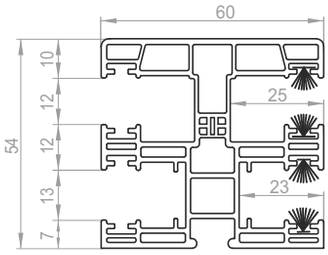

PROWADNICA PODWÓJNA DO MOSKITIERY **NPR-010**
TP1000K

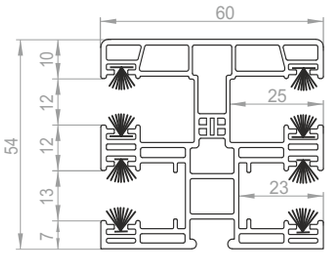

PROWADNICA PODZIAŁOWA DO MOSKITIERY **NPR-030**
TP1000K

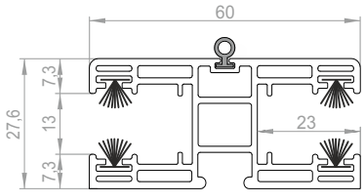

PROWADNICA POJEDYNCZA ALUMINIOWA **NPR-040**
TP1000K

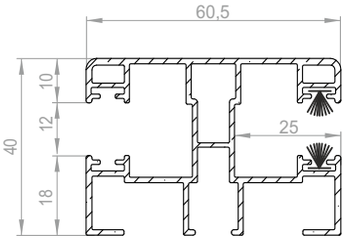

PROWADNICA PODWÓJNA ALUMINIOWA **NPR-040**
TP1000K

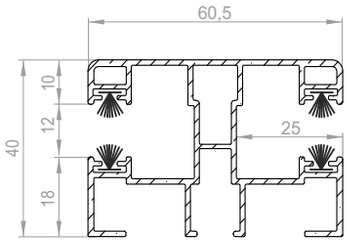

PROWADNICA POJEDYNCZA ALUMINIOWA DO MOSKITIERY **NPR-050**
TP1000K

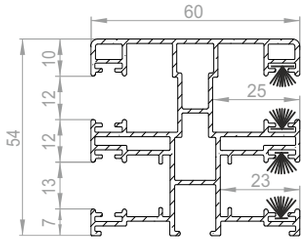

PROWADNICA PODWÓJNA ALUMINIOWA DO MOSKITIERY **NPR-050**
TP1000K

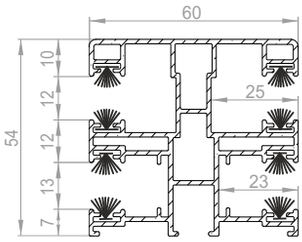

PROWADNICA POJEDYNCZA **RK-18 M**
DO PROFILA PA 52 / PVC 52
TP1000K

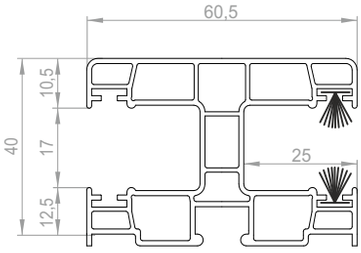

PROWADNICA PODWÓJNA **RK-18 M**
DO PROFILA PA 52 / PVC 52
TP1000K

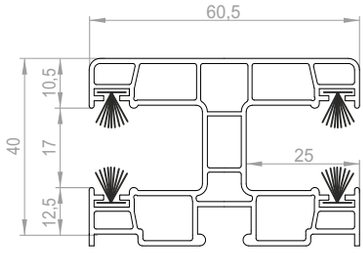

Szerokość profila z aretkami równa jest odległości między prowadnicami mierzonej w kanałach prowadnic minus 1 cm.

WYMIAROWANIE ROLET NADSTAWNYCH

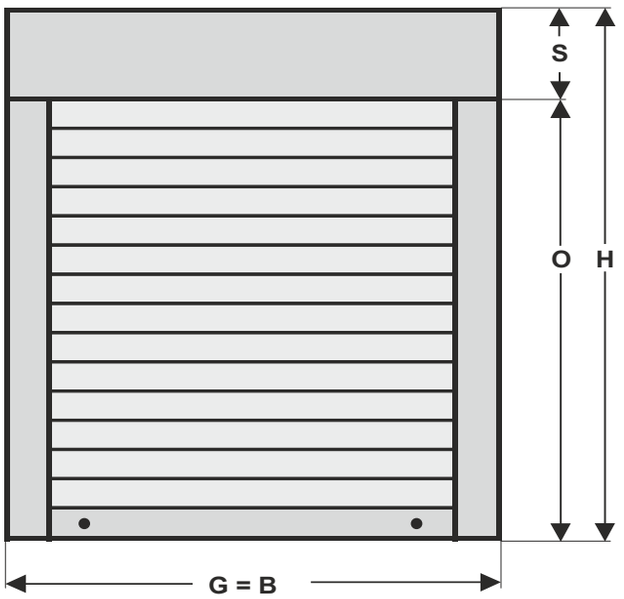

- do wysokości okna należy doliczyć odpowiedni rozmiar skrzynki (patrz tabele z nawojami),

H = O+S

- ponieważ prowadnice są montowane na ramie okiennej, szerokość okna jest szerokością całkowitą rolety,

UWAGA ! Szerokość całkowita rolety do okna renowacyjnego jest szerokością okna bez płetwy renowacyjnej.

G = B

ROZSTAW PROWADNIC **NRR-010**

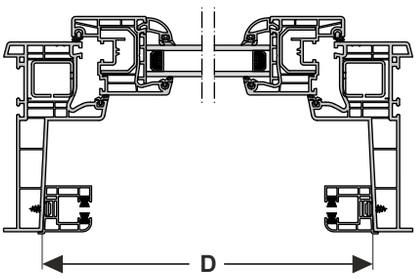

- w przypadku montażu w systemie okien monoblock rozstaw prowadnic (D) to odległość pomiędzy płetwami monoblock`a mierzona w odpowiednich miejscach w zależności od rodzaju prowadnicy,

ROZSTAW PROWADNIC **NRR-020**

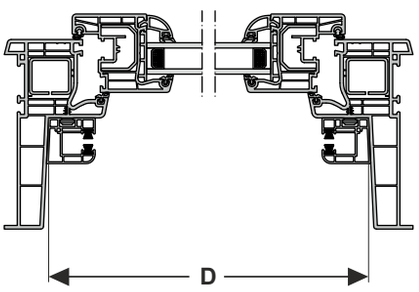

S - rozmiar (wysokość) skrzynki
O - wysokość okna
H - wysokość całkowita rolety
G - szerokość okna
B - szerokość całkowita rolety
D - rozstaw prowadnic

W przypadku zestawu balkonowego :

- szerokość drzwi balkonowych oraz szerokość okna są szerokością rolety,
- pomiędzy drzwiami balkonowymi a oknem występują prowadnice podwójne ale tylko w przypadku jednakowej wysokości okna i drzwi, (w innym przypadku prowadnice są pojedyncze),
- przy zastosowaniu prowadnic podwójnych wymiar należy podać od osi prowadnicy podwójnej
- do wysokości drzwi balkonowych należy doliczyć odpowiedni rozmiar skrzynki
- do wysokości okna należy doliczyć ten sam rozmiar skrzynki, który doliczyliśmy do wysokości drzwi balkonowych - wówczas rolety będą wykonane w jednej skrzynce (za zwiększenie skrzynki doliczamy 5 % ceny netto rolety).

KORBOWY MECHANIZM PODNOSZENIA Z PRZEGUBEM KARDANA W SKRZYNCE ROLETY NADSTAWNEJ

1.	SW 40	Rura oktagonalna 40mm
	SW 60	Rura oktagonalna 60mm
2.	OBS-40-ACE	Obsadka 40 do mech. ACE
	OBS-60-ACE	Obsadka 60 do mech. ACE
3.		Uchwyt ścienny dla korby - w zestawie z korbą
4.		Trzpień obsadki ACE - w zestawie z mech. ACE
5.	KRH-ZF	Kardan 165 z korbą 1430mm
6.	ACE 1-8 MAŁY	Mechanizm korbowy ACE 1:8 mały
7.	RKZ55	Płytka do siln. skrzynki PVC
8.	Skrzynka PVC	(zależnie od systemu CC1000, TL1000, TP1000K)

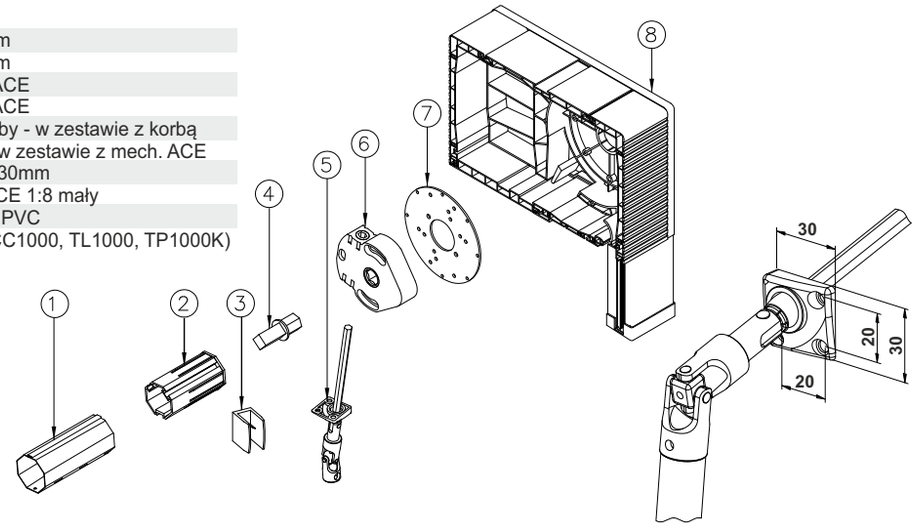

UWAGA - rolety z napędem na korbowy mechanizm podnoszenia z przegubem kardana nie mogą być wyposażone w rygle automatyczne

USTAWIENIE PRZEKŁADNI KORBY Z PRZEGUBEM KARDANA

CC1000®
SK135

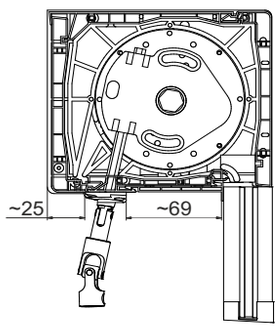

CC1000®
SK160

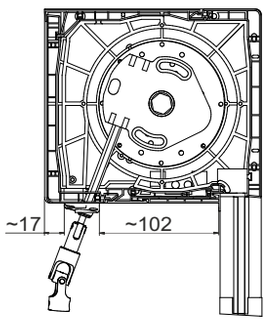

CC1000®
SK200

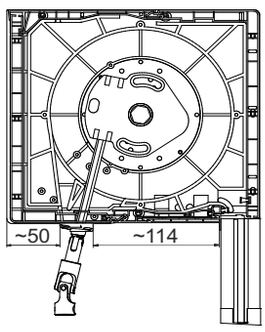

TL1000®
SK160

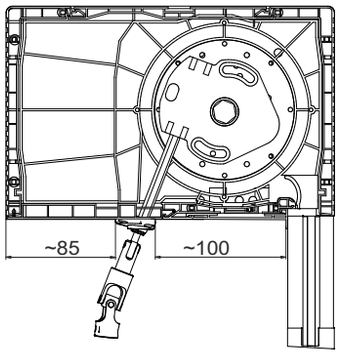

TL1000®
SK200

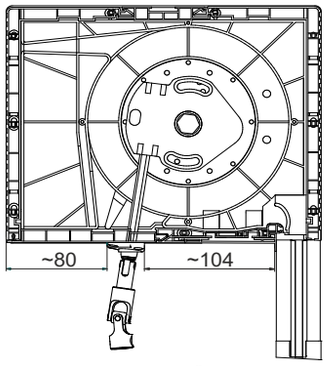

TP1000K®
WYJŚCIE A

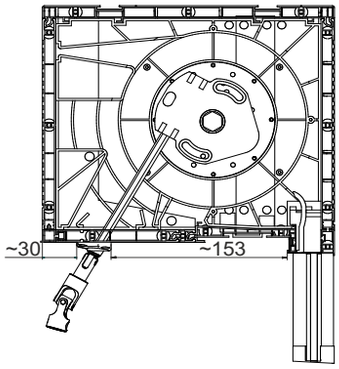

TP1000K®
WYJŚCIE B

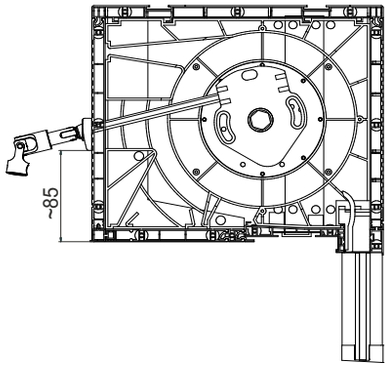

PROFILE ADAPTACYJNE PVC UŁATWIAJĄCE POŁĄCZENIE ROLETY Z PROFILEM OKIENNYM SYSTEM CC1000®, TL1000®

Z UWAGI NA CZĘSTE MODYFIKACJE I WPROWADZANIE NOWYCH TYPÓW PROFILI OKIENNYCH, PRZED ZŁOŻENIEM PIERWSZEGO ZAMÓWIENIA PROSIMY O PRZESŁANIE PROFILU OKIENNEGO (LUB JEGO PRÓBKI) W CELU DOBRANIA OPTYMALNEGO PROFILU ADAPTACYJNEGO.

Na druku zamówienia prosimy określić rodzaj systemu profili okiennych. Brak określenia profilu okiennego uznamy za zamówienie adaptera uniwersalnego.

NOWOŚĆ

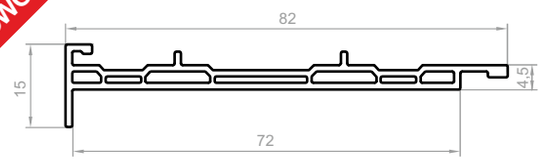

PRZEZNACZONY DO SYSTEMU TL1000

RN-1 70 B
UNIWERSALNY

Kőmmerling (EuroFutur Classic 70mm, Elegance 70mm, MD Classic 70mm, MD Classic półzlicowany 70mm)
KBE (System z uszczelką przylegową 58mm, 70mm)
Rehau (Geneo 86mm)
Oknoplast Kraków (70mm)
Schüco (Corona CT 70 70mm)
Salamander (Salamander 3D 76mm, SL 76mm, Vision 76mm)
Deceuninck (Zendöw 3k 70mm, projekt 3000 70mm)
Deceuninck - Thyssen (Prestige 76mm, Prestige Passiv-Haus 76mm)
Wymar (Wymar 60 60mm, Wymar 72 70mm)
Decco (7010 70mm)
Brügmann (AD 73mm, MD 73mm)

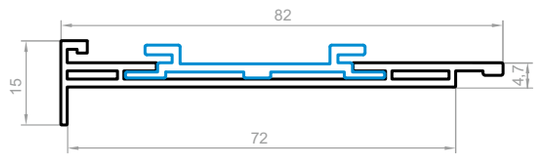

PRZY ZAKUPIE JAKO ELEMENT OSOBNO:
*PROFILA ADAPTACYJNEGO Z WKŁADEM ALUMINIOWYM , NALEŻY ZAMÓWIĆ DWA ELEMENTY : PROFIL ADAPTACYJNY UNIWERSALNY **RN-1 70** I WKŁAD ALUMINIOWY ADAPTERA **NPL-020***

PRZEZNACZONY DO SYSTEMU TL1000

RN-1 70
UNIWERSALNY Z WKŁADEM ALUMINIOWYM

Kőmmerling (EuroFutur Classic 70mm, Elegance 70mm, MD Classic 70mm, MD Classic półzlicowany 70mm)
KBE (System z uszczelką przylegową 58mm, 70mm)
Rehau (Geneo 86mm)
Oknoplast Kraków (70mm)
Schüco (Corona CT 70 70mm)
Salamander (Salamander 3D 76mm, SL 76mm, Vision 76mm)
Deceuninck (Zendöw 3k 70mm, projekt 3000 70mm)
Deceuninck - Thyssen (Prestige 76mm, Prestige Passiv-Haus 76mm)
Wymar (Wymar 60 60mm, Wymar 72 70mm)
Decco (7010 70mm)
Brügmann (AD 73mm, MD 73mm)

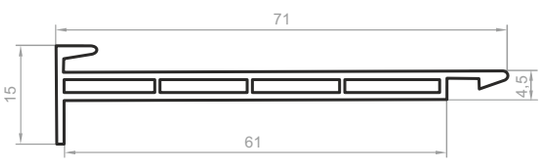

RN - 1
UNIWERSALNY

Kőmmerling (EuroFutur Classic 70mm, Elegance 70mm, MD Classic 70mm, MD Classic półzlicowany 70mm)
KBE (System z uszczelką przylegową 58mm, 70mm)
Rehau (Geneo 86mm)
Oknoplast Kraków (70mm)
Schüco (Corona SI 82, 82+; 82 mm)
Salamander (Salamander 3D 76mm, SL 76mm, Vision 76mm)
Deceuninck (Zendöw 3k 70mm, projekt 3000 70mm)
Deceuninck - Thyssen (Prestige 76mm, Prestige Passiv-Haus 76mm)
Wymar (Wymar 60 60mm, Wymar 72 70mm)
Decco (7010 70mm)
Aluplast (Ideal 7000 80mm)

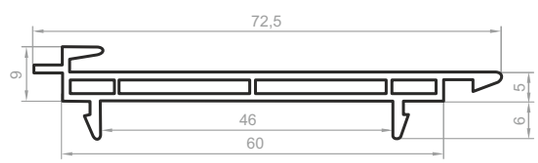

RN - 5

Veka (Softline 58mm, 70mm)
Kőmmerling (58mm)
Deceuninck (Zendöw 5k 70mm, Zendöw 70 70mm)
Deceuninck-Thyssen (Optima 71 mm)

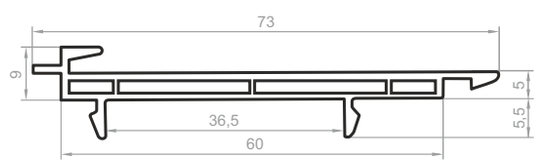

RN - 10

Aluplast (Ideal 2000 60mm, 4000 70mm, 5000 70mm)
Drutex (Iglo 5 70mm)

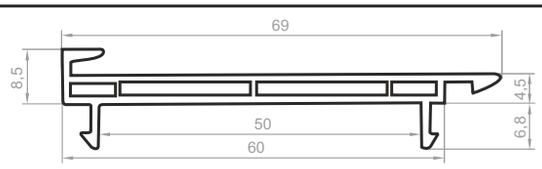

RN - 14

Trocal (Inno Nova 70mm)
Rehau (Briliant-design 70mm, 80mm)
Gealan (S 3000 62mm)

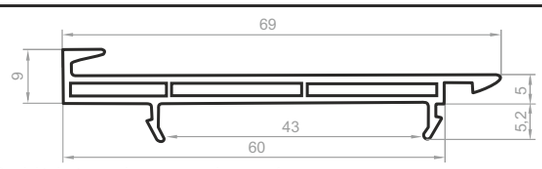

Produkt dostępny do wyczerpania zapasów

RN - 16

Brügmann (AD 73mm, MD 73mm)

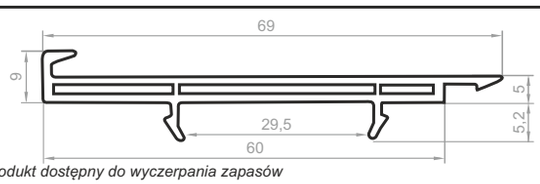

Produkt dostępny do wyczerpania zapasów

RN - 17

Salamander (2D 60mm)

PROFILE ADAPTACYJNE UŁATWIAJĄCE POŁĄCZENIE ROLETY Z PROFILEM OKIENNYM SYSTEM TP1000K®

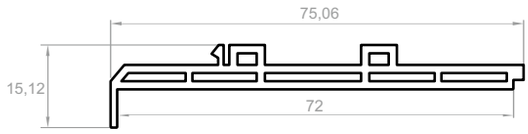

NPS-011
UNIWERSALNY

PROFIL ADAPTACYJNY UNIWERSALNY KLIK (do 180 cm szerokości)

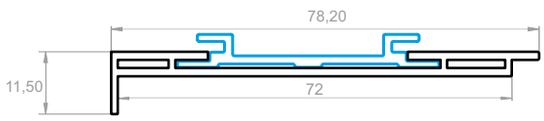

NPS-010
UNIWERSALNY Z WKŁADEM ALUMINIOWYM

PROFIL ADAPTACYJNY UNIWERSALNY

PRZY ZAKUPIE JAKO ELEMENT OSOBNO:
*PROFILA ADAPTACYJNEGO Z WKŁADEM ALUMINIOWYM , NALEŻY ZAMÓWIĆ DWA ELEMENTY : PROFIL ADAPTACYJNY UNIWERSALNY **NPS-010** I WKŁAD ALUMINIOWY ADAPTERA **NPL-020***

PROFILE ADAPTACYJNE UŁATWIAJĄCE POŁĄCZENIE ROLETY Z PROFILEM OKIENNYM SYSTEM MX1200®

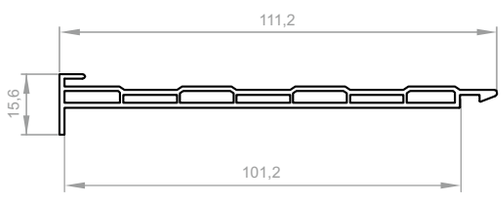

NRS-010
UNIWERSALNY

PROFIL ADAPTACYJNY UNIWERSALNY

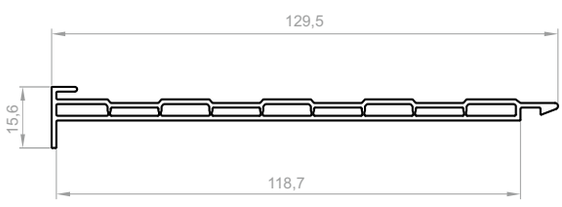

NRS-110
UNIWERSALNY

PROFIL ADAPTACYJNY UNIWERSALNY DO SK200

LISTA DOSTĘPNYCH KOLORÓW OKLEIN

Oznaczenie	Nr okleiny	Kolor
10	KDB74-F7	ANTRACYT GŁADKI
11	H-426-5010	PALISANDER
12	KDB74-Z8	ANTRACYT
14	H-456-5015	BIEL KREMOWA
17	H-426-5011	CZEKOLADOWY
22	UR601-U4	MAHOŃ
30	UK103-Z8	ORZECH
34	H-436-2007	DĄB BAGIENNY
38	H-426-2046	DĄB CIEMNY - termin realizacji do 15 dni roboczych
48	UK101-Z8	ZŁOTY DĄB
53	49237	SIENA NOCE - termin realizacji do 15 dni roboczych
54	49240	WINCHESTER
55	456-3081	SHEFFIELD OAK - termin realizacji do 15 dni roboczych
61	KADF8-Z8	SZARY KWARCOWY - termin realizacji do 15 dni roboczych
62	KADF9-Z8	SZARY BAZALTOWY - termin realizacji do 15 dni roboczych
63	KADF9-F7	SZARY BAZALTOWY GŁADKI - termin realizacji do 15 dni roboczych
66	H-426-5021	ZIELEŃ
94	KACH7-Z8	SZARY JASNY
95	DJ606-42	ALUMINIUM SZCZOTKOWANE
96	SS101-89	JASNY SREBRNY - termin realizacji do 15 dni roboczych
97	D2573-F7	GRAFIT METALLIC - termin realizacji do 15 dni roboczych
99	KACV8-Z8	CIEMNY SZARY

ROLETY ZEWNĘTRZNE

ST2000®

ST2000 z moskitierą

RL2000®

RL2000 z moskitierą

OS2000®

OS2000 z moskitierą

OL2000®

OL2000 z moskitierą

IT2000®

IT2000 z moskitierą

ZAMÓWIENIE NA ROLETY ZEWNĘTRZNE

Zamówienie dotyczy rolet ST2000. W przypadku zamówienia rolet ST2000 z moskitierą, RL2000, RL2000 z moskitierą, OS2000, OS2000 z moskitierą, OL2000, OL2000 z moskitierą, IT, IT2000 z moskitierą należy zaznaczyć odpowiednie pole na druku zamówienia znakiem "X"

nr: *z dnia:* *termin dostawy:*

/pieczęć zamawiającego/

adres dostawy (jeżeli inny niż zamawiającego):

Rys. 1

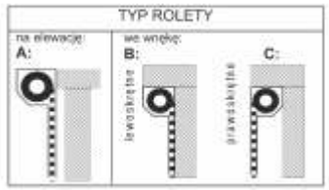

Rys. 2

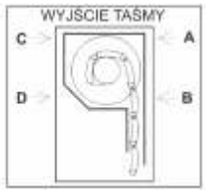

Rys. 3

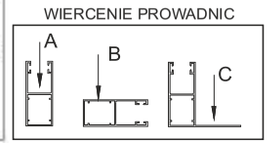

- ☐ ST2000®
- ☐ ST2000® z moskitierą
- ☐ RL2000®
- ☐ RL2000® z moskitierą
- ☐ OS2000®
- ☐ OS2000® z moskitierą
- ☐ OL2000®
- ☐ OL2000® z moskitierą
- ☐ IT2000®
- ☐ IT2000® z moskitierą

UWAGA! Ogólne warunki sprzedaży i dostaw (str. 1) stanowią integralną część niniejszego zamówienia

Lp	Ilość	Rozmiar rolety [cm] (łącznie ze skrzynką i prowadnicami)		typ rolety Rys. 1	rozmiar skrzynki [mm]	Wyjście (taśmy, linki, kabla) nie dotyczy IT2000 Rys. 2	rodzaj prowadnic (Proste, Kątowe, Podwójne)	wiercenie prowadnic Rys. 3	kolor skrzynki / klapy rewizyjnej, listwy tynkowej	Rodzaj listwy tynkowej - dotyczy IT2000 (LT ZERO LT19 lub LT20)	kolor boków skrzynki (dotyczy skrzynek w kolorze 22, 30, 48)	kolor prowadnic	kolor nakładek na prowadnice	rodzaj profilu pancerza	kolor profilu pancerza wg wzornika	kolor listwy dolnej	MOSKITIERA		NAPĘD							OBSŁUGA (patrząc od wewnątrz)		Uwagi: np. kolor zwijacza,taśmy, elementy dodatkowe: rygle, przełączniki, piloty
		szerokość	wysokość														kolor siatki	kolor listwy dolnej	ręczny			sprężyna + zamek + uchwyty	silnik	korba z przegubem Kardana	wyjście NHK	L	P	
																			taśma	zwijacz korbowy	linka							
1																												
2																												
3																												
4																												
5																												
6																												
7																												
8																												
9																												
10																												

Uwagi, szkice (widok od wewnątrz) - przykłady zestawów roletowych wraz z szkicami - str. 4.3

Przed przystąpieniem do wypełniania druku prosimy zapoznać się z objaśnieniami.
UWAGA: Samodzielne zmiany treści druku zamówienia mogą doprowadzić do błędnej realizacji zamówienia. Reklamacje tego typu nie będą uwzględniane.
Rolety o wymiarach poniżej/powyżej zamieszczonych w cenniku produkowane są wyłącznie na odpowiedzialność firmy zamawiającej i nie będą objęte gwarancją.

OBJAŚNIENIA DO ZAMÓWIENIA NA ROLETY ZEWNĘTRZNE - ST2000, ST2000 z moskitierą, RL2000, RL2000 z moskitierą, OS2000, OS2000 z moskitierą, OL2000, OL2000 z moskitierą, IT2000, IT2000 z moskitierą

		1	2	3	4	5	6	7	8	9	10	11	12	13	14	15	16	17	18	19	20	21	22	23	24	25		26
Lp	*Ilość*	*Rozmiar rolety [cm] (łącznie ze skrzynką i prowadnicami)*		*typ rolety Rys. 1*	*rozmiar skrzynki [mm]*	*Wyjście (taśmy, linki, kabla) nie dotyczy IT2000 Rys. 2*	*rodzaj prowadnic (Proste, Kątowe, Podwójne)*	*wiercenie prowadnic Rys. 3*	*kolor skrzynki / klapy rewizyjnej, listwy tynkowej*	*Rodzaj listwy tynkowej - dotyczy IT2000 (LT ZERO LT19 lub LT20)*	*kolor boków skrzynki (dotyczy skrzynek w kolorze 22, 30, 48)*	*kolor prowadnic*	*kolor nakładek na prowadnice*	*rodzaj profilu pancerza*	*kolor profilu pancerza wg wzornika*	*kolor listwy dolnej*	*MOSKITIERA*		*NAPĘD*							*OBSŁUGA (patrząc od wewnątrz)*		*Uwagi: np. kolor zwijacza,taśmy, elementy dodatkowe: rygle, przełączniki, piloty*
		szerokość	*wysokość*														*kolor siatki*	*kolor listwy dolnej*	*ręczny*			*sprężyna + zamek + uchwyty*	*silnik*	*korba z przegubem Kardana*	*wyjście NHK*	*L*	*P*	
																			taśma	*zwijacz korbowy*	*linka*							

Standardowe wyposażenie patrz str. 4.5 - 4.14

1. szerokość gotowej rolety (całkowita, łącznie z prowadnicami) podana w centymetrach (w przypadku montażu na elewacji-typ rolety A do szerokości wnęki należy doliczyć prowadnice 2x5,5=11 cm lub 2x6,6=13,2 cm w przypadku profila 52), Przy zastosowaniu prowadnic podwójnych wymiar należy podać od osi prowadnicy podwójnej,
2. wysokość gotowej rolety (całkowita, łącznie ze skrzynką) podana w centymetrach (w przypadku montażu na elewacji - typ A do wysokości wnęki należy doliczyć odpowiedni rozmiar skrzynki), patrz sposób wymiarowania rolety-str. 4.4,
3. określić typ rolety - wg rysunku 1: A przyjmowany jako standard w przypadku gdy nie zostanie określony typ rolety - montaż na elewacji, B lub C - montaż we wnęce wg rysunku na formularzu zamówień. W przypadku rolet IT2000 typ montażu standardowo jest przyjmowany jako B.
4. wysokość skrzynki w milimetrach, dobranej według tabel nawojowych patrz str. 4.5 - 4.14. Za zwiększenie skrzynki doliczamy 5% ceny netto rolety, *jeżeli rozmiar skrzynki nie będzie określony, standardowo zostanie przyjęty z tabeli nawojów w poszczególnych skrzynkach,*
5. wpisać - A, B, C lub D według rysunku na str. 4.20 (wyjście D nie występuje w skrzynce 137 oraz w roletach RL2000, OS2000, OL2000 i IT2000). Jeżeli wyjście taśmy nie będzie określone standardowo zostanie przyjęte jako B w przypadku typu rolet A i B oraz C w przypadku typu rolety C. W roletach IT2000 standardowo przyjmowane jest wyjście B,
6. wpisać P (proste), K (kątowe), PD (podwójne), P/PD (proste+podwójne) lub K/PD (kątowe+podwójne) - wg rysunku, patrz str. 4.17, Przy roletach z moskitierą występują tylko prowadnice pojedyncze
7. wpisać typ wiercenia - A, B lub C według rysunku 3 (patrz str. 4.17),

8, 11 i 12. kolor skrzynki, prowadnic oraz nakładek - wpisać odpowiedni kolor dla danego systemu (kolory dostępne w tabelach na str. 4.5 - 4.14);
- w standardzie prowadnice są okleinowane jednostronnie od strony zewnętrznej. Istnieje możliwość okleinowania dwustronnego na życzenie klienta za dopłatą,
- prowadnice w kolorach drewnopodobnych występują tylko w okleinie (nie są lakierowane),
  UWAGA - w roletach ST2000 skrzynka może również występować jako lakierowana w kolorze 22 - mahoń, 30 - orzech i 48 - złoty dąb (dotyczy skrzynki 137, 165, 205),
- inne kolory lakierowania zbliżone do koloru pancerza należy określić symbolem koloru profila oprócz kolorów 22, 30, 48, 54, lub kolory nietypowe wg tabeli RAL
- w przypadku rolet IT2000 w kolumnie 8 określamy kolor klapy rewizyjnej oraz listwy tynkowej . Mogą one występować również w okleinie - patrz str. 3.29 i okładka (standardowo skrzynka i boki - surowe aluminum),

9. wybrać rodzaj listwy tynkowej (dotyczy rolet IT2000) - (LT ZERO, LT19 lub LT20). W przypadku nie określenia rodzaju listwy tynkowej standardowo będzie montowana listwa tynkowa LT20.

10 kolor boków: boki mogą występować w kolorze **22** - mahoń, **30** - orzech lub **48**- złoty dąb (lakierowane) - dotyczy systemu ST2000.

13. wpisać wybrany profil **PA - 39** (profil aluminiowy), **PA - 45** (profil aluminiowy), **PA - 52** (profil aluminiowy), **PVC- 37, PVC - 52** (profil PVC 52 nie występuje w roletach z moskitierą)
14. oznaczenie koloru profili **PA - 39, PA - 45, PA-52, PVC - 37, PVC - 52** według wzornika ostatnia strona - okładka (jeżeli profil ma być bez perforacji - w miejsce X w symbolu wpisać 1, np.: **02** - biały perforowany, **102** - biały bez perforacji).

Uwaga! profil bez perforacji jest stosowany standardowo w przypadku rolety ze sprężynowym mechanizmem podnoszenia

15. Kolory listwy dolnej:
    - **02**-biała, **08** - ciemny brąz, **09** - brąz, **03** - szary, **05** - beż, **01** - srebrny, **16** - kość słoniowa, **23** - antracyt,
    - inne kolory lakierowania zbliżone do koloru pancerza należy określić symbolem koloru profila (oprócz kolorów 22, 30, 48, 54 drewnopodobnych) a kolory nietypowe wg tabeli RAL,
    - listwa dolna występuje również w okleinie (patrz lista kolorów oklein str 3.29)
16. kolor siatki (dotyczy moskitiery) **03** - szara i **20** - czarna
17. kolor listwy dolnej moskitiery **02** - biała, **08** - ciemny brąz, **09** - brąz, **03** - szary, **05** - beż, **01** - srebrny, **16** - kość słoniowa, **23** - antracyt
18. Wybór napędu (proszę zaznaczyć X w kolumnie wybranego napędu):
    zwijacz taśmy (bez dopłaty) - dostępny w kolorze białym (brązowym na życzenie). Jeżeli kolor zwijacza nie będzie określony - standardowo zostanie przyjęty jako biały z taśmą w kolorze szarym,
19. kaseta z przekładnią (na taśmę lub linkę) dostępna w kolorze białym (brązowym na życzenie) i korbką. Jeżeli kolor kasety nie będzie określony - standardowo zostanie przyjęty jako biały z taśmą w kolorze szarym. Aby określić rodzaj zwijacza proszę zaznaczyć również jedno z sąsiadujących pól: 17 ("taśma") czyli kaseta z przekładnią na taśmę lub, 19 ("linka") czyli kaseta z przekładnią na linkę.
20. zwijacz linki - dostępny w kolorze białym (brązowym na życzenie). Jeżeli kolor zwijacza nie będzie określony - standardowo zostanie przyjęty jako biały,
21. sprężynowy mechanizm podnoszenia i zamek baskwilowy w listwie dolnej (patrz strona 4.23),
22. napęd elektryczny *(jeżeli silnik nie będzie określony - standardowo zostanie przyjęty jako silnik PORTOS kablowy)*
23. korbowy mechanizm podnoszenia z przegubem Kardana 90^0 (patrz strona 6.17)
24. określić miejsce wyjścia awaryjnego ręcznego podnoszenia - NHK (patrz strona 4.23)
25. strona umiejscowienia zwijacza (kasety, korby, przełącznika) patrząc od wewnątrz pomieszczenia,
26. uwagi dotyczące poszczególnych pozycji, ich dodatkowe wyposażenie np.: kolor zwijacza i taśmy (linki), rygle automatyczne, przełączniki itd. Rysunki zestawów i szkice (wszystkie patrząc od wewnątrz), uwagi można umieszczać pod tabelą.

PRZYKŁAD UZUPEŁNIENIA DRUKU ZAMÓWIEŃ

1. Przykładowy szkic zestawu dwóch rolet w jednej skrzynce wraz z uzupełnionym drukiem zamówień.

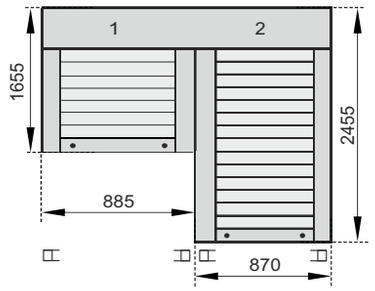

Zestaw: dwie rolety (**widok od wewnątrz**). Przy zamawianiu zestawów rolet przyjmowana jest zasada, że na druku wpisujemy rolety w kolejności od lewej strony do prawej patrząc od wewnątrz pomieszczenia. Pierwsza roleta na wysokość 165,5cm, druga natomiast na 245,5cm.

Zestaw na prowadnicach pojedynczych

Rozmieszczenie napędów w powyższym zestawie jest rozpisane dla rolety 1 po lewej, dla rolety 2 po prawej stronie (po skrajnych stronach skrzynki).

PORTOS®

ZAMÓWIENIE NA ROLETY ZEWNĘTRZNE

Zamówienie dotyczy rolet ST2000. W przypadku zamówienia rolet ST2000 z moskitierą, RL2000, RL2000 z moskitierą, OS2000, OS2000 z moskitierą, OL2000, OL2000 z moskitierą, IT, IT2000 z moskitierą należy zaznaczyć odpowiednie pole w druku zamówienia znakiem "X"

nr: *z dnia:* *termin dostawy:*

/pieczęć zamawiającego/ *adres dostawy (jeżeli inny niż zamawiającego):*

Rys. 1 Rys. 2 Rys. 3 WIERCENIE PROWADNIC

- [ ] ST2000°
- [ ] ST2000° z moskitierą
- [ ] RL2000°
- [ ] RL2000° z moskitierą
- [ ] OS2000°
- [ ] OS2000° z moskitierą
- [ ] OL2000°
- [ ] OL2000° z moskitierą
- [ ] IT2000°
- [X] IT2000° z moskitierą

UWAGA! Ogólne warunki sprzedaży i dostaw (str. 1) stanowią integralną część niniejszego zamówienia

L.p	Ilość	Rozmiar rolety [cm] (łącznie ze skrzynią i prowadnicami) szerokość	wysokość	typ rolety Rys. 1	rozmiar skrzynki [mm]	Wyjście (taśmy, linki, kabla) nie dotyczy IT2000 Rys. 2	rodzaj prowadnic (Proste, Kątowe, Podwójne)	kolor prowadnic Rys. 3	kolor skrzynki / klapy rewizyjnej, listwy tynkowej	Rodzaj listwy tynkowej - dotyczy IT2000 (LT ZERO LT20 lub LT30)	kolor boków skrzynki (dotyczy skrzynek w kolorze 22, 30, 48)	kolor prowadnic	rodzaj profilu pancerza	kolor profilu pancerza wg wzornika	kolor listwy dolnej	MOSKITIERA kolor siatki	kolor listwy dolnej	NAPĘD ręczny taśma	zwijacz korbowy	linka	sprężyna + zamek + uchwyty	silnik	korbka z przegubem Kardana	wyjście NHK	OBSŁUGA (patrząc od wewnątrz) L	P	Uwagi: np. kolor zwijacza,taśmy, elementy dodatkowe: rygle, przełączniki
1	1	88,50	165,50	A	165	B	P	B	02	LT20		02	PA39	02	02	03	02					X			X			ZESTAW
2	1	87,00	245,50	A	165	B	P	B	02	LT20		02	PA39	02	02							X				X		ZESTAW

Uwagi, szkice (widok od wewnątrz) - przykłady zestawów roletowych wraz z szkicami - str. 4.3

Poz.1+2 - zestaw balkonowy, wspólna skrzynka

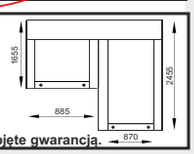

Przed przystąpieniem do wypełniania druku prosimy zapoznać się z objaśnieniami.
UWAGA: Samodzielne zmiany treści druku zamówienia mogą doprowadzić do błędnej realizacji zamówienia. Reklamacje tego typu nie będą uwzględniane.
Rolety o wymiarach poniżej/powyżej zamieszczonych w cenniku produkowane są wyłącznie na odpowiedzialność firmy zamawiającej i nie będą objęte gwarancją.

2. Przykładowy szkic zestawu dwóch rolet w jednej skrzynce wraz z uzupełnionym drukiem zamówień.

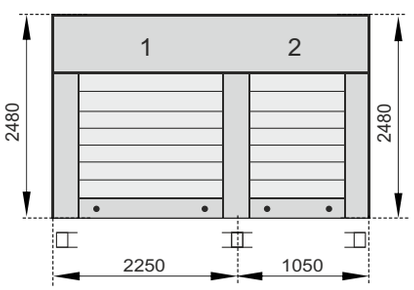

Zestaw: dwie rolety (**widok od wewnątrz**). Przy zamawianiu zestawów rolet przyjmowana jest zasada, że na druku wpisujemy rolety w kolejności od lewej strony do prawej patrząc od wewnątrz pomieszczenia. Obie rolety na wysokość 248cm.

Zestaw z podwójną prowadnicą środkową.

Rozmieszczenie napędów w powyższym zestawie jest rozpisane dla rolety 1 po lewej, dla rolety 2 po prawej stronie (po skrajnych stronach skrzynki).

PORTOS®

ZAMÓWIENIE NA ROLETY ZEWNĘTRZNE

Zamówienie dotyczy rolet ST2000. W przypadku zamówienia rolet ST2000 z moskitierą, RL2000, RL2000 z moskitierą, OS2000, OS2000 z moskitierą, OL2000, OL2000 z moskitierą, IT, IT2000 z moskitierą należy zaznaczyć odpowiednie pole w druku zamówienia znakiem "X"

nr: *z dnia:* *termin dostawy:*

/pieczęć zamawiającego/ *adres dostawy (jeżeli inny niż zamawiającego):*

Rys. 1 Rys. 2 Rys. 3 WIERCENIE PROWADNIC

- [X] ST2000°
- [ ] ST2000° z moskitierą
- [ ] RL2000°
- [ ] RL2000° z moskitierą
- [ ] OS2000°
- [ ] OS2000° z moskitierą
- [ ] OL2000°
- [ ] OL2000° z moskitierą
- [ ] IT2000°
- [ ] IT2000° z moskitierą

UWAGA! Ogólne warunki sprzedaży i dostaw (str. 1) stanowią integralną część niniejszego zamówienia

L.p	Ilość	Rozmiar rolety [cm] (łącznie ze skrzynią i prowadnicami) szerokość	wysokość	typ rolety Rys. 1	rozmiar skrzynki [mm]	Wyjście (taśmy, linki, kabla) nie dotyczy IT2000 Rys. 2	rodzaj prowadnic (Proste, Kątowe, Podwójne)	kolor prowadnic Rys. 3	kolor skrzynki / klapy rewizyjnej, listwy tynkowej	Rodzaj listwy tynkowej - dotyczy IT2000 (LT ZERO LT20 lub LT30)	kolor boków skrzynki (dotyczy skrzynek w kolorze 22, 30, 48)	kolor prowadnic	rodzaj profilu pancerza	kolor profilu pancerza wg wzornika	kolor listwy dolnej	MOSKITIERA kolor siatki	kolor listwy dolnej	NAPĘD ręczny taśma	zwijacz korbowy	linka	sprężyna + zamek + uchwyty	silnik	korbka z przegubem Kardana	wyjście NHK	OBSŁUGA (patrząc od wewnątrz) L	P	Uwagi: np. kolor zwijacza,taśmy, elementy dodatkowe: rygle, przełączniki
1	1	225	248	A	180	B	P/PD	B	02			02	PA39	02	02							X			X			ZESTAW
2	1	105	248	A	180	B	PD/P	B	02			02	PA39	02	02							X				X		ZESTAW

Uwagi, szkice (widok od wewnątrz) - przykłady zestawów roletowych wraz z szkicami - str. 4.3

Poz.1+2 - zestaw, wspólna skrzynka

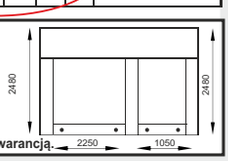

Przed przystąpieniem do wypełniania druku prosimy zapoznać się z objaśnieniami.
UWAGA: Samodzielne zmiany treści druku zamówienia mogą doprowadzić do błędnej realizacji zamówienia. Reklamacje tego typu nie będą uwzględniane.
Rolety o wymiarach poniżej/powyżej zamieszczonych w cenniku produkowane są wyłącznie na odpowiedzialność firmy zamawiającej i nie będą objęte gwarancją.

PROPONOWANY SPOSÓB WYMIAROWANIA ROLET ZEWNĘTRZNYCH:

ST2000®, ST2000® z moskitierą, RL2000®, RL2000® z moskitierą,
OS2000®, OS2000® z moskitierą, OL2000®, OL2000® z moskitierą

TYP ROLETY "A"

skrzynka montowana na elewacji, prowadnice proste

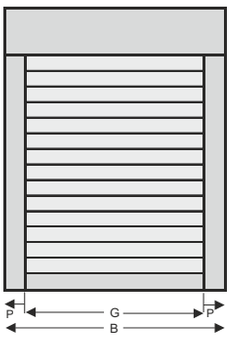

- do wysokości wnęki należy doliczyć odpowiedni rozmiar skrzynki (patrz tabela z nawojami str. 4.3; 4.4; 4.5; 4.6)

H = W+S

- do szerokości wnęki należy doliczyć prowadnice 2 x 5,5 cm (2 x 6,6 cm w przypadku profila PCV 52 mm, PA-52)

B = G+11 cm
B = G+13,2 cm (PCV 52 mm, PA 52)

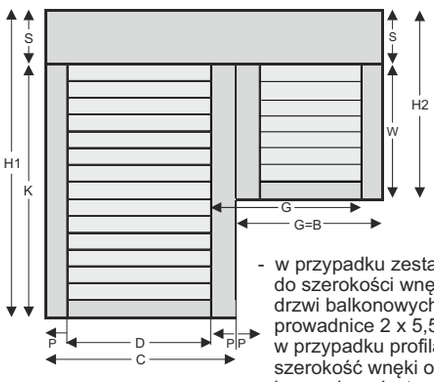

- w przypadku zestawu balkonowego do szerokości wnęki drzwi balkonowych "D" dodajemy prowadnice 2 x 5,5 cm (2 x 6,6 cm w przypadku profila PVC 52 mm i PA-52), szerokość wnęki okiennej "G" pozostaje bez zmian - jest szerokością tej rolety

TYP ROLETY "B" I "C"

skrzynka montowana we wnęce okiennej, prowadnice kątowe lub proste

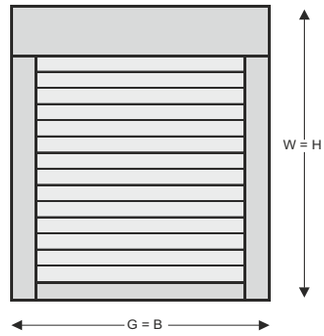

- ponieważ skrzynka montowana jest we wnęce okiennej wysokość wnęki jest wysokością całkowitą rolety

W = H

- szerokość całkowita rolety jest szerokością wnęki

G = B

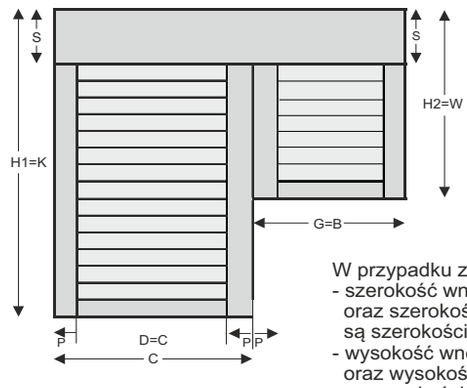

W przypadku zestawu balkonowego:
- szerokość wnęki drzwi balkonowych oraz szerokość wnęki okiennej są szerokością rolety
- wysokość wnęki drzwi balkonowych oraz wysokość wnęki okiennej są wysokością rolety

gdzie:
S - rozmiar (wysokość) skrzynki, **W** - wysokość wnęki okiennej, **G** - szerokość wnęki okiennej, **P** - prowadnice proste,
B - szerokość całkowita rolety, **H** - wysokość całkowita rolety, **D** - szerokość wnęki drzwi balkonowych,
K - wysokość wnęki drzwi balkonowych, **C** - szerokość rolety na drzwi, **H1** - wysokość rolety na drzwi, **H2** - wysokość rolety na okno
Przy zastosowaniu prowadnic podwójnych wymiar należy podać od osi prowadnicy podwójnej

W przypadku montażu we wnęce należy upewnić się, że szerokość i wysokość wnęki we wszystkich punktach jest jednakowa. Jeżeli jest różna, należy przyjąć wymiar najmniejszy lub dokonać odpowiedniej korekty otworu.

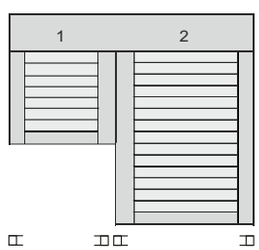

Rozmieszczenie napędów w powyższym zestawie jest możliwe w obu roletach po stronie lewej lub prawej.

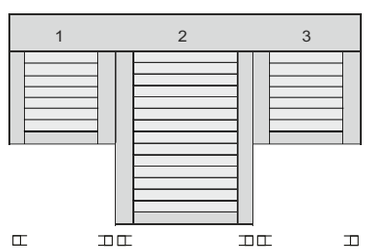

Rozmieszczenie napędów w powyższym zestawie jest możliwe w każdej rolecie (1,2,3) po stronie lewej lub prawej.

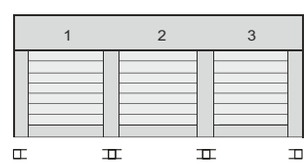

Rozmieszczenie napędów w powyższym zestawie jest możliwe:
- w rolecie nr 1 po stronie lewej lub prawej,
- w rolecie nr 2 po stronie lewej lub prawej,
- w rolecie nr 3 po stronie lewej lub prawej.

(wykluczając jednoczesne zastosowanie napędu na lewej, prawej stronie tego samego podziału)

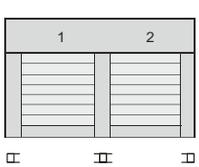

Rozmieszczenie napędów w powyższym zestawie jest możliwe:
- w rolecie nr 1 po stronie lewej lub prawej,
- w rolecie nr 2 po stronie prawej lub lewej

(wykluczając możliwość jednoczesnego zastosowania napędów na środku podziału)
Możliwe jest również zastosowanie wspólnego napędu dla obu rolet po stronie prawej lub lewej.

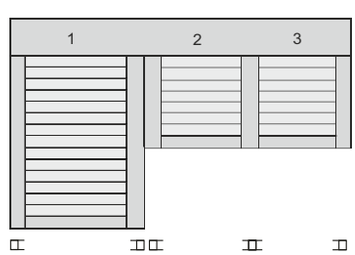

Rozmieszczenie napędów w powyższym zestawie jest możliwe:
- w rolecie nr 1 po stronie prawej lub lewej,
- w rolecie nr 2 po stronie lewej lub prawej,
- w rolecie nr 3 po stronie prawej lub lewej.

Możliwe jest również zastosowanie wspólnego napędu dla rolet nr 2 i nr 3 po stronie prawej lub lewej.

- prowadnica pojedyncza

- prowadnica podwójna [w przypadku rolet z moskitierą (ST2000, RL2000, OS2000, OL2000) zamiast prowadnicy podwójnej stosowane będą dwie prowadnice pojedyncze]

Wszystkie rysunki należy wykonywać w widoku od wewnątrz. Przy zamawianiu zestawów rolet przyjmowana jest zasada, że na zamówieniu wpisujemy rolety w kolejności od lewej strony do prawej patrząc od wewnątrz pomieszczenia.
Maksymalna szerokość zestawu we wspólnej skrzynce – 590 cm (przy zachowaniu dozwolonych powierzchni dla danych profili pancerza) - dostawa przez firmę PORTOS (indywidualna wycena) lub odbiór własny.

- Nie ma możliwości wykonania rolety dzielonej na wspólnym napędzie z silnikiem przeciążeniowym, istnieje jednakże możliwość zastosowania dowolnego silnika niewyposażonego w funkcję przeciążenia.
- W przypadku doboru silnika przy podziale podwójnym dodajemy zapas 20% na dodatkowe tarcie w dodatkowych dwóch kanałach prowadnic.
- W roletach podziałowych (zestawach) może występować zjawisko nierównomiernego podnoszenia lub opuszczenia się pancerzy, wynika to z konstrukcji elementów podziałowych rolety oraz indywidualnego nawoju każdej z rolet.

ROLETY ZEWNĘTRZNE - ST2000®

NAWOJE W POSZCZEGÓLNYCH WIELKOŚCIACH SKRZYNEK ALUMINIOWYCH

Pancerz PA-39, PA-45, PA-52 (aretowany)

Wielkość skrzynki (mm)	szer. 0,35 - 2 m, max. pow. 6,5 m²			szer. 0,35 - 2,5 m, max. pow. 6,5 m²			szer. 0,35 - 3 m, max. pow. 6,5 m²			szer. 0,35 - 3,7 m, max. pow. 8 m²	
	Max. wysokość rolety wraz ze skrzynką			Max. wysokość rolety wraz ze skrzynką			Max. wysokość rolety wraz ze skrzynką			Max. wysokość rolety wraz ze skrzynką	
		z zastosow. rygla automat. (cm)	z zastosow. wieszaka blokady (cm)		z zastosow. rygla automat. (cm)	z zastosow. wieszaka blokady (cm)		z zastosow. rygla automat. (cm)	z zastosow. wieszaka blokady (cm)		z zastosow. wieszaka blokady (cm)
ALUMINIUM	**PA-39 ø 40+PZ50**	**PA-39 ø 40-rygiel**	**PA-39 ø 40-WB**	**PA-39 ø 60+PZ70**	**PA-39 ø 60-rygiel**	**PA-39 ø 60-WB**	**PA-45 ø 60+PZ70**	**PA-45 ø 60-rygiel**	**PA-45 ø 60-WB**	**PA-52 ø 60+PZ70**	**PA-52 ø 60-WB**
SK-137	152	152	142	126	126	X	X		X	X	X
SK-150	197	197	186	182	182	151	126		121	X	X
SK-165	250	250	242	236	236	199	163		168	138	120
SK-180	306	306	310	294	294	282	214		214	196	190
SK-205	394	394	402	398	398	359	294		294	270	260

Pancerz PVC-37, PVC-52 (aretowany)

Wielkość skrzynki (mm)	szer. 0,35 - 1,6 m, max. pow. 3 m²						szer. 0,35 - 3 m, max. pow. 4,5 m²		
	Max. wysokość rolety wraz ze skrzynką			Max. wysokość rolety wraz ze skrzynką			Max. wysokość rolety wraz ze skrzynką		
		z zastosowaniem rygla automatycznego (cm)	z zastosowaniem wieszaka blokady (cm)		z zastosowaniem rygla automatycznego (cm)	z zastosowaniem wieszaka blokady (cm)		z zastosowaniem rygla automatycznego (cm)	z zastosowaniem wieszaka blokady (cm)
ALUMINIUM	**PVC-37 ø 40+PZ50**	**PVC-37 ø 40-rygiel**	**PVC-37 ø 40-WB**	**PVC-37 ø 60+PZ70**	**PVC-37 ø 60-rygiel**	**PVC-37 ø 60-WB**	**PVC-52 ø 60+PZ70**	**PVC-52 ø 60-rygiel**	**PVC-52 ø 60-WB**
SK-137	165	X	146	154	X	128	X	X	X
SK-150	222	X	225	188	X	159	127	X	X
SK-165	279	X	338	234	X	227	159	X	175
SK-180	343	X	354	302	X	302	197	X	208
SK-205	386	X	368	383	X	368	272	X	319

Uwaga! Przy szerokości rolety powyżej 2 m należy użyć ø 60. PZ - pierścień zwiększający z ø 40 na ø 50 lub z ø 60 na ø 70.

W standardzie

Skrzynka, boki	Srebrny (01), biały (02), szary (03), beż (05), ciemny brąz (08), jasny brąz (09), kość słoniowa (16), antracyt (23)
Prowadnica	Srebrny (01), biały (02), szary (03), beż (05), ciemny brąz (08), jasny brąz (09), kość słoniowa (16), antracyt (23)
Pancerz	Wszystkie dostępne kolory PA 39, PA 45, PA 52, PVC 37, PVC 52 – bez dopłat
Listwa dolna	Srebrny (01), biały (02), szary (03), beż (05), ciemny brąz (08), jasny brąz (09), kość słoniowa (16), antracyt (23)
	Okleinowanie listwy dolnej - lista kolorów oklein oraz terminów realizacji strona 3.29
Zwijacz na taśmę/linkę	W kolorze białym, brązowym lub antracyt na życzenie klienta 5 mb (do wysokości 240 cm, do 12 kg)
Nawiercanie Prowadnic	Bezpłatnie - na życzenie klienta

Za dopłatą

Skrzynka, boki	Powiększanie skrzynki	5%
	Lakierowana: ciemny beż(04), jasny szary(07), zielony(13), biel kremowa(15), bordowy(19), czarny(20), stalowa oliwka(26), szary bazaltowy(27)	15%
	Lakierowana: wg wzornika RAL	30%
Prowadnica	Lakierowana: ciemny beż(04), jasny szary(07), zielony(13), biel kremowa(15), bordowy(19), czarny(20), stalowa oliwka(26), szary bazaltowy(27)	10%
	Lakierowana: wg wzornika RAL	20%
	Okleinowanie jednostronne prowadnic - lista kolorów oklein oraz terminów realizacji strona 3.29	10%
Listwa dolna	Lakierowana: ciemny beż(04), jasny szary(07), zielony(13), biel kremowa(15), bordowy(19), czarny(20), stalowa oliwka(26), szary bazaltowy(27)	5%
	Lakierowana: wg wzornika RAL	10%
Rolety dekor - kolory: 22-mahoń, 30-orzech, 48-złoty dąb (dostępne wielkości skrzynek: 137mm, 165mm, 205mm)	Skrzynka lakierowana: 22 - mahoń (bok RAL 8017), 30 - orzech (bok RAL 8028), 48 - złoty dąb (bok RAL 8003) + prowadnice okleinowane	10%
	Skrzynka lakierowana: 22 - mahoń (bok 22 - mahoń), 30 - orzech (bok 30 - orzech), 48 - złoty dąb (bok 48 - złoty dąb) + prowadnice okleinowane	17%
Zwijacz taśmy 11m	Dotyczy rolet powyżej 240 cm (na życzenie klienta - biały lub brązowy)	25 zł/szt.
Zwijacz linki 5m SEL	Zwijacz linki SELVE do 240 cm (na życzenie klienta - biały lub brązowy)	20 zł/szt.
Zwijacz linki 11m	Dotyczy rolet powyżej 240 cm (na życzenie klienta - biały lub brązowy)	36 zł/szt.
WN-D	Dopłata za wspólny napęd w roletach zewnętrznych	52 zł/szt.

Wyposażenie dodatkowe - str. 6.15, Napędy: PORTOS - str. 6.1, DELUX - str. 6.4, SOMFY - str. 6.7
Kolory 04, 07, 13, 15, 19, 20, 26, 27 oraz wg wzornika RAL - termin realizacji do 15 dni roboczych.
W przypadku kolorów RAL mało chodliwych - wycena indywidualna.

ROLETY ZEWNĘTRZNE - ST2000® Z MOSKITIERĄ

NAWOJE W POSZCZEGÓLNYCH WIELKOŚCIACH SKRZYNEK ALUMINIOWYCH

Pancerz PA-39, PA-45 (aretowany)

szer. 0,55 - 1,80 m, max. pow. 4,5 m^2

Wielkość skrzynki (mm)	Max. wysokość rolety wraz ze skrzynką			Max. wysokość rolety wraz ze skrzynką			Max. wysokość rolety wraz ze skrzynką		
		z zastosow. rygla automat. (cm)	z zastosow. wieszaka blokady (cm)		z zastosow. rygla automat. (cm)	z zastosow. wieszaka blokady (cm)		z zastosow. rygla automat. (cm)	z zastosow. wieszaka blokady (cm)
ALUMINIUM	PA-39 ø 40+PZ50	PA-39 ø 40-rygiel	PA-39 ø 40-WB	PA-39 ø 60+PZ70	PA-39 ø 60-rygiel	PA-39 ø 60-WB	PA-45 ø 60+PZ70	PA-45 ø 60-rygiel	PA-45 ø 60-WB
SK-137	X	X	X	X	X	X	X	X	X
SK-150	108	108	108	X	X	X	X	X	X
SK-165	176	179	144	156	156	121	X	X	X
SK-180	224	228	216	200	200	200	X	X	X
SK-205	250	250	250	250	250	250	250	250	250

Pancerz PVC-37 (aretowany)

szer. od 0,55 m do 1,6 m, max. pow. 3 m^2

Wielkość skrzynki (mm)	Max. wysokość rolety wraz ze skrzynką			Max. wysokość rolety wraz ze skrzynką		
		z zastosow. rygla automat. (cm)	z zastosow. wieszaka blokady (cm)		z zastosow. rygla automat. (cm)	z zastosow. wieszaka blokady (cm)
ALUMINIUM	PVC-37 ø 40+PZ50	PVC-37 ø 40-rygiel	PVC-37 ø 40-WB	PVC-37 ø 60+PZ70	PVC-37 ø 60-rygiel	PVC-37 ø 60-WB
SK-137	X	X	X	X	X	X
SK-150	111	X	X	X	X	X
SK-165	168	X	X	146	X	X
SK-180	247	X	X	226	X	X
SK-205	250	X	X	250	X	X

Uwaga! Przy szerokości rolety powyżej 2 m (dotyczy podziałów w jednej skrzynce) należy użyć ø 60. Minimalna szerokość rolety z moskitierą przy zastosowaniu hamulca wynosi 67 cm. PZ - pierścień zwiększający z ø 40 na ø 50 lub z ø 60 na ø 70.

W standardzie

Skrzynka, boki	Srebrny (01), biały (02), szary (03), beż (05), ciemny brąz (08), jasny brąz (09), kość słoniowa (16), antracyt (23)
Prowadnica	Srebrny (01), biały (02), szary (03), beż (05), ciemny brąz (08), jasny brąz (09), kość słoniowa (16), antracyt (23)
Pancerz	Wszystkie dostępne kolory PA 39, PA 45, PA 52, PVC 37, PVC 52 – bez dopłat
Listwa dolna	Srebrny (01), biały (02), szary (03), beż (05), ciemny brąz (08), jasny brąz (09), kość słoniowa (16), antracyt (23)
	Okleinowanie listwy dolnej - lista kolorów oklein oraz terminów realizacji strona 3.29
Zwijacz na taśmę/linkę	W kolorze białym, brązowym lub antracyt na życzenie klienta 5 mb (do wysokości 240 cm, do 12 kg)
Nawiercanie Prowadnic	Bezpłatnie - na życzenie klienta

Za dopłatą

Skrzynka, boki	Powiększanie skrzynki	5%
	Lakierowana: ciemny beż(04), jasny szary(07), zielony(13), biel kremowa(15), bordowy(19), czarny(20), stalowa oliwka(26), szary bazaltowy(27)	15%
	Lakierowana: wg wzornika RAL	30%
Prowadnica	Lakierowana: ciemny beż(04), jasny szary(07), zielony(13), biel kremowa(15), bordowy(19), czarny(20), stalowa oliwka(26), szary bazaltowy(27)	10%
	Lakierowana: wg wzornika RAL	20%
	Okleinowanie jednostronne prowadnic - lista kolorów oklein oraz terminów realizacji strona 3.29	10%
Listwa dolna	Lakierowana: ciemny beż(04), jasny szary(07), zielony(13), biel kremowa(15), bordowy(19), czarny(20), stalowa oliwka(26), szary bazaltowy(27)	5%
	Lakierowana: wg wzornika RAL	10%
Rolety dekor - kolory: 22-mahoń, 30-orzech, 48-złoty dąb (dostępne wielkości skrzynek: 137mm, 165mm, 205mm)	Skrzynka lakierowana: 22 - mahoń (bok RAL 8017), 30 - orzech (bok RAL 8028), 48 - złoty dąb (bok RAL 8003) + prowadnice okleinowane	10%
	Skrzynka lakierowana: 22 - mahoń (bok 22 - mahoń), 30 - orzech (bok 30 - orzech), 48 - złoty dąb (bok 48 - złoty dąb) + prowadnice okleinowane	17%
Zwijacz taśmy 11m	Dotyczy rolet powyżej 240 cm (na życzenie klienta - biały lub brązowy)	25 zł/szt.
Zwijacz linki 5m SEL	Zwijacz linki SELVE do 240 cm (na życzenie klienta - biały lub brązowy)	20 zł/szt.
Zwijacz linki 11m	Dotyczy rolet powyżej 240 cm (na życzenie klienta - biały lub brązowy)	36 zł/szt.
Moskitiera	Siatka w kolorach: szara(03),czarna(20) Listwa dolna w kolorach: srebrny(01),biały(02),szary(03),beż(05),ciemny brąz(08),brąz(09),kość słoniowa(16), antracyt(23)	274 zł/szt.
Listwa dolna moskitiery (dopłata do sztuki moskitiery)	Lakierowana: ciemny beż(04), jasny szary(07), zielony(13), biel kremowa(15), bordowy(19), czarny(20), stalowa oliwka(26), szary bazaltowy(27)	5%
	Lakierowana: wg wzornika RAL	10%
WN-D	Dopłata za wspólny napęd w roletach zewnętrznych	52 zł/szt.

Wyposażenie dodatkowe - str. 6.15. Napędy: PORTOS - str. 6.1, DELUX - str. 6.4, SOMFY - str. 6.7
Kolory 04, 07, 13, 15, 19, 20, 26, 27 oraz wg wzornika RAL - termin realizacji do 15 dni roboczych.
W przypadku kolorów RAL mało chodliwych - wycena indywidualna.

ROLETY ZEWNĘTRZNE - RL2000®

NAWOJE W POSZCZEGÓLNYCH WIELKOŚCIACH SKRZYNEK ALUMINIOWYCH

Pancerz PA-39, PA-45 (aretowany)

Wielkość skrzynki (mm)	szer. 0,35 - 2 m, max. pow. 6,5 m²			szer. 0,35 - 2,5 m, max. pow. 6,5 m²			szer. 0,35 - 3 m, max. pow. 6,5 m²		
	Max. wysokość rolety wraz ze skrzynką (cm)			Max. wysokość rolety wraz ze skrzynką (cm)			Max. wysokość rolety wraz ze skrzynką (cm)		
		z zastosow. rygla automat. (cm)	z zastosow. wieszaka blokady (cm)		z zastosow. rygla automat. (cm)	z zastosow. wieszaka blokady (cm)		z zastosow. rygla automat. (cm)	z zastosow. wieszaka blokady (cm)
ALUMINIUM	**PA-39 ø 40+PZ50**	**PA-39 ø 40-rygiel**	**PA-39 ø 40-WB**	**PA-39 ø 60+PZ70**	**PA-39 ø 60-rygiel**	**PA-39 ø 60-WB**	**PA-45 ø 60+PZ70**	**PA-45 ø 60-rygiel**	**PA-45 ø 60-WB**
SK-150	197	197	194	182	182	151	126		121
SK-180	286	286	298	294	302	267	214		214
SK-205	394	394	402	398	410	359	294		294

Pancerz PVC-37 (aretowany)

szer. 0,35 - 1,6 m, max. pow. 3 m²

Wielkość skrzynki (mm)	Max. wysokość rolety wraz ze skrzynką (cm)			Max. wysokość rolety wraz ze skrzynką (cm)		
		z zastosowaniem rygla automatycznego (cm)	z zastosowaniem wieszaka blokady (cm)		z zastosowaniem rygla automatycznego (cm)	z zastosowaniem wieszaka blokady (cm)
ALUMINIUM	**PVC-37 ø 40+PZ50**	**PVC-37 ø 40-rygiel**	**PVC-37 ø 40-WB**	**PVC-37 ø 60+PZ70**	**PVC-37 ø 60-rygiel**	**PVC-37 ø 60-WB**
SK-150	222	X	225	188	X	159
SK-180	343	X	354	302	X	302
SK-205	386	X	368	383	X	368

Uwaga! Przy szerokości rolety powyżej 2 m należy użyć ø 60
PZ - pierścień zwiększający z ø 40 na ø 50 lub z ø 60 na ø 70.

W standardzie

Skrzynka, boki	Srebrny (01), biały (02), szary (03), beż (05), ciemny brąz (08), jasny brąz (09), kość słoniowa (16), antracyt (23)
Prowadnica	Srebrny (01), biały (02), szary (03), beż (05), ciemny brąz (08), jasny brąz (09), kość słoniowa (16), antracyt (23)
Listwa dolna	Srebrny (01), biały (02), szary (03), beż (05), ciemny brąz (08), jasny brąz (09), kość słoniowa (16), antracyt (23)
	Okleinowanie listwy dolnej - lista kolorów oklein oraz terminów realizacji strona 3.29
Pancerz	Wszystkie dostępne kolory PA 39, PA 45, PVC 37 – bez dopłat
Zwijacz na taśmę/linkę	W kolorze białym, brązowym lub antracyt na życzenie klienta 5 mb (do wysokości 240 cm, do 12 kg)
Nawiercanie Prowadnic	Bezpłatnie - na życzenie klienta

Za dopłatą

Skrzynka, boki	Powiększanie skrzynki	5%
	Lakierowana: ciemny beż(04), jasny szary(07), zielony(13), biel kremowa(15), bordowy(19), czarny(20), stalowa oliwka(26), szary bazaltowy(27)	15%
	Lakierowana: wg wzornika RAL	30%
Prowadnica	Lakierowana: ciemny beż(04), jasny szary(07), zielony(13), biel kremowa(15), bordowy(19), czarny(20), stalowa oliwka(26), szary bazaltowy(27)	10%
	Lakierowana: wg wzornika RAL	20%
	Okleinowanie jednostronne prowadnic - lista kolorów oklein oraz terminów realizacji strona 3.29	10%
Nakładka na prowadnice	N/PPDO-53 pojedyńcza lakierowana: srebrny(01),biały(02),szary(03),beż(05),c.brąz(08),j.brąz(09),kość słoniowa(16),antracyt(23)	13 zł/mb
	N/PPDO-79 podwójna lakierowana: srebrny(01),biały(02),szary(03),beż(05),c.brąz(08),j.brąz(09),kość słoniowa(16),antracyt(23)	21 zł/mb
	Lakierowana: ciemny beż(04), jasny szary(07), zielony(13), biel kremowa(15), bordowy(19), czarny(20), stalowa oliwka(26), szary bazaltowy(27)	10%
	Lakierowana: wg wzornika RAL	20%
PZO	Płytka zatrzaskowa nakładki półokrągłej	1 zł/szt.
Listwa dolna	Lakierowana: ciemny beż(04), jasny szary(07), zielony(13), biel kremowa(15), bordowy(19), czarny(20), stalowa oliwka(26), szary bazaltowy(27)	5%
	Lakierowana: wg wzornika RAL	10%
Zwijacz taśmy 11m	Dotyczy rolet powyżej 240 cm (na życzenie klienta - biały lub brązowy)	25 zł/szt.
Zwijacz linki 5m SEL	Zwijacz linki SELVE do 240 cm (na życzenie klienta - biały lub brązowy)	20 zł/szt.
Zwijacz linki 11m	Dotyczy rolet powyżej 240 cm (na życzenie klienta - biały lub brązowy)	36 zł/szt.
WN-D	Dopłata za wspólny napęd w roletach zewnętrznych	52 zł/szt.

Wyposażenie dodatkowe - str. 6.15. Napędy: PORTOS - str. 6.1, DELUX - str. 6.4, SOMFY - str. 6.7
Kolory 04, 07, 13, 15, 19, 20, 26, 27 oraz wg wzornika RAL - termin realizacji do 15 dni roboczych.
W przypadku kolorów RAL mało chodliwych - wycena indywidualna.

ROLETY ZEWNĘTRZNE - RL2000® Z MOSKITIERĄ

NAWOJE W POSZCZEGÓLNYCH WIELKOŚCIACH SKRZYNEK ALUMINIOWYCH

Pancerz PA-39, PA-45 (aretowany)

szer. 0,55 - 1,80 m, max. pow. 4,5 m^2

Wielkość skrzynki (mm)	Max. wysokość rolety wraz ze skrzynką			Max. wysokość rolety wraz ze skrzynką			Max. wysokość rolety wraz ze skrzynką		
		z zastosow. rygla automat. (cm)	z zastosow. wieszaka blokady (cm)		z zastosow. rygla automat. (cm)	z zastosow. wieszaka blokady (cm)		z zastosow. rygla automat. (cm)	z zastosow. wieszaka blokady (cm)
ALUMINIUM	**PA-39 ø 40+PZ50**	**PA-39 ø 40-rygiel**	**PA-39 ø 40-WB**	**PA-39 ø 60+PZ70**	**PA-39 ø 60-rygiel**	**PA-39 ø 60-WB**	**PA-45 ø 60+PZ70**	**PA-45 ø 60-rygiel**	**PA-45 ø 60-WB**
SK-150	108	108	108	X	X	X	X	X	X
SK-180	224	224	216	200	200	200	X	X	X
SK-205	250	250	250	250	250	250	250	250	250

Pancerz PVC-37 (aretowany)

szer. od 0,55 m do 1,6 m, max. pow. 3 m^2

Wielkość skrzynki (mm)	Max. wysokość rolety wraz ze skrzynką			Max. wysokość rolety wraz ze skrzynką		
		z zastosow. rygla automat. (cm)	z zastosow. wieszaka blokady (cm)		z zastosow. rygla automat. (cm)	z zastosow. wieszaka blokady (cm)
ALUMINIUM	**PVC-37 ø 40+PZ50**	**PVC-37 ø 40-rygiel**	**PVC-37 ø 40-WB**	**PVC-37 ø 60+PZ70**	**PVC-37 ø 60-rygiel**	**PVC-37 ø 60-WB**
SK-150	111	X	X	X	X	X
SK-180	247	X	X	226	X	X
SK-205	250	X	X	250	X	X

Uwaga! Przy szerokości rolety powyżej 2 m (dotyczy podziałów w jednej skrzynce) należy użyć ø 60.
Minimalna szerokość rolety z moskitierą przy zastosowaniu hamulca wynosi 67 cm.
PZ - pierścień zwiększający z ø 40 na ø 50 lub z ø 60 na ø 70.

W standardzie

Skrzynka, boki	Srebrny (01), biały (02), szary (03), beż (05), ciemny brąz (08), jasny brąz (09), kość słoniowa (16), antracyt (23)
Prowadnica	Srebrny (01), biały (02), szary (03), beż (05), ciemny brąz (08), jasny brąz (09), kość słoniowa (16), antracyt (23)
Listwa dolna	Srebrny (01), biały (02), szary (03), beż (05), ciemny brąz (08), jasny brąz (09), kość słoniowa (16), antracyt (23)
	Okleinowanie listwy dolnej - lista kolorów oklein oraz terminów realizacji strona 3.29
Pancerz	Wszystkie dostępne kolory PA 39, PA 45, PVC 37 – bez dopłat
Zwijacz na taśmę/linkę	W kolorze białym, brązowym lub antracyt na życzenie klienta 5 mb (do wysokości 240 cm, do 12 kg)
Nawiercanie Prowadnic	Bezpłatnie - na życzenie klienta

Za dopłatą

Skrzynka, boki	Powiększanie skrzynki	5%
	Lakierowana: ciemny beż(04), jasny szary(07), zielony(13), biel kremowa(15), bordowy(19), czarny(20), stalowa oliwka(26), szary bazaltowy(27)	15%
	Lakierowana: wg wzornika RAL	30%
Prowadnica	Lakierowana: ciemny beż(04), jasny szary(07), zielony(13), biel kremowa(15), bordowy(19), czarny(20), stalowa oliwka(26), szary bazaltowy(27)	10%
	Lakierowana: wg wzornika RAL	20%
	Okleinowanie jednostronne prowadnic - lista kolorów oklein oraz terminów realizacji strona 3.29	10%
Nakładka na prowadnice	N/PPDO-53 pojedyńcza lakierowana: srebrny(01),biały(02),szary(03),beż(05),c.brąz(08),j.brąz(09),kość słoniowa(16),antracyt(23)	13 zł/mb
	N/PPDO-79 podwójna lakierowana: srebrny(01),biały(02),szary(03),beż(05),c.brąz(08),j.brąz(09),kość słoniowa(16),antracyt(23)	21 zł/mb
	Lakierowana: ciemny beż(04), jasny szary(07), zielony(13), biel kremowa(15), bordowy(19), czarny(20), stalowa oliwka(26), szary bazaltowy(27)	10%
	Lakierowana: wg wzornika RAL	20%
PZO	Płytka zatrzaskowa nakładki półokrągłej	1 zł/szt.
Listwa dolna	Lakierowana: ciemny beż(04), jasny szary(07), zielony(13), biel kremowa(15), bordowy(19), czarny(20), stalowa oliwka(26), szary bazaltowy(27)	5%
	Lakierowana: wg. wzornika RAL	10%
Zwijacz taśmy 11m	Dotyczy rolet powyżej 240 cm (na życzenie klienta - biały lub brązowy)	25 zł/szt.
Zwijacz linki 5m SEL	Zwijacz linki SELVE do 240 cm (na życzenie klienta - biały lub brązowy)	20 zł/szt.
Zwijacz linki 11m	Dotyczy rolet powyżej 240 cm (na życzenie klienta - biały lub brązowy)	36 zł/szt.
Moskitiera	Siatka w kolorach: szara(03),czarna(20) Listwa dolna w kolorach: srebrny(01),biały(02),szary(03),beż(05),ciemny brąz(08),brąz(09),kość słoniowa(16), antracyt(23)	274 zł/szt.
Listwa dolna moskitiery (dopłata do sztuki moskitiery)	Lakierowana: ciemny beż(04), jasny szary(07), zielony(13), biel kremowa(15), bordowy(19), czarny(20), stalowa oliwka(26), szary bazaltowy(27)	5%
	Lakierowana: wg wzornika RAL	10%
WN-D	Dopłata za wspólny napęd w roletach zewnętrznych	52 zł/szt.

Wyposażenie dodatkowe - str. 6.15. Napędy: PORTOS - str. 6.1, DELUX - str. 6.4, SOMFY - str. 6.7
Kolory 04, 07, 13, 15, 19, 20, 26, 27 oraz wg wzornika RAL - termin realizacji do 15 dni roboczych.
W przypadku kolorów RAL mało chodliwych - wycena indywidualna.

ROLETY ZEWNĘTRZNE - OS2000®

NAWOJE W POSZCZEGÓLNYCH WIELKOŚCIACH SKRZYNEK ALUMINIOWYCH

Pancerz PA-39, PA-45, PA-52 (aretowany)

Wielkość skrzynki (mm)	szer. 0,35 - 2 m, max. pow. 6,5 m²			szer. 0,35 - 2,5 m, max. pow. 6,5 m²			szer. 0,35 - 3 m, max. pow. 6,5 m²			szer. 0,35 - 3,7 m, max. pow. 8 m²	
	Max. wysokość rolety wraz ze skrzynką			Max. wysokość rolety wraz ze skrzynką			Max. wysokość rolety wraz ze skrzynką			Max. wysokość rolety wraz ze skrzynką	
		z zastosow. rygla automat. (cm)	z zastosow. wieszaka blokady (cm)		z zastosow. rygla automat. (cm)	z zastosow. wieszaka blokady (cm)		z zastosow. rygla automat. (cm)	z zastosow. wieszaka blokady (cm)		z zastosow. wieszaka blokady (cm)
ALUMINIUM	**PA-39 ø 40+PZ50**	**PA-39 ø 40-rygiel**	**PA-39 ø 40-WB**	**PA-39 ø 60+PZ70**	**PA-39 ø 60-rygiel**	**PA-39 ø 60-WB**	**PA-45 ø 60+PZ70**	**PA-45 ø 60-rygiel**	**PA-45 ø 60-WB**	**PA-52 ø 60+PZ70**	**PA-52 ø 60-WB**
SK-137	152	152	142	126	126	X	X		X	X	X
SK-165	250	250	242	236	236	199	163		168	138	120
SK-180	306	306	310	294	294	282	214		214	196	190
SK-205	394	394	402	398	398	359	294		294	270	260

Pancerz PVC-37, PVC-52 (aretowany)

Wielkość skrzynki (mm)	szer. 0,35 - 1,6 m, max. pow. 3 m²			szer. 0,35 - 3 m, max. pow. 4,5 m²					
	Max. wysokość rolety wraz ze skrzynką			Max. wysokość rolety wraz ze skrzynką			Max. wysokość rolety wraz ze skrzynką		
		z zastosowaniem rygla automatycznego (cm)	z zastosowaniem wieszaka blokady (cm)		z zastosowaniem rygla automatycznego (cm)	z zastosowaniem wieszaka blokady (cm)		z zastosowaniem rygla automatycznego (cm)	z zastosowaniem wieszaka blokady (cm)
ALUMINIUM	**PVC-37 ø 40+PZ50**	**PVC-37 ø 40-rygiel**	**PVC-37 ø 40-WB**	**PVC-37 ø 60+PZ70**	**PVC-37 ø 60-rygiel**	**PVC-37 ø 60-WB**	**PVC-52 ø 60+PZ70**	**PVC-52 ø 60-rygiel**	**PVC-52 ø 60-WB**
SK-137	165	X	146	154	X	128	X	X	X
SK-165	279	X	338	234	X	227	159	X	175
SK-180	343	X	354	302	X	302	197	X	208
SK-205	386	X	368	383	X	368	272	X	319

Uwaga! Przy szerokości rolety powyżej 2 m należy użyć ø 60 **PZ - pierścień zwiększający z ø 40 na ø 50 lub z ø 60 na ø 70.**

W standardzie

Skrzynka, boki	Srebrny (01), biały (02), szary (03), beż (05), ciemny brąz (08), jasny brąz (09), kość słoniowa (16), antracyt (23)
Prowadnica	Srebrny (01), biały (02), szary (03), beż (05), ciemny brąz (08), jasny brąz (09), kość słoniowa (16), antracyt (23)
Listwa dolna	Srebrny (01), biały (02), szary (03), beż (05), ciemny brąz (08), jasny brąz (09), kość słoniowa (16), antracyt (23)
	Okleinowanie listwy dolnej - lista kolorów oklein oraz terminów realizacji strona 3.29
Pancerz	Wszystkie dostępne kolory PA 39, PA 45, PA 52 PVC 37, PVC 52 – bez dopłat
Zwijacz na taśmę/linkę	W kolorze białym, brązowym lub antracyt na życzenie klienta 5 mb (do wysokości 240 cm, do 12 kg)
Nawiercanie Prowadnic	Bezpłatnie - na życzenie klienta

Za dopłatą

Skrzynka, boki	Powiększanie skrzynki	5%
	Lakierowana: ciemny beż(04), jasny szary(07), zielony(13), biel kremowa(15), bordowy(19), czarny(20), stalowa oliwka(26), szary bazaltowy(27)	15%
	Lakierowana: wg wzornika RAL	30%
Prowadnica	Lakierowana: ciemny beż(04), jasny szary(07), zielony(13), biel kremowa(15), bordowy(19), czarny(20), stalowa oliwka(26), szary bazaltowy(27)	10%
	Lakierowana: wg wzornika RAL	20%
	Okleinowanie jednostronne prowadnic - lista kolorów oklein oraz terminów realizacji strona 3.29	10%
Nakładka na prowadnice	N/PPDO-53 pojedyńcza lakierowana: srebrny(01),biały(02),szary(03),beż(05),c.brąz(08),j.brąz(09),kość słoniowa(16),antracyt(23)	13 zł/mb
	N/PPDO-79 podwójna lakierowana: srebrny(01),biały(02),szary(03),beż(05),c.brąz(08),j.brąz(09),kość słoniowa(16),antracyt(23)	21 zł/mb
	Lakierowana: ciemny beż(04), jasny szary(07), zielony(13), biel kremowa(15), bordowy(19), czarny(20), stalowa oliwka(26), szary bazaltowy(27)	10%
	Lakierowana: wg wzornika RAL	20%
PZO	Płytka zatrzaskowa nakładki półokrągłej	1 zł/szt.
Listwa dolna	Lakierowana: ciemny beż(04), jasny szary(07), zielony(13), biel kremowa(15), bordowy(19), czarny(20), stalowa oliwka(26), szary bazaltowy(27)	5%
	Lakierowana: wg wzornika RAL	10%
Zwijacz taśmy 11m	Dotyczy rolet powyżej 240 cm (na życzenie klienta - biały lub brązowy)	25 zł/szt.
Zwijacz linki 5m SEL	Zwijacz linki SELVE do 240 cm (na życzenie klienta - biały lub brązowy)	20 zł/szt.
Zwijacz linki 11m	Dotyczy rolet powyżej 240 cm (na życzenie klienta - biały lub brązowy)	36 zł/szt.
WN-D	Dopłata za wspólny napęd w roletach zewnętrznych	52 zł/szt.

Wyposażenie dodatkowe - str. 6.15. Napędy: PORTOS - str. 6.1, DELUX - str. 6.4, SOMFY - str. 6.7
Kolory 04, 07, 13, 15, 19, 20, 26, 27 oraz wg wzornika RAL - termin realizacji do 15 dni roboczych.
W przypadku kolorów RAL mało chodliwych - wycena indywidualna.

ROLETY ZEWNĘTRZNE - OS2000® Z MOSKITIERĄ

NAWOJE W POSZCZEGÓLNYCH WIELKOŚCIACH SKRZYNEK ALUMINIOWYCH

Pancerz PA-39, PA-45 (aretowany) szer. 0.55 - 1.80 m. max. pow. 4.5 m^2

Wielkość skrzynki (mm)	Max. wysokość rolety wraz ze skrzynką			Max. wysokość rolety wraz ze skrzynką			Max. wysokość rolety wraz ze skrzynką		
		z zastosow. rygla automat. (cm)	z zastosow. wieszaka blokady (cm)		z zastosow. rygla automat. (cm)	z zastosow. wieszaka blokady (cm)		z zastosow. rygla automat. (cm)	z zastosow. wieszaka blokady (cm)
ALUMINIUM	**PA-39 ø 40+PZ50**	**PA-39 ø 40-rygiel**	**PA-39 ø 40-WB**	**PA-39 ø 60+PZ70**	**PA-39 ø 60-rygiel**	**PA-39 ø 60-WB**	**PA-45 ø 60+PZ70**	**PA-45 ø 60-rygiel**	**PA-45 ø 60-WB**
SK-137	X	X	X	X	X	X	X	X	X
SK-165	176	152	144	156	156	121	X	X	X
SK-180	224	228	216	200	200	200	X	X	X
SK-205	250	250	250	250	250	250	250	250	250

Pancerz PVC-37 (aretowany) szer. od 0,55 m do 1,6 m, max. pow. 3 m^2

Wielkość skrzynki (mm)	Max. wysokość rolety wraz ze skrzynką			Max. wysokość rolety wraz ze skrzynką		
		z zastosow. rygla automat. (cm)	z zastosow. wieszaka blokady (cm)		z zastosow. rygla automat. (cm)	z zastosow. wieszaka blokady (cm)
ALUMINIUM	**PVC-37 ø 40+PZ50**	**PVC-37 ø 40-rygiel**	**PVC-37 ø 40-WB**	**PVC-37 ø 60+PZ70**	**PVCV-37 ø 60-rygiel**	**PVC-37 ø 60-WB**
SK-137	X	X	X	X	X	X
SK-165	168	X	X	146	X	X
SK-180	247	X	X	226	X	X
SK-205	250	X	X	250	X	X

Uwaga! Przy szerokości rolety powyżej 2 m (dotyczy podziałów w jednej skrzynce) należy użyć ø 60. Minimalna szerokość rolety z moskitierą przy zastosowaniu hamulca wynosi 67 cm. PZ - pierścień zwiększający z ø 40 na ø 50 lub z ø 60 na ø 70.

W standardzie

Skrzynka, boki	Srebrny (01), biały (02), szary (03), beż (05), ciemny brąz (08), jasny brąz (09), kość słoniowa (16), antracyt (23)
Prowadnica	Srebrny (01), biały (02), szary (03), beż (05), ciemny brąz (08), jasny brąz (09), kość słoniowa (16), antracyt (23)
Listwa dolna	Srebrny (01), biały (02), szary (03), beż (05), ciemny brąz (08), jasny brąz (09), kość słoniowa (16), antracyt (23)
	Okleinowanie listwy dolnej - lista kolorów oklein oraz terminów realizacji strona 3.29
Pancerz	Wszystkie dostępne kolory PA 39, PA 45, PVC 37 – bez dopłat
Zwijacz na taśmę/linkę	W kolorze białym, brązowym lub antracyt na życzenie klienta 5 mb (do wysokości 240 cm, do 12 kg)
Nawiercanie Prowadnic	Bezpłatnie - na życzenie klienta

Za dopłatą

Skrzynka, boki	Powiększanie skrzynki	5%
	Lakierowana: ciemny beż(04), jasny szary(07), zielony(13), biel kremowa(15), bordowy(19), czarny(20), stalowa oliwka(26), szary bazaltowy(27)	15%
	Lakierowana: wg wzornika RAL	30%
Prowadnica	Lakierowana: ciemny beż(04), jasny szary(07), zielony(13), biel kremowa(15), bordowy(19), czarny(20), stalowa oliwka(26), szary bazaltowy(27)	10%
	Lakierowana: wg wzornika RAL	20%
	Okleinowanie jednostronne prowadnic - lista kolorów oklein oraz terminów realizacji strona 3.29	10%
Nakładka na prowadnice	N/PPDO-53 pojedyńcza lakierowana: srebrny(01),biały(02),szary(03),beż(05),c.brąz(08),j.brąz(09),kość słoniowa(16),antracyt(23)	13 zł/mb
	N/PPDO-79 podwójna lakierowana: srebrny(01),biały(02),szary(03),beż(05),c.brąz(08),j.brąz(09),kość słoniowa(16),antracyt(23)	21 zł/mb
	Lakierowana: ciemny beż(04), jasny szary(07), zielony(13), biel kremowa(15), bordowy(19), czarny(20), stalowa oliwka(26), szary bazaltowy(27)	10%
	Lakierowana: wg wzornika RAL	20%
PZO	Płytka zatrzaskowa nakładki półokrągłej	1 zł/szt.
Listwa dolna	Lakierowana: ciemny beż(04), jasny szary(07), zielony(13), biel kremowa(15), bordowy(19), czarny(20), stalowa oliwka(26), szary bazaltowy(27)	5%
	Lakierowana: wg. wzornika RAL	10%
Zwijacz taśmy 11m	Dotyczy rolet powyżej 240 cm (na życzenie klienta - biały lub brązowy)	25 zł/szt.
Zwijacz linki 5m SEL	Zwijacz linki SELVE do 240 cm (na życzenie klienta - biały lub brązowy)	20 zł/szt.
Zwijacz linki 11m	Dotyczy rolet powyżej 240 cm (na życzenie klienta - biały lub brązowy)	36 zł/szt.
Moskitiera	Siatka w kolorach: szara(03),czarna(20) Listwa dolna w kolorach: srebrny(01),biały(02),szary(03),beż(05),ciemny brąz(08),brąz(09),kość słoniowa(16), antracyt(23)	274 zł/szt.
Listwa dolna moskitiery (dopłata do sztuki moskitiery)	Lakierowana: ciemny beż(04), jasny szary(07), zielony(13), biel kremowa(15), bordowy(19), czarny(20), stalowa oliwka(26), szary bazaltowy(27)	5%
	Lakierowana: wg. wzornika RAL	10%
WN-D	Dopłata za wspólny napęd w roletach zewnętrznych	52 zł/szt.

Wyposażenie dodatkowe - str. 6.15. Napędy: PORTOS - str. 6.1, DELUX - str. 6.4, SOMFY - str. 6.7
Kolory 04, 07, 13, 15, 19, 20, 26, 27 oraz wg wzornika RAL - termin realizacji do 15 dni roboczych.
W przypadku kolorów RAL mało chodliwych - wycena indywidualna.

ROLETY ZEWNĘTRZNE - OL2000®

NAWOJE W POSZCZEGÓLNYCH WIELKOŚCIACH SKRZYNEK ALUMINIOWYCH

Pancerz PA-39, PA-45, PA-52 (aretowany)

Wielkość skrzynki (mm)	szer. 0,35 - 2 m, max. pow. 6,5 m²			szer. 0,35 - 2,5 m, max. pow. 6,5 m²			szer. 0,35 - 3 m, max. pow. 6,5 m²			szer. 0,35 - 3,7 m, max. pow. 8 m²	
	Max. wysokość rolety wraz ze skrzynką			Max. wysokość rolety wraz ze skrzynką			Max. wysokość rolety wraz ze skrzynką			Max. wysokość rolety wraz ze skrzynką	
		z zastosow. rygla automat. (cm)	z zastosow. wieszaka blokady (cm)		z zastosow. rygla automat. (cm)	z zastosow. wieszaka blokady (cm)		z zastosow. rygla automat. (cm)	z zastosow. wieszaka blokady (cm)		z zastosow. wieszaka blokady (cm)
ALUMINIUM	**PA-39 ø 40+PZ50**	**PA-39 ø 40-rygiel**	**PA-39 ø 40-WB**	**PA-39 ø 60+PZ70**	**PA-39 ø 60-rygiel**	**PA-39 ø 60-WB**	**PA-45 ø 60+PZ70**	**PA-45 ø 60-rygiel**	**PA-45 ø 60-WB**	**PA-52 ø 60+PZ70**	**PA-52 ø 60-WB**
SK-137	152	152	142	126	126	X	X		X	X	X
SK-165	250	250	242	236	236	199	163		168	138	120
SK-180	306	306	310	294	294	282	214		214	196	190
SK-205	394	394	402	398	398	359	294		294	270	260

Pancerz PVC-37, PVC-52 (aretowany)

Wielkość skrzynki (mm)	szer. 0,35 - 1,6 m, max. pow. 3 m²			szer. 0,35 - 3 m, max. pow. 4,5 m²					
	Max. wysokość rolety wraz ze skrzynką			Max. wysokość rolety wraz ze skrzynką			Max. wysokość rolety wraz ze skrzynką		
		z zastosowaniem rygla automatycznego (cm)	z zastosowaniem wieszaka blokady (cm)		z zastosowaniem rygla automatycznego (cm)	z zastosowaniem wieszaka blokady (cm)		z zastosowaniem rygla automatycznego (cm)	z zastosowaniem wieszaka blokady (cm)
ALUMINIUM	**PVC-37 ø 40+PZ50**	**PVC-37 ø 40-rygiel**	**PVC-37 ø 40-WB**	**PVC-37 ø 60+PZ70**	**PVC-37 ø 60-rygiel**	**PVC-37 ø 60-WB**	**PVC-52 ø 60+PZ70**	**PVC-52 ø 60-rygiel**	**PVC-52 ø 60-WB**
SK-137	165	X	146	154	X	128	X	X	X
SK-165	279	X	338	234	X	227	159	X	175
SK-180	343	X	354	302	X	302	197	X	208
SK-205	386	X	368	383	X	368	272	X	319

Uwaga! Przy szerokości rolety powyżej 2 m należy użyć ø 60
PZ - pierścień zwiększający z ø 40 na ø 50 lub z ø 60 na ø 70.

W standardzie

Skrzynka, boki	Biały (02), ciemny brąz (08), jasny brąz (09)
Prowadnica	Srebrny (01), biały (02), szary (03), beż (05), ciemny brąz (08), jasny brąz (09), kość słoniowa (16), antracyt (23)
Nakładka na prowadnice	Srebrny (01), biały (02), szary (03), beż (05), ciemny brąz (08), jasny brąz (09), kość słoniowa (16), antracyt (23)
PZO	Płytka zatrzaskowa nakładki półokrągłej
Listwa dolna	Srebrny (01), biały (02), szary (03), beż (05), ciemny brąz (08), jasny brąz (09), kość słoniowa (16), antracyt (23)
	Okleinowanie listwy dolnej - lista kolorów oklein oraz terminów realizacji strona 3.29
Pancerz	Wszystkie dostępne kolory PA 39, PA 45, PA 52, PVC 37, PVC 52 – bez dopłat
Zwijacz na taśmę/linkę	W kolorze białym, brązowym lub antracyt na życzenie klienta 5 mb (do wysokości 240 cm, do 12 kg)
Nawiercanie Prowadnic	Bezpłatnie - na życzenie klienta

Za dopłatą

Skrzynka, boki	Powiększanie skrzynki	5%
	Lakierowana: srebrny(01), szary(03), ciemny beż(04), beż(05), jasny szary(07), zielony(13), biel kremowa(15), kość słoniowa(16), bordowy(19), czarny (20), antracyt(23), stalowa oliwka(26), szary bazaltowy(27)	15%
	Lakierowana: wg wzornika RAL	30%
Prowadnica	Lakierowana: ciemny beż(04), jasny szary(07), zielony(13), biel kremowa(15), bordowy(19), czarny(20), stalowa oliwka(26), szary bazaltowy(27)	10%
	Lakierowana: wg wzornika RAL	20%
	Okleinowanie jednostronne prowadnic - lista kolorów oklein oraz terminów realizacji strona 3.29	10%
Nakładka na prowadnice	Lakierowana: ciemny beż(04), jasny szary(07), zielony(13), biel kremowa(15), bordowy(19), czarny(20), stalowa oliwka(26), szary bazaltowy(27)	10%
	Lakierowana: wg wzornika RAL	20%
Listwa dolna	Lakierowana: ciemny beż(04), jasny szary(07), zielony(13), biel kremowa(15), bordowy(19), czarny(20), stalowa oliwka(26), szary bazaltowy(27)	5%
	Lakierowana: wg wzornika RAL	10%
Zwijacz taśmy 11m	Dotyczy rolet powyżej 240 cm (na życzenie klienta - biały lub brązowy)	25 zł/szt.
Zwijacz linki 5m SEL	Zwijacz linki SELVE do 240 cm (na życzenie klienta - biały lub brązowy)	20 zł/szt.
Zwijacz linki 11m	Dotyczy rolet powyżej 240 cm (na życzenie klienta - biały lub brązowy)	36 zł/szt.
WN-D	Dopłata za wspólny napęd w roletach zewnętrznych	52 zł/szt.

Wyposażenie dodatkowe - str. 6.15. Napędy: PORTOS - str. 6.1, DELUX - str. 6.4, SOMFY - str. 6.7
Kolory 04, 07, 13, 15, 19, 20, 26, 27 oraz wg wzornika RAL - termin realizacji do 15 dni roboczych.
W przypadku kolorów RAL mało chodliwych - wycena indywidualna.

ROLETY ZEWNĘTRZNE - OL2000® Z MOSKITIERĄ

NAWOJE W POSZCZEGÓLNYCH WIELKOŚCIACH SKRZYNEK ALUMINIOWYCH

Pancerz PA-39, PA-45 (aretowany)

szer. 0,55 - 1,80 m, max. pow. 4,5 m^2

Wielkość skrzynki (mm)	Max. wysokość rolety wraz ze skrzynką			Max. wysokość rolety wraz ze skrzynką			Max. wysokość rolety wraz ze skrzynką		
		z zastosow. rygla automat. (cm)	z zastosow. wieszaka blokady (cm)		z zastosow. rygla automat. (cm)	z zastosow. wieszaka blokady (cm)		z zastosow. rygla automat. (cm)	z zastosow. wieszaka blokady (cm)
ALUMINIUM	**PA-39 ø 40+PZ50**	**PA-39 ø 40-rygiel**	**PA-39 ø 40-WB**	**PA-39 ø 60+PZ70**	**PA-39 ø 60-rygiel**	**PA-39 ø 60-WB**	**PA-45 ø 60+PZ70**	**PA-45 ø 60-rygiel**	**PA-45 ø 60-WB**
SK-137	X	X	X	X	X	X	X	X	X
SK-165	176	152	144	156	156	121	X	X	X
SK-180	224	228	216	200	200	200	X	X	X
SK-205	250	250	250	250	250	250	250	250	250

Pancerz PVC-37 (aretowany)

szer. od 0,55 m do 1,6 m, max. pow. 3 m^2

Wielkość skrzynki (mm)	Max. wysokość rolety wraz ze skrzynką			Max. wysokość rolety wraz ze skrzynką		
		z zastosow. rygla automat. (cm)	z zastosow. wieszaka blokady (cm)		z zastosow. rygla automat. (cm)	z zastosow. wieszaka blokady (cm)
ALUMINIUM	**PVC-37 ø 40+PZ50**	**PVC-37 ø 40-rygiel**	**PVC-37 ø 40-WB**	**PVC-37 ø 60+PZ70**	**PVCV-37 ø 60-rygiel**	**PVC-37 ø 60-WB**
SK-137	X	X	X	X	X	X
SK-165	168	X	X	146	X	X
SK-180	247	X	X	226	X	X
SK-205	250	X	X	250	X	X

Uwaga! Przy szerokości rolety powyżej 2 m (dotyczy podziałów w jednej skrzynce) należy użyć ø 60. Minimalna szerokość rolety z moskitierą przy zastosowaniu hamulca wynosi 67 cm. PZ - pierścień zwiększający z ø 40 na ø 50 lub z ø 60 na ø 70.

W standardzie

Skrzynka, boki	Biały (02), ciemny brąz (08), jasny brąz (09)
Prowadnica	Srebrny (01), biały (02), szary (03), beż (05), ciemny brąz (08), jasny brąz (09), kość słoniowa (16), antracyt (23)
Nakładka na prowadnice	Srebrny (01), biały (02), szary (03), beż (05), ciemny brąz (08), jasny brąz (09), kość słoniowa (16), antracyt (23)
PZO	Płytka zatrzaskowa nakładki półokrągłej
Listwa dolna	Srebrny (01), biały (02), szary (03), beż (05), ciemny brąz (08), jasny brąz (09), kość słoniowa (16), antracyt (23)
	Okleinowanie listwy dolnej - lista kolorów oklein oraz terminów realizacji strona 3.29
Pancerz	Wszystkie dostępne kolory PA 39, PA 45, PVC 37 – bez dopłat
Zwijacz na taśmę/linkę	W kolorze białym, brązowym lub antracyt na życzenie klienta 5 mb (do wysokości 240 cm, do 12 kg)
Nawiercanie Prowadnic	Bezpłatnie - na życzenie klienta

Za dopłatą

Skrzynka, boki	Powiększanie skrzynki	5%
	Lakierowana: srebrny(01), szary(03), ciemny beż(04), beż(05), jasny szary(07), zielony(13), biel kremowa(15), kość słoniowa(16), bordowy(19), czarny (20), antracyt(23), stalowa oliwka(26), szary bazaltowy(27)	15%
	Lakierowana: wg wzornika RAL	30%
Prowadnica	Lakierowana: ciemny beż(04), jasny szary(07), zielony(13), biel kremowa(15), bordowy(19), czarny(20), stalowa oliwka(26), szary bazaltowy(27)	10%
	Lakierowana: wg wzornika RAL	20%
	Okleinowanie jednostronne prowadnic - lista kolorów oklein oraz terminów realizacji strona 3.29	10%
Nakładka na prowadnice	Lakierowana: ciemny beż(04), jasny szary(07), zielony(13), biel kremowa(15), bordowy(19), czarny(20), stalowa oliwka(26), szary bazaltowy(27)	10%
	Lakierowana: wg wzornika RAL	20%
Listwa dolna	Lakierowana: ciemny beż(04), jasny szary(07), zielony(13), biel kremowa(15), bordowy(19), czarny(20), stalowa oliwka(26), szary bazaltowy(27)	5%
	Lakierowana: wg wzornika RAL	10%
Zwijacz taśmy 11m	Dotyczy rolet powyżej 240 cm (na życzenie klienta - biały lub brązowy)	25 zł/szt.
Zwijacz linki 5m SEL	Zwijacz linki SELVE do 240 cm (na życzenie klienta - biały lub brązowy)	20 zł/szt.
Zwijacz linki 11m	Dotyczy rolet powyżej 240 cm (na życzenie klienta - biały lub brązowy)	36 zł/szt.
Moskitiera	Siatka w kolorach: szara(03),czarna(20) Listwa dolna w kolorach: srebrny(01),biały(02),szary(03),beż(05),ciemny brąz(08),brąz(09),kość słoniowa(16), antracyt(23)	274 zł/szt.
Listwa dolna moskitiery (dopłata do sztuki moskitiery)	Lakierowana: ciemny beż(04), jasny szary(07), zielony(13), biel kremowa(15), bordowy(19), czarny(20), stalowa oliwka(26), szary bazaltowy(27)	5%
	Lakierowana: wg wzornika RAL	10%
WN-D	Dopłata za wspólny napęd w roletach zewnętrznych	52 zł/szt.

Wyposażenie dodatkowe - str. 6.15. Napędy: PORTOS - str. 6.1, DELUX - str. 6.4, SOMFY - str. 6.7
Kolory 04, 07, 13, 15, 19, 20, 26, 27 oraz wg wzornika RAL - termin realizacji do 15 dni roboczych.
W przypadku kolorów RAL mało chodliwych - wycena indywidualna.

ROLETY ZEWNĘTRZNE - IT2000®

NAWOJE W POSZCZEGÓLNYCH WIELKOŚCIACH SKRZYNEK ALUMINIOWYCH

Pancerz PA-39, PA-45, PA-52 (aretowany)

Wielkość skrzynki (mm)	szer. 0,35 - 2 m, max. pow. 6,5 m²			szer. 0,35 - 2,5 m, max. pow. 6,5 m²			szer. 0,35 - 3 m, max. pow. 6,5 m²			szer. 0,35 - 3,7 m, max. pow. 8 m²	
	Max. wysokość rolety wraz ze skrzynką			Max. wysokość rolety wraz ze skrzynką			Max. wysokość rolety wraz ze skrzynką			Max. wysokość rolety wraz ze skrzynką	
		z zastosow. rygla automat. (cm)	z zastosow. wieszaka blokady (cm)		z zastosow. rygla automat. (cm)	z zastosow. wieszaka blokady (cm)		z zastosow. rygla automat. (cm)	z zastosow. wieszaka blokady (cm)		z zastosow. wieszaka blokady (cm)
ALUMINIUM	**PA-39 ø 40+PZ50**	**PA-39 ø 40-rygiel**	**PA-39 ø 40-WB**	**PA-39 ø 60+PZ70**	**PA-39 ø 60-rygiel**	**PA-39 ø 60-WB**	**PA-45 ø 60+PZ70**	**PA-45 ø 60-rygiel**	**PA-45 ø 60-WB**	**PA-52 ø 60+PZ70**	**PA-52 ø 60-WB**
SK-137	152		142	126		X	X		X	X	X
SK-165	250		242	236		199	163		168	138	120
SK-180	306		310	294		282	214		214	196	190
SK-205	394		402	398		359	294		294	270	260

Pancerz PVC-37, PVC-52 (aretowany)

Wielkość skrzynki (mm)	szer. 0,35 - 1,6 m, max. pow. 3 m²			szer. 0,35 - 3 m, max. pow. 4,5 m²					
	Max. wysokość rolety wraz ze skrzynką			Max. wysokość rolety wraz ze skrzynką			Max. wysokość rolety wraz ze skrzynką		
		z zastosowaniem rygla automatycznego (cm)	z zastosowaniem wieszaka blokady (cm)		z zastosowaniem rygla automatycznego (cm)	z zastosowaniem wieszaka blokady (cm)		z zastosowaniem rygla automatycznego (cm)	z zastosowaniem wieszaka blokady (cm)
ALUMINIUM	**PVC-37 ø 40+PZ50**	**PVC-37 ø 40-rygiel**	**PVC-37 ø 40-WB**	**PVC-37 ø 60+PZ70**	**PVC-37 ø 60-rygiel**	**PVC-37 ø 60-WB**	**PVC-52 ø 60+PZ70**	**PVC-52 ø 60-rygiel**	**PVC-52 ø 60-WB**
SK-137	161	X	165	154	X	124	X	X	X
SK-165	271	X	279	234	X	227	159	X	154
SK-180	336	X	332	302	X	276	197	X	208
SK-205	386	X	368	383	X	368	272	X	293

Uwaga! Przy szerokości rolety powyżej 2 m należy użyć ø 60.
W roletach IT2000 nie można zamontować silnika z mechanizmem awaryjnego podnoszenia - NHK.
PZ - pierścień zwiększający z ø 40 na ø 50 lub z ø 60 na ø 70.

W standardzie

Skrzynka, boki	Surowe aluminium (lakierowana - wycena indywidualna)
Klapa rewizyjna, listwa tynkowa	Srebrny (01), biały (02), szary (03), beż (05), ciemny brąz (08), jasny brąz (09), kość słoniowa (16), antracyt (23)
Prowadnica	Srebrny (01), biały (02), szary (03), beż (05), ciemny brąz (08), jasny brąz (09), kość słoniowa (16), antracyt (23)
Pancerz	Wszystkie dostępne kolory PA 39, PA 45, PA 52, PVC 37, PVC 52 – bez dopłat
Listwa dolna	Srebrny (01), biały (02), szary (03), beż (05), ciemny brąz (08), jasny brąz (09), kość słoniowa (16), antracyt (23)
	Okleinowanie listwy dolnej - lista kolorów oklein oraz terminów realizacji strona 3.29
Zwijacz na taśmę/linkę	W kolorze białym, brązowym lub antracyt na życzenie klienta 5 mb (do wysokości 240 cm, do 12 kg)
Nawiercanie Prowadnic	Bezpłatnie - na życzenie klienta

Za dopłatą

Skrzynka	Powiększanie skrzynki	5%
Klapa rewizyjna, listwa tynkowa	Lakierowana: ciemny beż(04), jasny szary(07), zielony(13), biel kremowa(15), bordowy(19), czarny(20), stalowa oliwka(26), szary bazaltowy(27)	15%
	Lakierowana: wg wzornika RAL	30%
	Okleinowanie - lista kolorów oklein oraz terminów realizacji strona 3.29	5%
Prowadnica	Lakierowana: ciemny beż(04), jasny szary(07), zielony(13), biel kremowa(15), bordowy(19), czarny(20), stalowa oliwka(26), szary bazaltowy(27)	10%
	Lakierowana: wg wzornika RAL	20%
	Okleinowanie jednostronne prowadnic - lista kolorów oklein oraz terminów realizacji strona 3.29	5%
Listwa dolna	Lakierowana: ciemny beż(04), jasny szary(07), zielony(13), biel kremowa(15), bordowy(19), czarny(20), stalowa oliwka(26), szary bazaltowy(27)	5%
	Lakierowana: wg wzornika RAL	10%
Zwijacz taśmy 11m	Dotyczy rolet powyżej 240 cm (na życzenie klienta - biały lub brązowy)	25 zł/szt.
Zwijacz linki 5m SEL	Zwijacz linki SELVE do 240 cm (na życzenie klienta - biały lub brązowy)	20 zł/szt.
Zwijacz linki 11m	Dotyczy rolet powyżej 240 cm (na życzenie klienta - biały lub brązowy)	36 zł/szt.
UMIT-137, UMIT-137-20	Uchwyt montażowy IT2000 do skrzynek: 137, 137 z dystansem 20 mm	12 zł/szt.
UMIT-165, UMIT-165-20	Uchwyt montażowy IT2000 do skrzynek: 165, 165 z dystansem 20 mm	12 zł/szt.
UMIT-180, UMIT-180-20	Uchwyt montażowy IT2000 do skrzynek: 180, 180 z dystansem 20 mm	16 zł/szt.
UMIT-205, UMIT-205-20	Uchwyt montażowy IT2000 do skrzynek: 205, 205 z dystansem 20 mm	16 zł/szt.
WN-D	Dopłata za wspólny napęd w roletach zewnętrznych	52 zł/szt.

Wyposażenie dodatkowe - str. 6.15. Napędy: PORTOS - str. 6.1, DELUX - str. 6.4, SOMFY - str. 6.7
Kolory 04, 07, 13, 15, 19, 20, 26, 27 oraz wg wzornika RAL - termin realizacji do 15 dni roboczych.
W przypadku kolorów RAL mało chodliwych - wycena indywidualna.

ROLETY ZEWNĘTRZNE - IT2000® Z MOSKITIERĄ
NAWOJE W POSZCZEGÓLNYCH WIELKOŚCIACH SKRZYNEK ALUMINIOWYCH

Pancerz PA-39, PA-45 (aretowany) szer. od 0,55 - 1,80 m, max. pow. 4,5 m²

Wielkość skrzynki (mm)	Max. wysokość rolety wraz ze skrzynką			Max. wysokość rolety wraz ze skrzynką			Max. wysokość rolety wraz ze skrzynką		
		z zastosow. rygla automat. (cm)	z zastosow. wieszaka blokady (cm)		z zastosow. rygla automat. (cm)	z zastosow. wieszaka blokady (cm)		z zastosow. rygla automat. (cm)	z zastosow. wieszaka blokady (cm)
ALUMINIUM	**PA-39 ø 40+PZ50**	**PA-39 ø 40-rygiel**	**PA-39 ø 40-WB**	**PA-39 ø 60+PZ70**	**PA-39 ø 60-rygiel**	**PA-39 ø 60-WB**	**PA-45 ø 60+PZ70**	**PA-45 ø 60-rygiel**	**PA-45 ø 60-WB**
SK-137	X	X	X	X	X	X	X	X	X
SK-165	176	179	144	156	156	121	X	X	X
SK-180	224	228	216	200	200	200	X	X	X
SK-205	250	250	250	250	250	250	250	250	250

Pancerz PVC-37 (aretowany) szer. od 0,55 m do 1,6 m, max. pow. 3 m²

Wielkość skrzynki (mm)	Max. wysokość rolety wraz ze skrzynką			Max. wysokość rolety wraz ze skrzynką		
		z zastosow. rygla automat. (cm)	z zastosow. wieszaka blokady (cm)		z zastosow. rygla automat. (cm)	z zastosow. wieszaka blokady (cm)
ALUMINIUM	**PVC-37 ø 40+PZ50**	**PVC-37 ø 40-rygiel**	**PVC-37 ø 40-WB**	**PVC-37 ø 60+PZ70**	**PVC-37 ø 60-rygiel**	**PVC-37 ø 60-WB**
SK-137	X	X	X	X	X	X
SK-165	168	X	X	146	X	X
SK-180	247	X	X	226	X	X
SK-205	250	X	X	250	X	X

Uwaga! Przy szerokości rolety powyżej 2 m (dotyczy podziałów w jednej skrzynce) należy użyć ø 60. W roletach IT2000 z moskitierą nie można zamontować silnika z mechanizmem awaryjnego podnoszenia - NHK. Minimalna szerokość rolety z moskitierą przy zastosowaniu hamulca wynosi 67 cm. PZ - pierścień zwiększający z ø 40 na ø 50 lub z ø 60 na ø 70.

W standardzie

Skrzynka, boki	Surowe aluminium (lakierowana - wycena indywidualna)
Klapa rewizyjna, listwa tynkowa	Srebrny (01), biały (02), szary (03), beż (05), ciemny brąz (08), jasny brąz (09), kość słoniowa (16), antracyt (23)
Prowadnica	Srebrny (01), biały (02), szary (03), beż (05), ciemny brąz (08), jasny brąz (09), kość słoniowa (16), antracyt (23)
Pancerz	Wszystkie dostępne kolory PA 39, PA 45, PVC 37 – bez dopłat
Listwa dolna	Srebrny (01), biały (02), szary (03), beż (05), ciemny brąz (08), jasny brąz (09), kość słoniowa (16), antracyt (23)
	Okleinowanie listwy dolnej - lista kolorów oklein oraz terminów realizacji strona 3.29
Zwijacz na taśmę/linkę	W kolorze białym, brązowym lub antracyt na życzenie klienta 5 mb (do wysokości 240 cm, do 12 kg)
Nawiercanie Prowadnic	Bezpłatnie - na życzenie klienta

Za dopłatą

Skrzynka	Powiększanie skrzynki	5%
Klapa rewizyjna, listwa tynkowa	Lakierowana: ciemny beż(04), jasny szary(07), zielony(13), biel kremowa(15), bordowy(19), czarny(20), stalowa oliwka(26), szary bazaltowy(27)	15%
	Lakierowana: wg wzornika RAL	30%
	Okleinowanie - lista kolorów oklein oraz terminów realizacji strona 3.29	5%
Prowadnica	Lakierowana: ciemny beż(04), jasny szary(07), zielony(13), biel kremowa(15), bordowy(19), czarny(20), stalowa oliwka(26), szary bazaltowy(27)	10%
	Lakierowana: wg wzornika RAL	20%
	Okleinowanie jednostronne prowadnic - lista kolorów oklein oraz terminów realizacji strona 3.29	5%
Listwa dolna	Lakierowana: ciemny beż(04), jasny szary(07), zielony(13), biel kremowa(15), bordowy(19), czarny(20), stalowa oliwka(26), szary bazaltowy(27)	5%
	Lakierowana: wg wzornika RAL	10%
Zwijacz taśmy 11m	Dotyczy rolet powyżej 240 cm (na życzenie klienta - biały lub brązowy)	25 zł/szt.
Zwijacz linki 5m SEL	Zwijacz linki SELVE do 240 cm (na życzenie klienta - biały lub brązowy)	20 zł/szt.
Zwijacz linki 11m	Dotyczy rolet powyżej 240 cm (na życzenie klienta - biały lub brązowy)	36 zł/szt.
UMIT-137, UMIT-137-20	Uchwyt montażowy IT2000 do skrzynek: 137, 137 z dystansem 20 mm	12 zł/szt.
UMIT-165, UMIT-165-20	Uchwyt montażowy IT2000 do skrzynek: 165, 165 z dystansem 20 mm	12 zł/szt.
UMIT-180, UMIT-180-20	Uchwyt montażowy IT2000 do skrzynek: 180, 180 z dystansem 20 mm	16 zł/szt.
UMIT-205, UMIT-205-20	Uchwyt montażowy IT2000 do skrzynek: 205, 205 z dystansem 20 mm	16 zł/szt.
Moskitiera	Siatka w kolorach: szara(03),czarna(20) Listwa dolna w kolorach: srebrny(01),biały(02),szary(03),beż(05),ciemny brąz(08),brąz(09),kość słoniowa(16),antracyt(23)	274 zł/szt.
Listwa dolna moskitiery (dopłata do sztuki moskitiery)	Lakierowana: ciemny beż(04), jasny szary(07), zielony(13), biel kremowa(15), bordowy(19), czarny(20), stalowa oliwka(26), szary bazaltowy(27)	5%
	Lakierowana: wg wzornika RAL	10%
WN-D	Dopłata za wspólny napęd w roletach zewnętrznych	52 zł/szt.

Wyposażenie dodatkowe - str. 6.15. Napędy: PORTOS - str. 6.1, DELUX - str. 6.4, SOMFY - str. 6.7
Kolory 04, 07, 13, 15, 19, 20, 26, 27 oraz wg wzornika RAL - termin realizacji do 15 dni roboczych.
W przypadku kolorów RAL mało chodliwych - wycena indywidualna.

SYSTEM IT2000®

System podtynkowy IT2000, mocowany we wnęce muru nad otworem okiennym, jest nowoczesnym rozwiązaniem w nowo wznoszonych budynkach, jak również w istniejących obiektach, słowem dla tych wszystkich którym energooszczędność nie jest obojętna. System, wyróżnia sposób montażu, gdzie rolety montowane są przed oknem dzięki czemu unikamy wszystkich możliwych pustych przestrzeni nad oknem.
Elementy podtynkowe rolety IT2000 nie ingerują w konstrukcję okna, drzwi i nadproża toteż nie naruszają szczelności budynku. Skrzynka rolety po otynkowaniu jest niewidoczna, a klapa rewizyjna, szyna tynkowa i prowadnice mogą być dopasowane kolorystycznie do barwy okien, przy czym prowadnice w dodatku można częściowo zabudować.

ZALETY SYSTEMU IT2000®:

1. zapewnia bardzo dobrą izolację termiczną, nie ingeruje w konstrukcję okna, drzwi i nadproża dzięki czemu nie narusza ich właściwości izolacyjnych;
2. zapewnia bardzo dobrą izolację akustyczną, ściana zewnętrzna działa jako bariera akustyczna;
3. zapewnia dyskretne wkomponowanie skrzynki, i częściowo prowadnic, w fasadę budynku,a pozostałym elementom umożliwia dopasowanie kolorystyczne do barwy stolarki okiennej;
4. pozwala uniknąć skraplania pary na klapie rewizyjnej, co czasami zdarza się w skrzynkach nadprożowych
5. umieszczona w skrzynce klapa rewizyjna, znajduje się na zewnątrz budynku co pozwala na czyste i proste działania serwisu w razie awarii, bez ingerencji w prywatność mieszkańców.
6. system daje się stosować nie tylko w nowo wznoszonych budynkach ale również w istniejących obiektach, w trakcie montażu lub przy wymianie okien.

SPOSOBY MONTAŻU SKRZYNKI ROLETY SYSTEMU IT2000®

***Skrzynka rolety wbudowana w trakcie wznoszenia ściany**

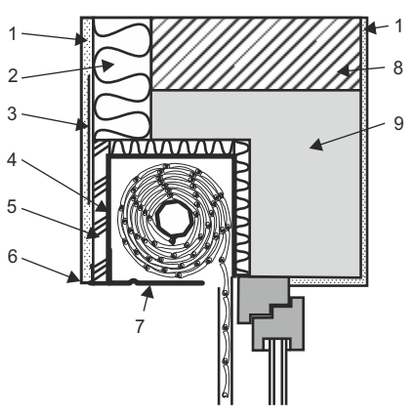

***Skrzynka rolety wbudowana w wymieniane nadproże istniejącej ściany**

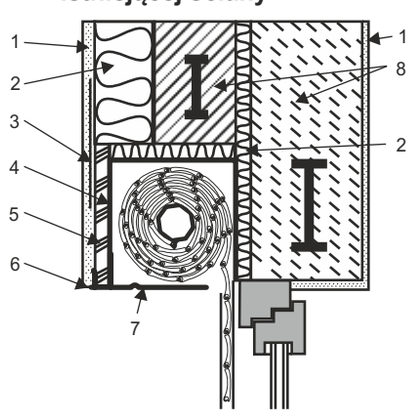

***Skrzynka rolety wbudowana pod istniejące nadproże**

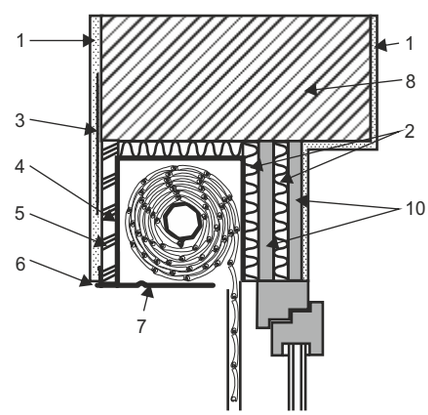

1 - tynk, 2 - ocieplenie, 3 - siatka tynkarska, 4 - skrzynka aluminiowa (góra), 5 - płyta z wełny drzewnej, 6 - listwa tynkowa skrzynki, 7 - klapa rewizyjna, 8 - konstrukcja nadproża, 9 - beton komórkowy, 10 - wypełnienie okienne

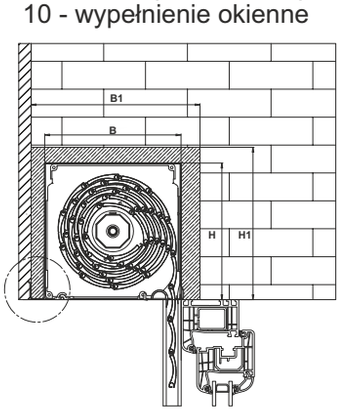

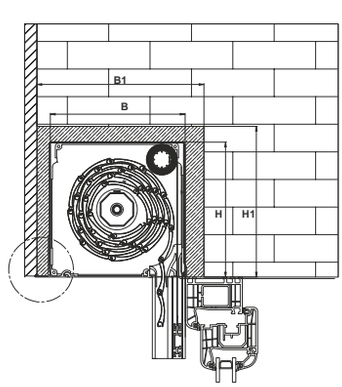

PARAMETRY TYNKOWANIA (ZABUDOWY) PROWADNICY (aluminiowa prosta lub kątowa)

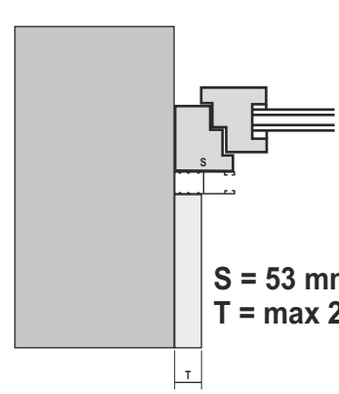

S = 53 mm
T = max 23 mm

*** wymaga uzgodnienia z architektem**

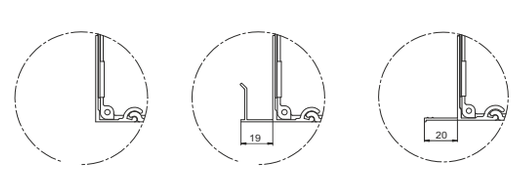

Listwa tynkowa ZERO Listwa tynkowa 19 mm Listwa tynkowa 20 mm

h=b	b_1 min	h_1 min
137	180	160
165	205	185
180	220	200
205	245	225

PROPONOWANE SPOSOBY POMIAROWANIA I MONTAŻU ROLET IT2000®

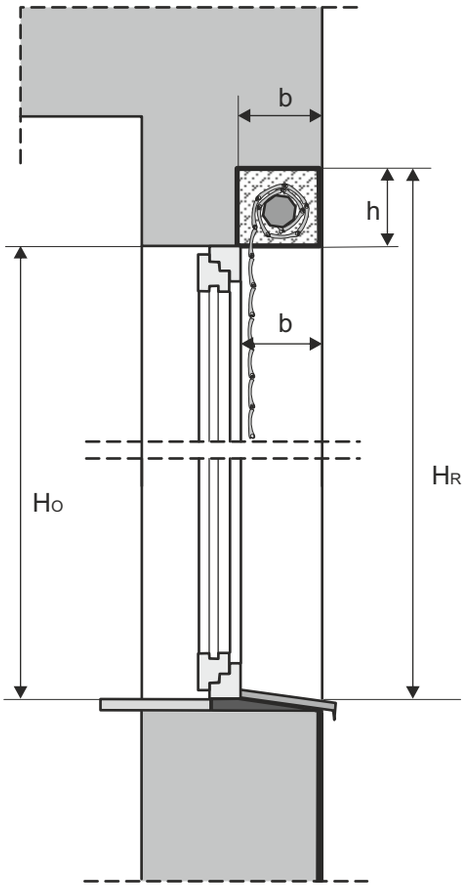

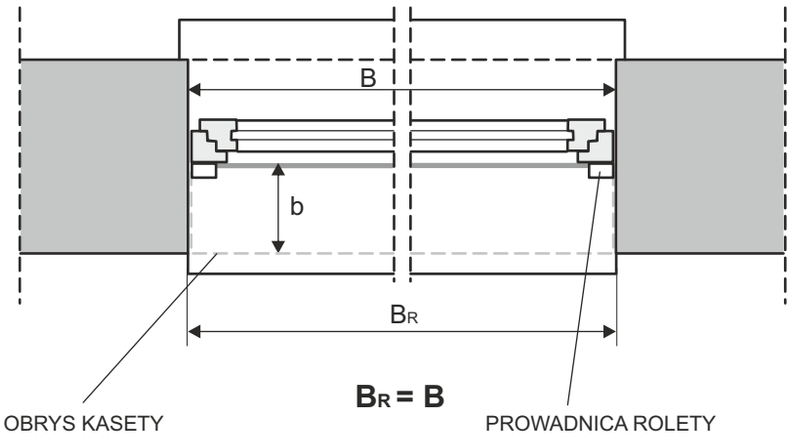

$B_R = B$

$H_R = H_O + h$

H_R - wysokość rolety
H_O - wysokość okna
B_R - szerokość rolety
B - szerokość okna
h - wysokość skrzynki rolety
b - głębokość skrzynki rolety
b_1 - minimalna szerokość otworu pod skrzynkę
h_1 - minimalna wysokość otworu pod skrzynkę

Roleta IT2000®

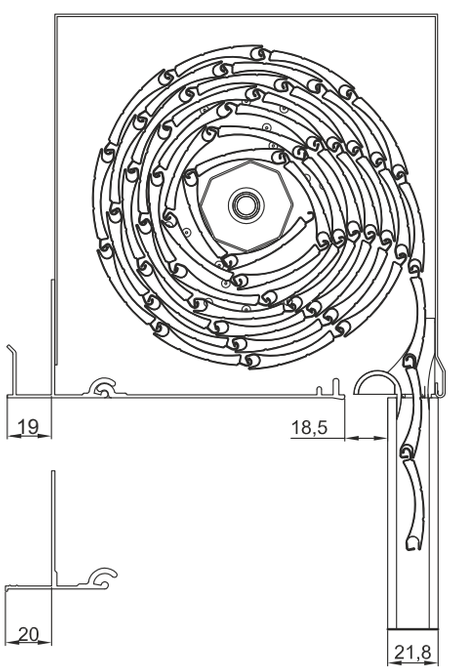

Roleta IT2000® z moskitierą

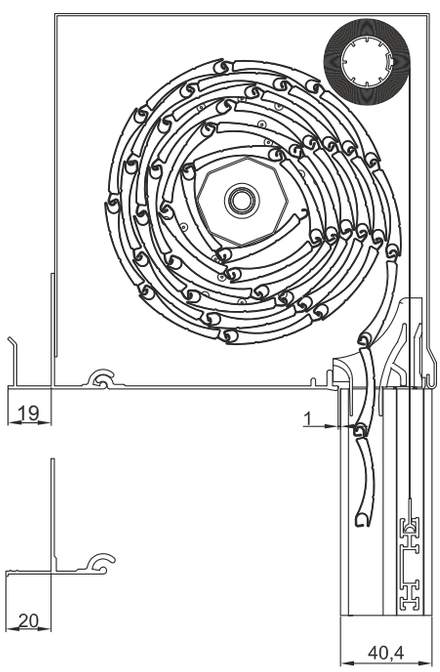

PROWADNICE ROLET ZEWNĘTRZNYCH

PROWADNICE STOSOWANE DO ROLET ZEWNĘTRZNYCH

PROWADNICA PROSTA **PP-53**

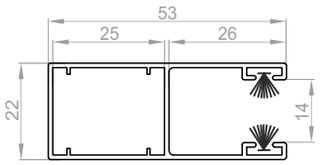

DOSTĘPNE SPOSOBY WIERCENIA: **A, B**

PROWADNICA PROSTA MAXI **PP-66**
(dotyczy tylko profila PVC-52 i PA-52)

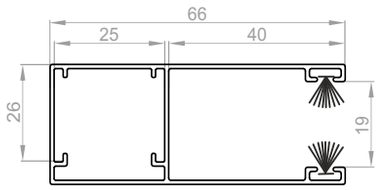

DOSTĘPNE SPOSOBY WIERCENIA: **A, B**

PROWADNICA PODWÓJNA **PPD-79**

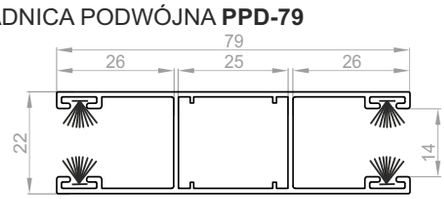

PROWADNICE PODWÓJNE NIE SĄ WIERCONE POD WKRĘTY

PROWADNICA PODWÓJNA **PPDW-105**
(dotyczy tylko profili PA-52)

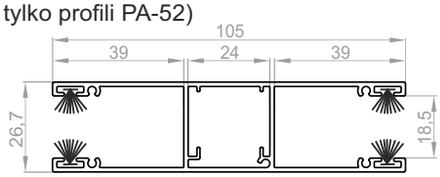

PROWADNICE PODWÓJNE NIE SĄ WIERCONE POD WKRĘTY

PROWADNICA KĄTOWA **PPK-53**

DOSTĘPNE SPOSOBY WIERCENIA: **A, C**

PROWADNICA STOSOWANA DO ROLET ZEWNĘTRZNYCH Z MOSKITIERĄ

PROWADNICA PROSTA POD MOSKITIERĘ
PPDM-53 (dotyczy tylko profili PVC-37, PA-39, PA-45)

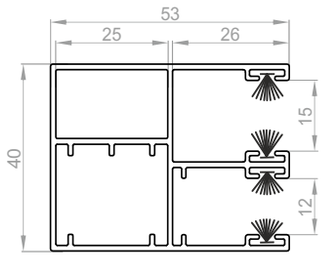

DOSTĘPNE SPOSOBY WIERCENIA: **B**

PROWADNICA PODWÓJNA POD MOSKITIERĘ
PPDM-80 (dotyczy tylko profili PVC-37, PA-39, PA-45)

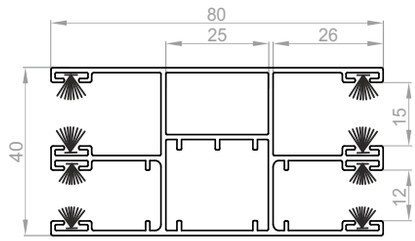

PROWADNICE PODWÓJNE NIE SĄ WIERCONE POD WKRĘTY

Szerokość profila z aretkami równa jest odległości między prowadnicami mierzonej w kanałach prowadnic minus 1 cm.

SPOSÓB WIERCENIA OTWORÓW POD WKRĘTY W PROWADNICACH

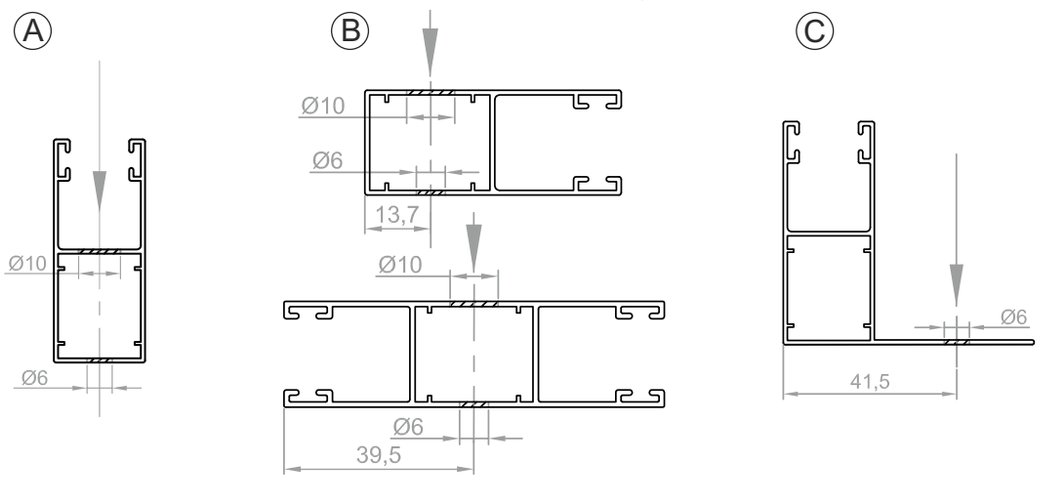

Sposób mocowania zatrzasków nakładki półokrągłej pojedynczej

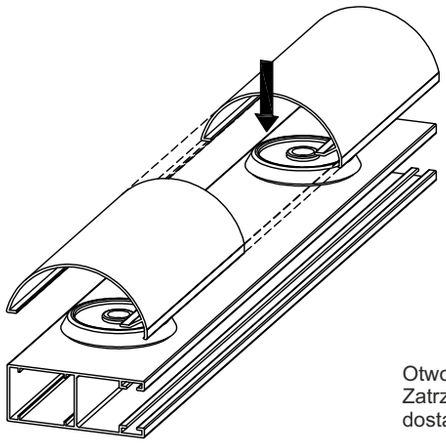

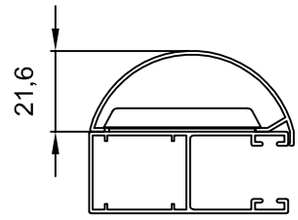

Otwory w prowadnicy na wkręty wykonać wiertłem 3 mm
Zatrzask mocować wkrętem 3,5 x 16 mm
dostarczonym w komplecie

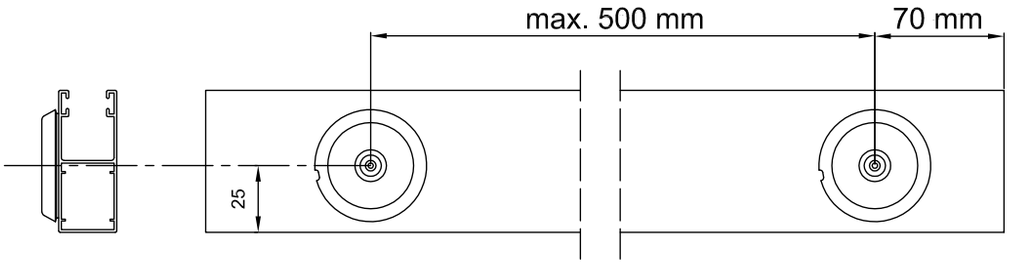

Sposób mocowania zatrzasków nakładki półokrągłej podwójnej

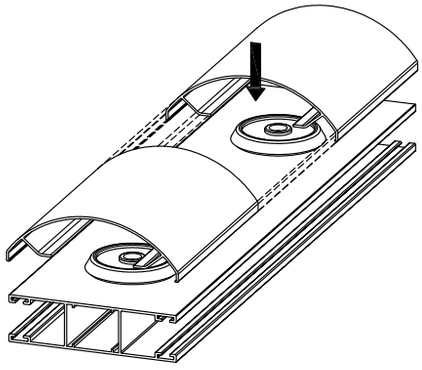

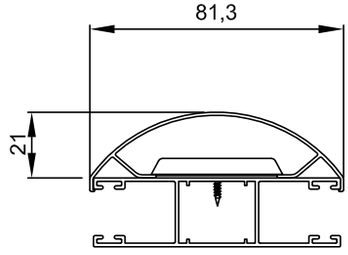

Otwory w prowadnicy na wkręty wykonać wiertłem 3 mm
Zatrzask mocować wkrętem 3,9 x 16 mm
dostarczonym w komplecie

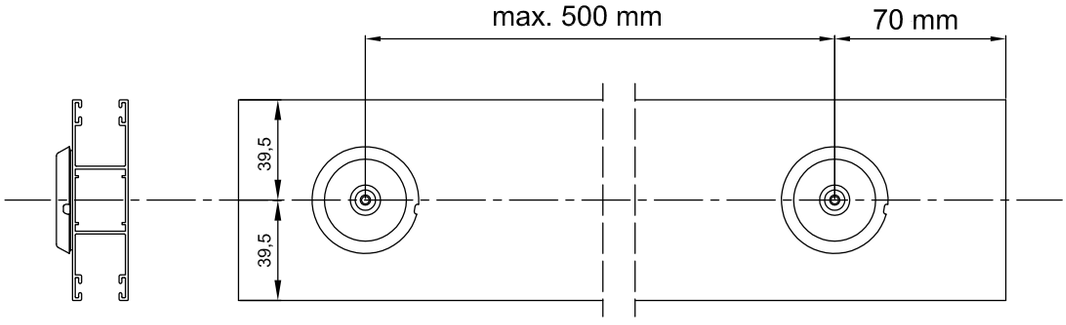

Sposób mocowania listwy dystansowej prowadnicy pojedynczej

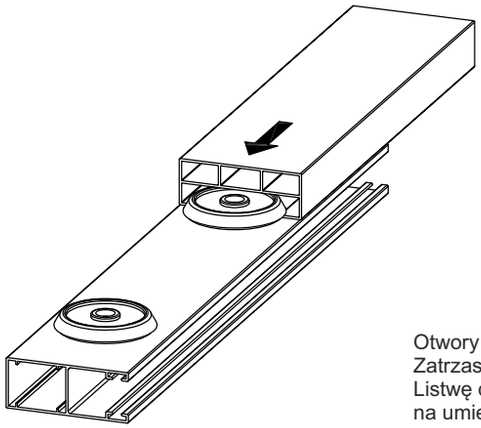

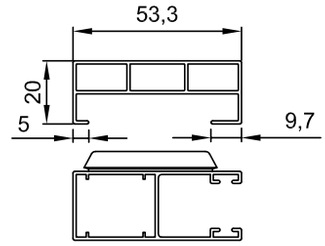

Otwory w prowadnicy na wkręty wykonać wiertłem 3 mm
Zatrzask mocować wkrętem 3,9 x 16 mm dostarczonym w komplecie.
Listwę dystansową nasunąć na prowadnicę, zwracając uwagę
na umieszczenie jej odpowiednią stroną na prowadnicy.

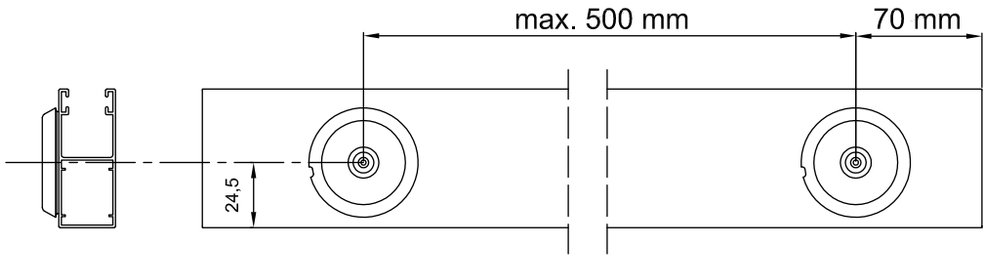

Sposób mocowania listwy dystansowej prowadnicy podwójnej

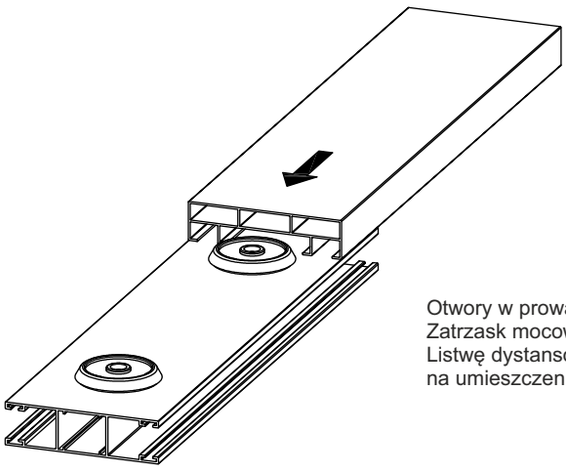

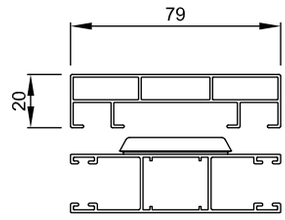

Otwory w prowadnicy na wkręty wykonać wiertłem 3 mm
Zatrzask mocować wkrętem 3,9 x 16 mm dostarczonym w komplecie.
Listwę dystansową nasunąć na prowadnicę, zwracając uwagę
na umieszczenie jej odpowiednią stroną na prowadnicy.

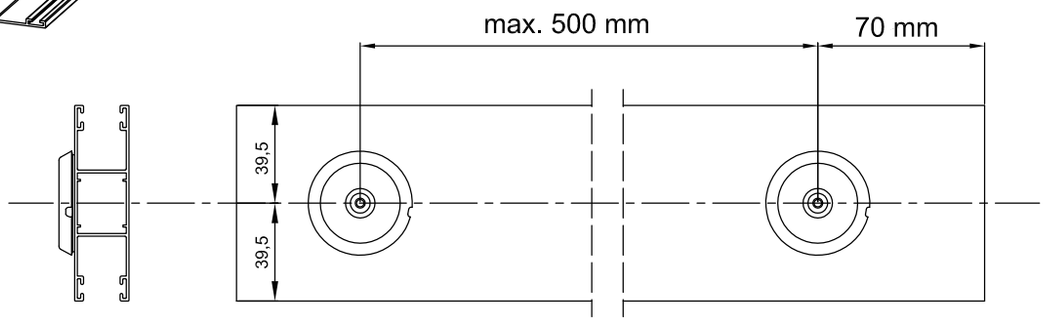

SCHEMAT WYMIAROWANIA WYJŚCIA TAŚMY ZE SKRZYNKI ALUMINIOWEJ

Wyjście **A**

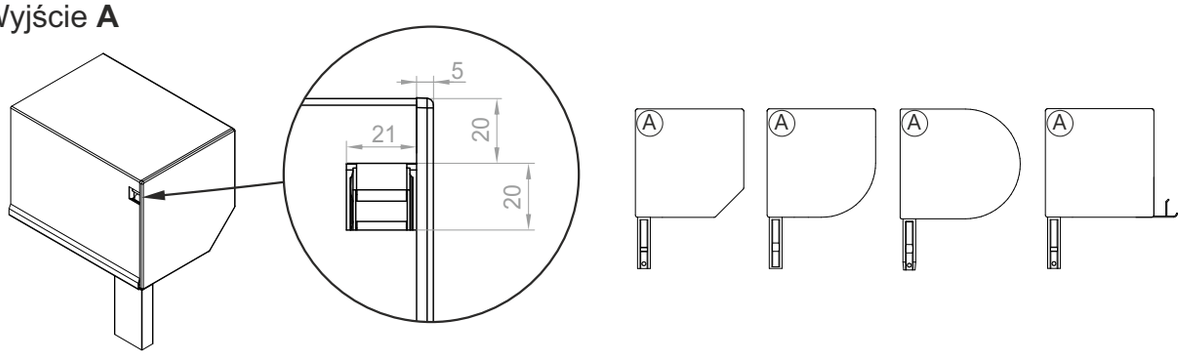

Wyjście **B**

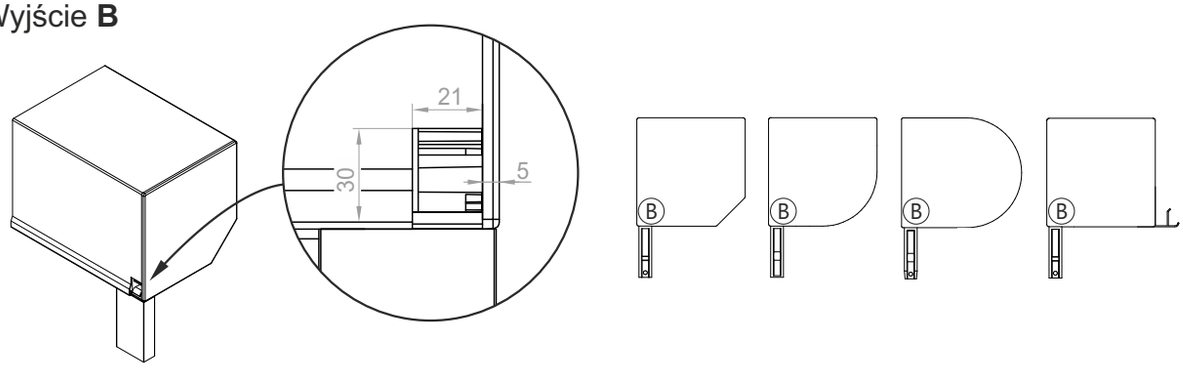

Wyjście **C**

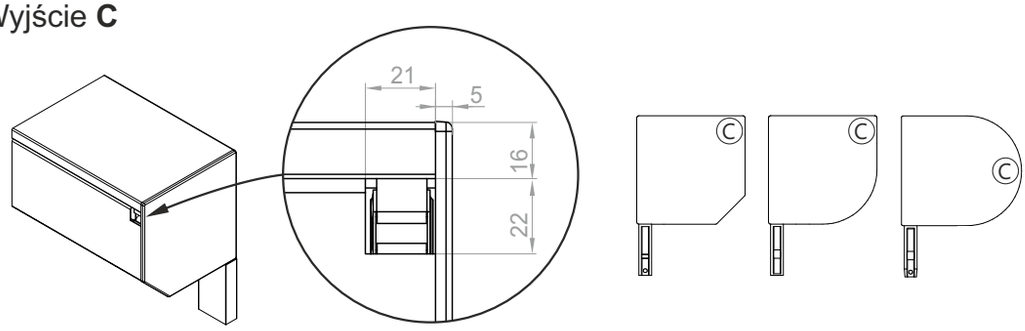

Wyjście **D**

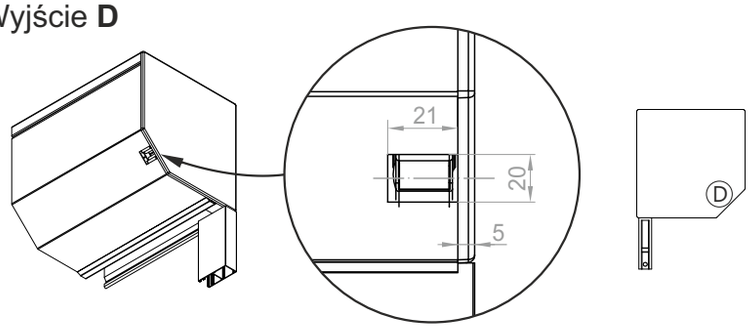

Jeżeli wyjście taśmy nie będzie określone w zamówieniu standardowo zostanie przyjęte wyjście B w przypadku typu rolety A i B oraz wyjście C w przypadku typu rolety C. W roletach OL2000 wyjście A nie występuje.

SCHEMAT WYMIAROWANIA WYJŚCIA LINKI I KABLA ZE SKRZYNKI ALUMINIOWEJ

Wyjście **A**

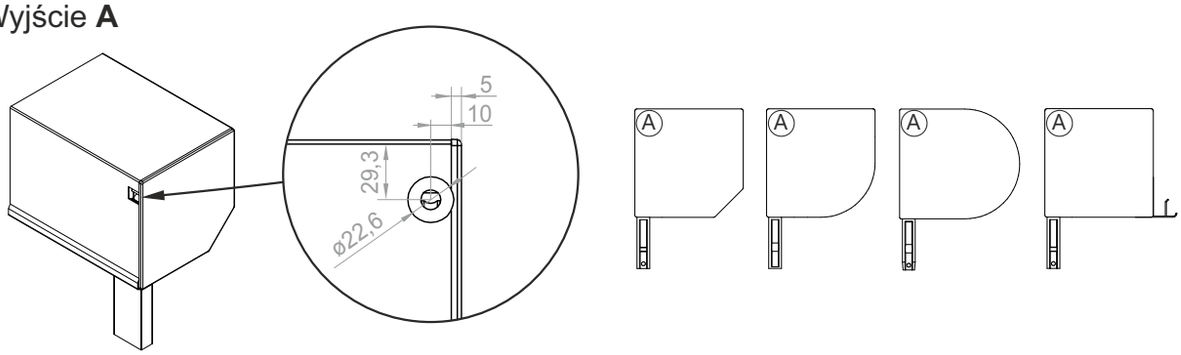

Wyjście **B**

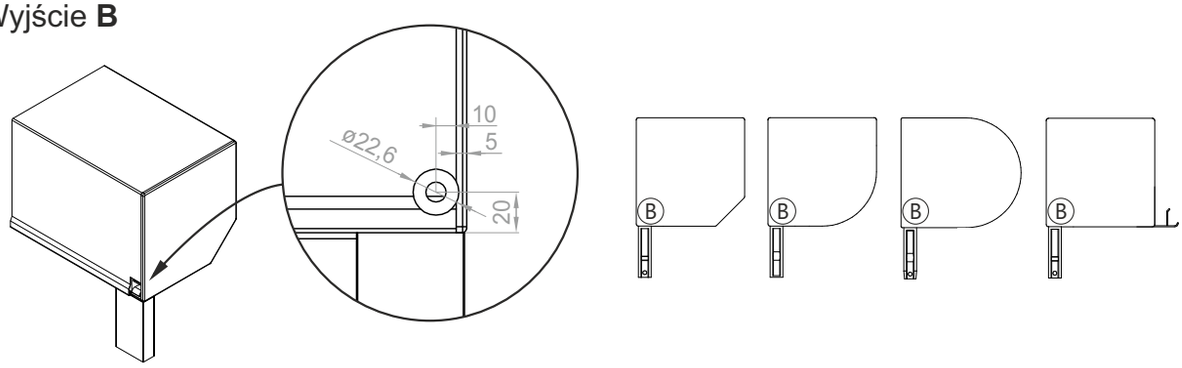

Wyjście **C**

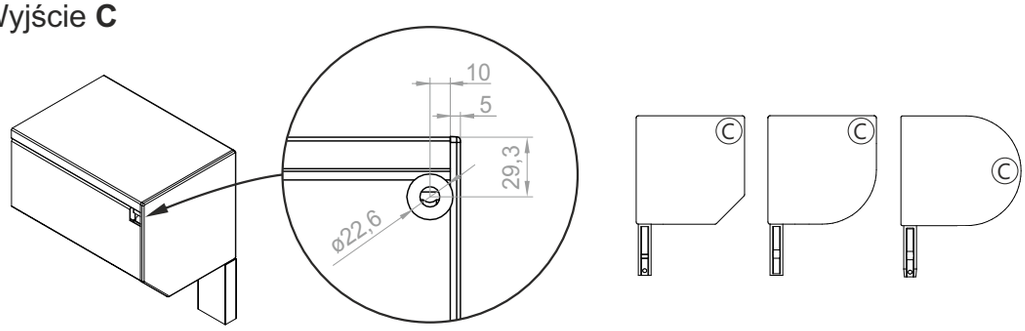

Wyjście **D**

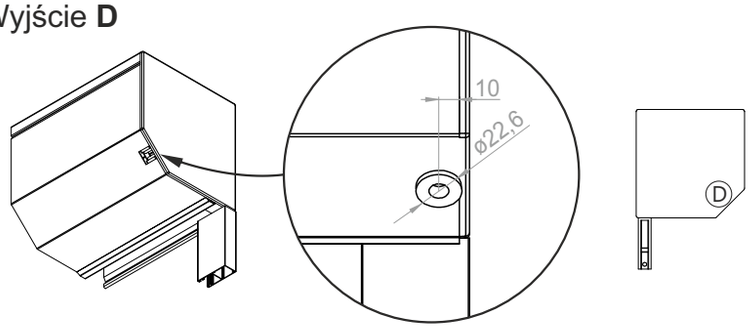

Jeżeli wyjście linki nie będzie określone w zamówieniu standardowo zostanie przyjęte wyjście B w przypadku typu rolety A i B oraz wyjście C w przypadku typu rolety C. W roletach OL2000 wyjście A może być stosowane tylko przy napędach elektrycznych.

KORBOWY MECHANIZM PODNOSZENIA Z PRZEGUBEM KARDANA W SKRZYNCE ROLETY ZEWNĘTRZNEJ

1.	Skrzynka - góra	(zależnie od systemu ST2000, OS2000, OL2000, RL2000)
2.	Skrzynka - dół	(zależnie od systemu ST2000, OS2000, OL2000, RL2000)
3.	Bok skrzynki	(zależnie od systemu ST2000, OS2000, OL2000, RL2000)
4.	ACE-1-11	Mechanizm korbowy ACE 1:11 do 32 kg
	ACE-1-8	Mechanizm korbowy ACE 1:8 do 22 kg
5.		Trzpień obsadki ACE - w komplecie z mech. ACE
6.	OBS-40-ACE	Obsadka 40 do mech. ACE
	OBS-60-ACE	Obsadka 60 do mech. ACE
7.	KRH-90/1500	Kardan z korbą 1500 mm
8.	SW 40	Rura oktagonalna 40 mm
	SW 60	Rura oktagonalna 60 mm
9.	U-KRD	Uchwyt ścienny dla korby kardana

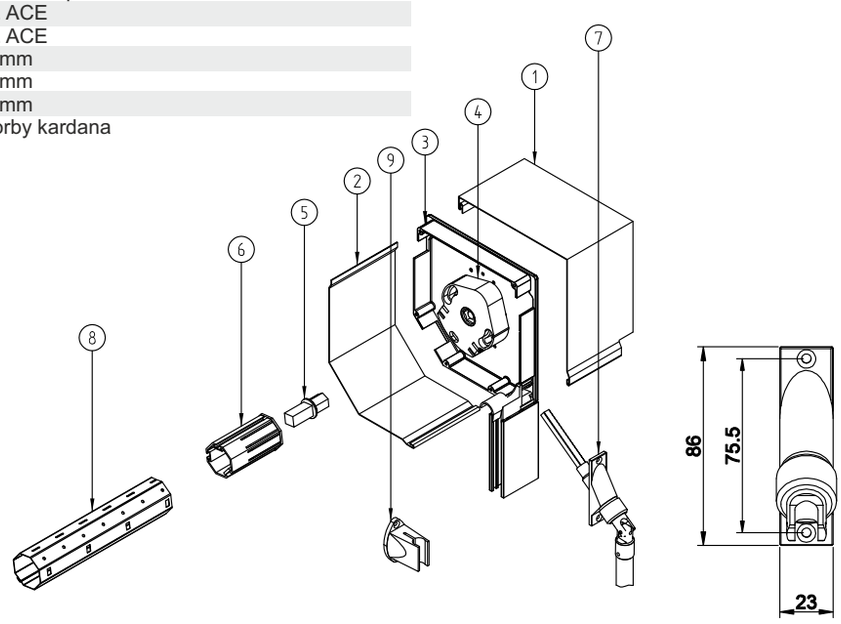

UWAGA - rolety z napędem na korbowy mechanizm podnoszenia z przegubem kardana nie mogą być wyposażone w rygle automatyczne

USTAWIENIE PRZEKŁADNI KORBY Z PRZEGUBEM KARDANA

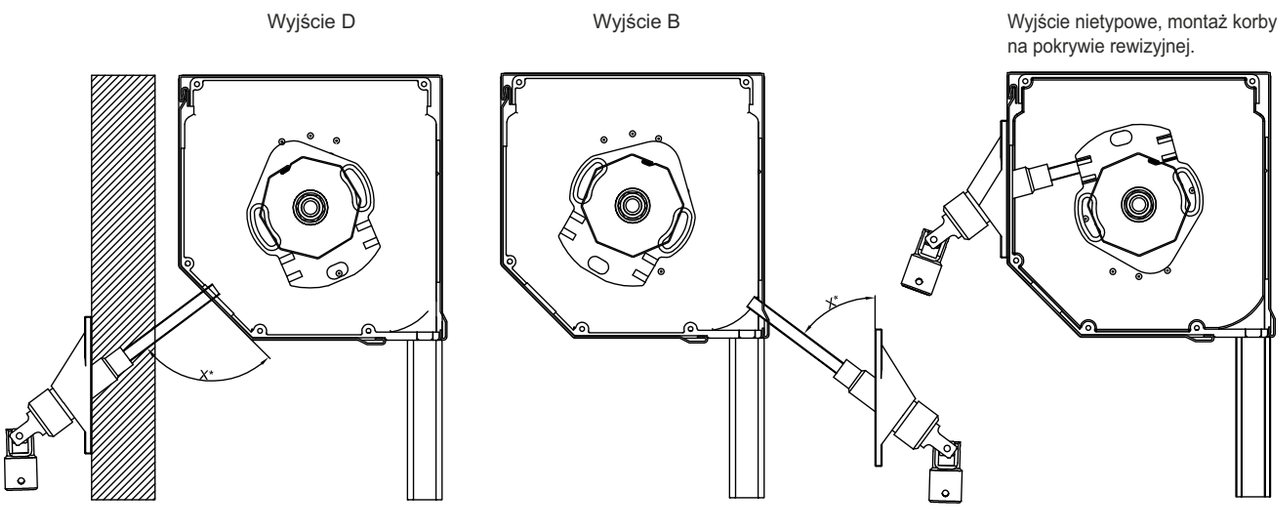

* - Kąt nachylenia korby uzależniony jest od rozmiaru skrzynki i miejsca montażu korby

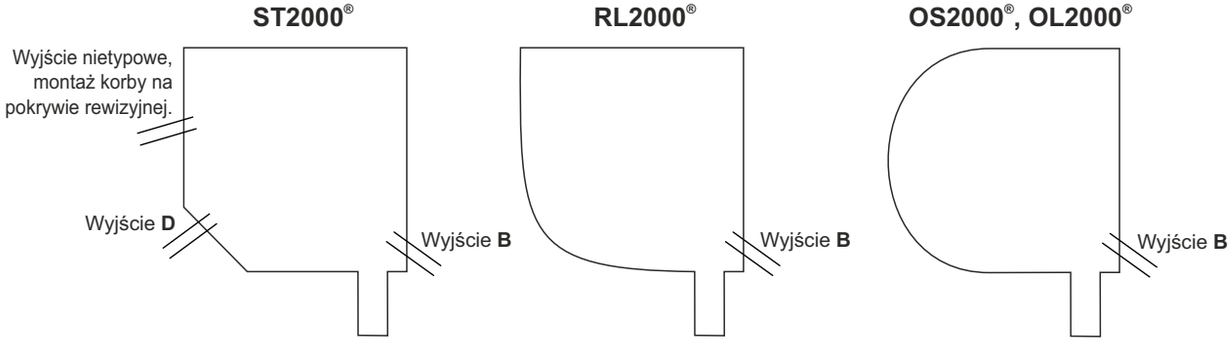

W roletach IT2000 mechanizm korbowy z przekładnią kardana nie występuje.

USTAWIENIE SILNIKA NHK W SKRZYNCE ROLET ZEWNĘTRZNYCH

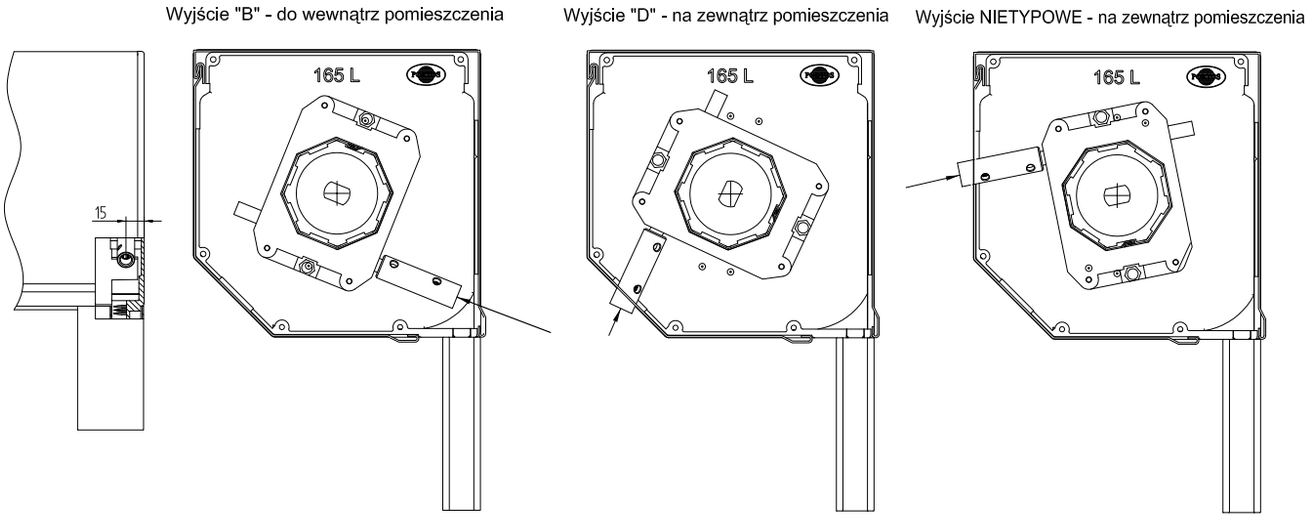

Wyjście trzpienia do korby. Kąt nachylenia wyjścia trzpienia uzależniony jest od rozmiaru skrzynki.

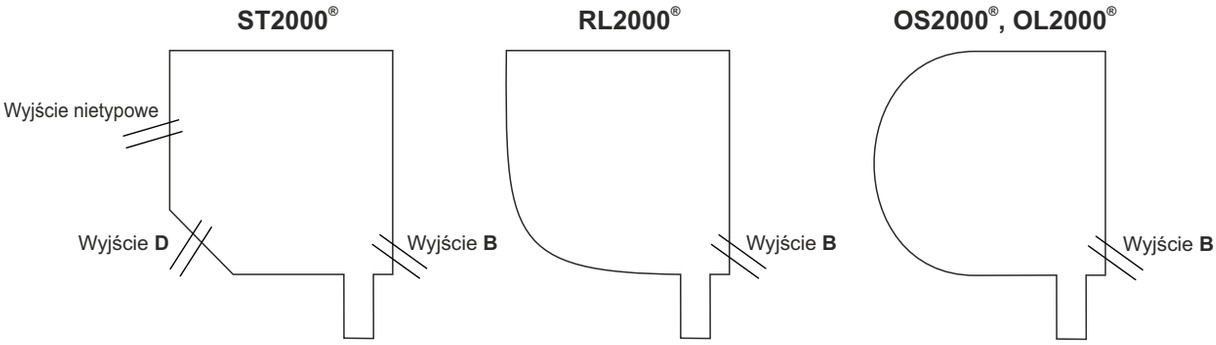

SPOSOBY MONTAŻU ZAMKA BASKWILOWEGO W LISTWIE DOLNEJ ROLET ZEWNĘTRZNYCH

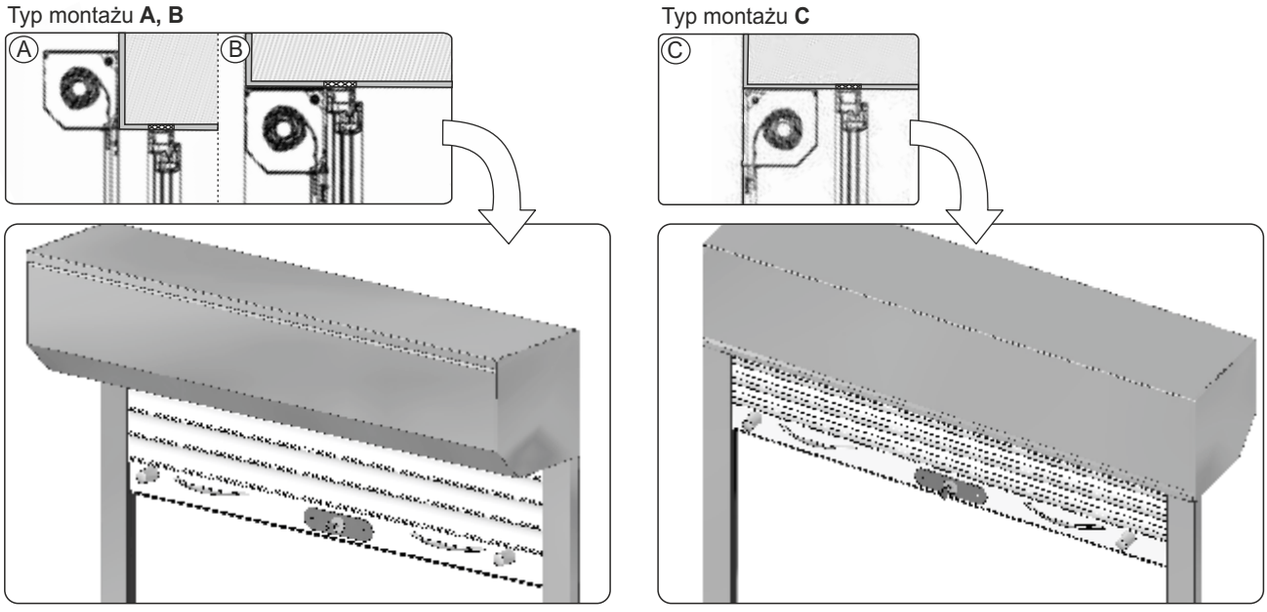

Na powyższych rysunkach widoczna jest strona zamka baskwilowego z maskownicą. Element zamka z śrubami montażowymi znajduje się od strony wewnętrznej .

WYMIARY SKRZYNEK ROLET ZEWNĘTRZNYCH

ST2000®

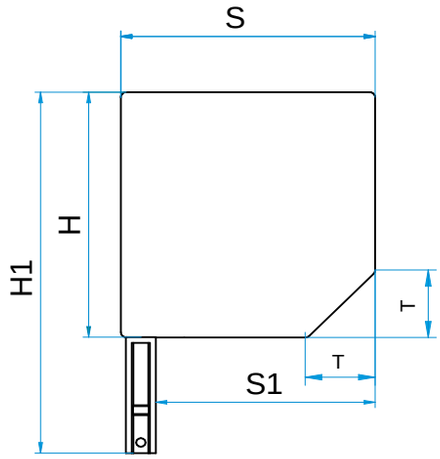

	S	S1	H	H1	T
137	138	119	138	203	38
150	151	132	151	216	41
165	166	147	166	231	47
180	181	162	181	246	51
205	206	187	206	271	57

RL2000®

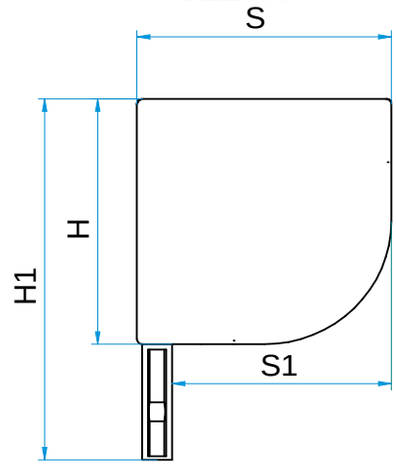

	S	S1	H	H1
150	150	133	150	221
180	181	161	181	242
205	206	186	206	277

OS2000®, OL2000®

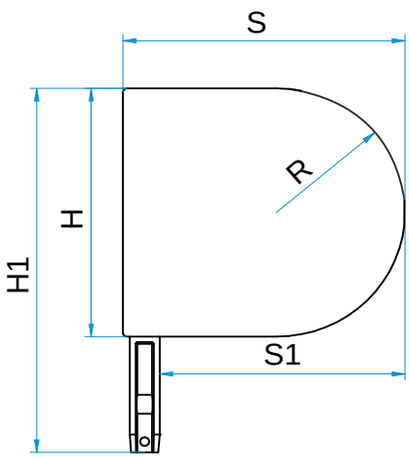

	S	S1	H	H1	R
137	153	133	140	204	70
165	184	164	168	233	84
180	201	181	184	249	92
205	229	209	209	274	104

IT2000®

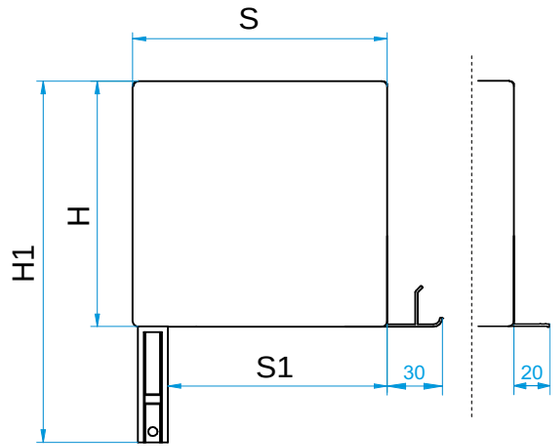

	S	S1	H	H1
137	138	119	138	203
165	166	147	166	231
180	181	162	181	246
205	206	187	206	271

FREZOWANIE PROWADNIC POD ZAMEK BASKWILOWY ROLETY ZEWNĘTRZNE

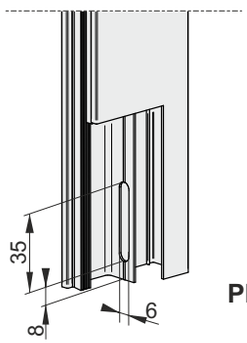

PP-53 (w analogiczny sposób wykonuje się frez w prowadnicach PP-66, PPD-79, PK-53, PPDM-53)

ROLETY NADPROŻOWE

BECK & HEUN

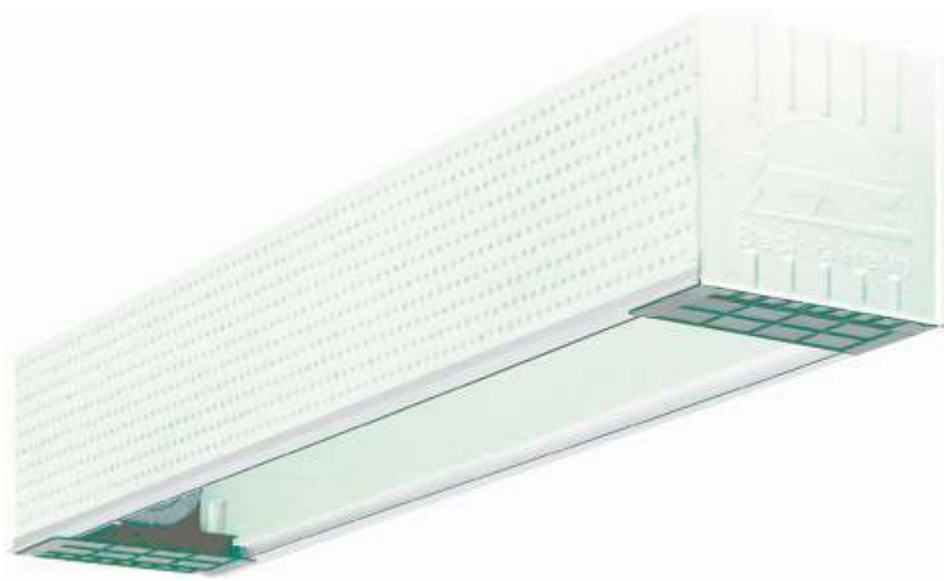

ZAMÓWIENIE NA ROLETY NADPROŻOWE

nr: *z dnia:*

/pieczęć zamawiającego/

termin dostawy:

adres dostawy (jeżeli inny niż zamawiającego):

UWAGA! Ogólne warunki sprzedaży i dostaw (str. 1) stanowią integralną część niniejszego zamówienia

L.p	SKRZYNKA NADPROŻOWA			UZBROJENIE SKRZYNKI I NAPĘD				PANCERZ						PROWADNICA				KLAPA REWIZYJNA			TRAWERSA UNIWERSALNA			PROFIL MONTAŻOWY	
	typ	*długość [cm]*	*sztuki*	*typ*	*silnik*	*długość rury [cm]*	*sztuki*	*typ*	*kolor pancerza*	*szerokość pancerza z aretażem [cm]*	*wysokość pancerza z listwą dolną*	*kolor listwy dolnej*	*sztuki*	*typ*	*długość [cm]*	*kolor*	*sztuki*	*typ*	*długość [cm]*	*sztuki*	*typ i kolor*	*długość [cm]*	*sztuki*	*długość [cm]*	*sztuki*
1																									
2																									
3																									
4																									
5																									
6																									
7																									
8																									
9																									
10																									

Elementy dodatkowe: Rygle, Zasuwki, Przełączniki i inne.

Przed przystąpieniem do wypełniania druku prosimy zapoznać się z objaśnieniami. Reklamacje wynikające z błędów w treści zamówienia nie będą uwzględniane.

OBJAŚNIENIA DO ZAMÓWIENIA NA ROLETY NADPROŻOWE

	1	2		3	4	5		6	7	8	9	10		11	12	13		14	15		16	17		18	
L.p.	SKRZYNKA NADPROŻOWA			UZBROJENIE SKRZYNKI I NAPĘD				PANCERZ						PROWADNICA				KLAPA REWIZYJNA			TRAWERSA UNIWERSALNA			PROFIL MONTAŻOWY KLAPY REWIZYJNEJ	
	typ	długość [cm]	sztuki	typ	silnik	długość rury [cm]	sztuki	typ	kolor pancerza	szerokość pancerza z aretażem [cm]	wysokość pancerza z listwą dolną	kolor listwy dolnej	sztuki	typ	długość [cm]	kolor	sztuki	typ	długość [cm]	sztuki	typ i kolor	długość [cm]	sztuki	długość [cm]	sztuki

KOLUMNY:

1. Typ skrzynki do wyboru **RKS-2425** (240 mm x 250 mm), **RKS-3030** (300 mm x 300 mm), **RKS-3025** (300 mm x 250 mm).
2. Długość podana **w centymetrach** (wymiarowanie str.5.5).
3. Typ uzbrojenia do wyboru **UZB-6** (zwijacz 6 m do rolet o wys.max 250 cm), **UZB-12** (zwijacz 12 m do rolet o wys.powyżej 250 cm) **UZB-N** (zwijacz natynkowy 6m) lub **UZB-E** (pod silnik)
4. W przypadku rolet z napędem **UZB-E** wpisz symbol silnika patrz str. 6.1 - 6.7
5. Długość rury nawojowej podana **w centymetrach** (wymiarowanie str. 5.6)
6. Typ pancerza do wyboru **PA-39, PA-45, PA-52, PVC-37 lub PVC-52.**
7. Kolor pancerza: oznaczenie koloru profilu **PA-39**, **PA-45, PA-52, PVC-37 lub PVC-52** wg wzornika ostatnia strona okładka.
8. Szerokość pancerza z aretażem podana w centymetrach (wymiarowanie str. 5.6)
9. Wysokość pancerza z listwą dolną podana w centymetrach (wymiarowanie str. 5.6)
10. Kolor listwy dolnej **02** biała, **08** ciemny brąz, **09** brąz, **03** szary, **05** beż, **01** srebrny, **16** kość słoniowa, **23** antracyt (standard bez dopłat); inne kolory lakierowania zbliżone do koloru pancerza należy określić symbolem koloru profila lub wg tabeli RAL.
    Listwa dolna występuje również w okleinie (patrz lista kolorów oklein str. 3.29)
11. Typ prowadnicy do wyboru **PP28-S**, **PP28-L**, **PPD32-S**, **PPD32-L**, **PP43-S, PP43-L, PP53-L**, **PP53-OK**, **PP66-L, RK 16, RK 18 M, PPCV40-B, PPCV40-D** wg rysunków str. 5.7; 5.8 oraz CENNIK rolet nadprożowych str. 5.11.
12. Długość prowadnicy podać w **centymetrach** (wymiarowanie str. 5.5)
13. Kolor prowadnicy w przypadku prowadnicy aluminiowej **02** biała, **08** ciemny brąz, **09** brąz, **03** szary, **05** beż, **01** srebrny, **16** kość słoniowa; **23** antracyt lub kolor lakierowania wg tabeli RAL.
    W przypadku prowadnic PVC i aluminiowej **PP53-OK** kolorystyka oklein i prowadnic PCV wg wzornika str. 3.29 lub okładka
14. Klapa rewizyjna do wyboru **KR160** (160 mm, do skrzynki 240x250), **KR195 FLEX** (195 mm, do skrzynki 300x300 oraz 300x250), **KRA 160** (KR 160+adapter), **KRA 195** (KR 195 FLEX+adapter)
15. Długość klapy rewizyjnej podać w centymetrach. W przypadku **KRA 160** - **KRA 195** podana długość będzie razem z adapterem długością całkowitą.
16. Typ - kolor trawersy uniwersalnej **TU-x** lub **TUS-x** (trawersa z uszczelką szczotkową), w miejsce **x** wpisać odpowiedni kolor **02**-biały, **09**-brąz
    Z uwagi na częste modyfikacje i wprowadzanie nowych typów profili okiennych przed złożeniem pierwszego zamówienia prosimy o sprawdzenie (zamówienie próbki), czy do danego profilu okiennego istnieje możliwość zamontowania trawersy.
17. Długość trawersy podana **w centymetrach.**
18. Profil montażowy klapy rewizyjnej podany **w centymetrach** (tylko w przypadku montażu klapy w skrzynce BECK & HEUN).

PRZEKRÓJ SKRZYNKI NADPROŻOWEJ BECK & HEUN

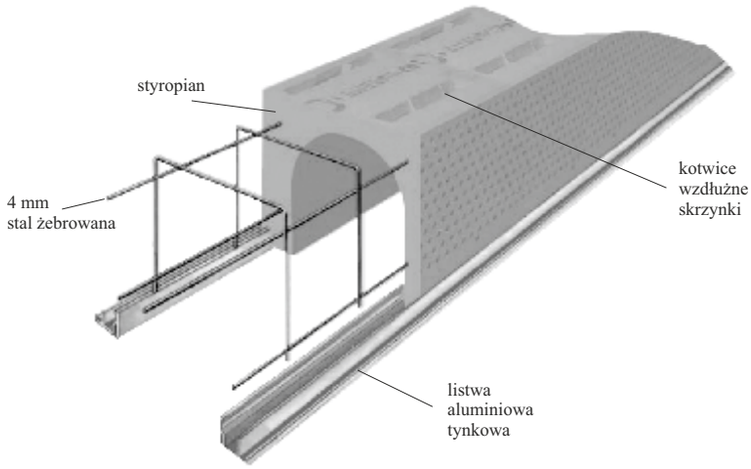

PRZEKRÓJ TECHNICZNY ROLETY NADPROŻOWEJ BECK & HEUN W ŚCIANIE WIELOWARSTWOWEJ

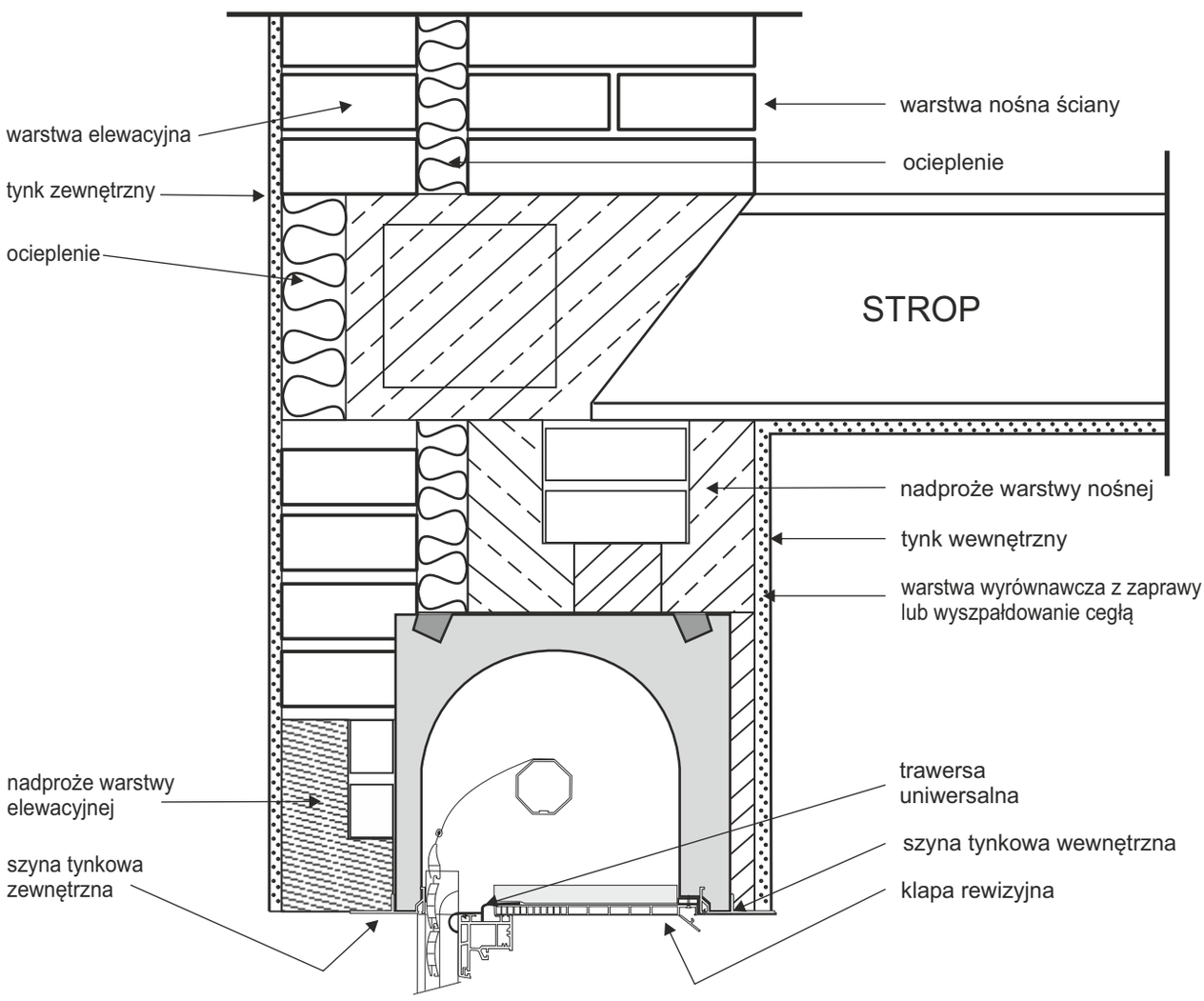

ROLETA NADPROŻOWA - RYSUNEK ZŁOŻENIOWY

1. Skrzynka nadprożowa
2. Pokrywa boczna skrzynki
3. Prowadnica
4. Klapa rewizyjna
5. Adapter klapy rewizyjnej
6. Profil montażowy
7. Trawersa uniwersalna
8. Rura nawojowa
9. Uchwyt łożyska płaski
10. Uchwyt łożyska kątowy 35 mm
11. Łożysko
12. Obsadka rury 60 z trzpieniem 4 cm
13. Koło nawojowe 17 cm
14. Podtynkowa obudowa zwijacza
15. Zwijacz podtynkowy (mechanizm)
16. Pokrywa maskująca zwijacza
17. Przelotka taśmy płaska
18. Ślizgacz piór
19. Aretki
20. Pancerz
21. Listwa dolna pancerza
22. Uszczelka listwy dolnej
23. Wieszak
24. Pierścień zwiększający
25. Okno

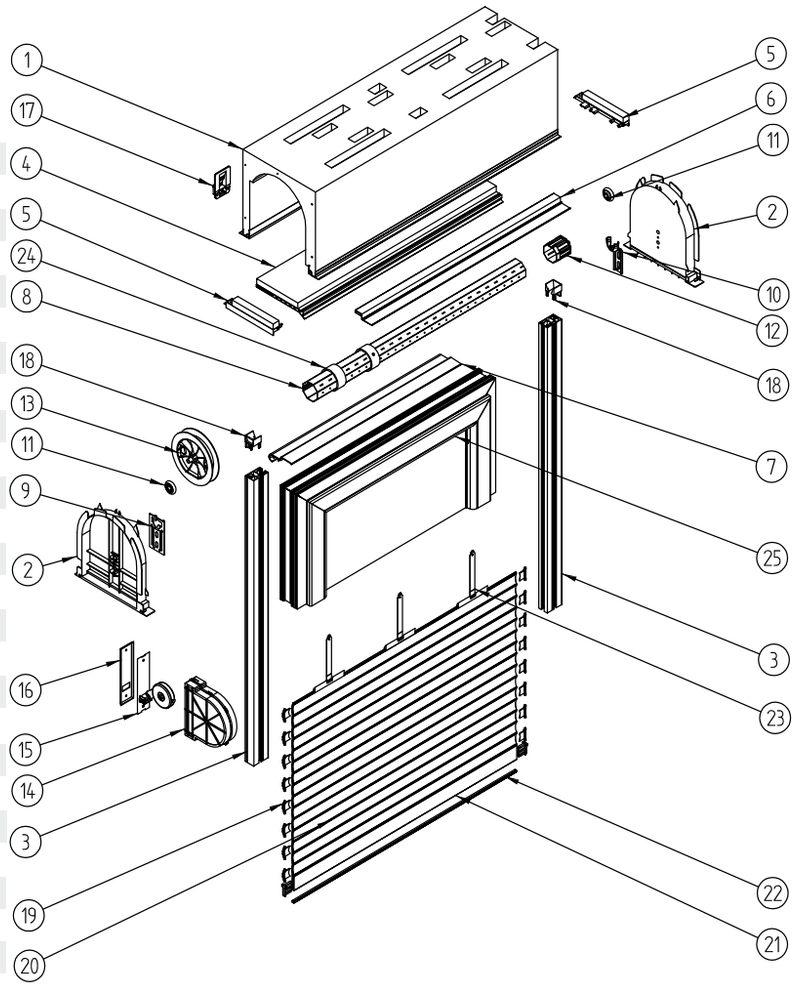

PRZYKŁAD ZABUDOWY ROLOKASETY W ŚCIANIE WIELOWARSTWOWEJ

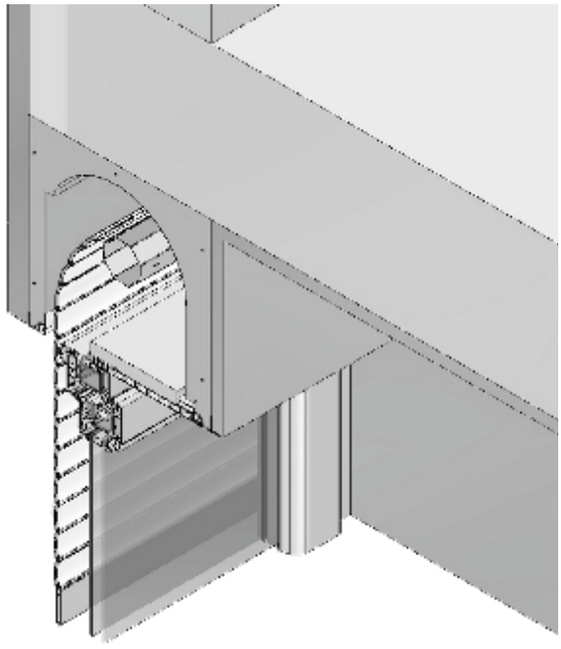

WSKAZÓWKI PRZY POMIARZE I MONTAŻU ROLET NADPROŻOWYCH

A) Przygotowanie otworu okiennego, pomiar i montaż rolokasety

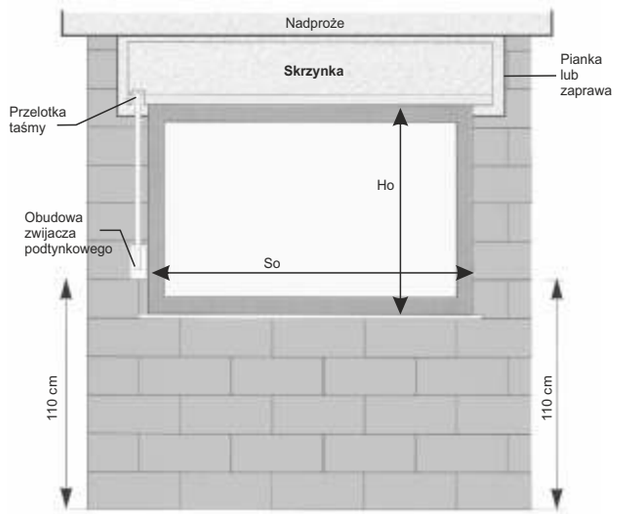

Otwór okienny pod roletę nadprożową powinien być przygotowany w kształcie nieforemnej litery "T".

DŁUGOŚĆ SKRZYNKI		
RODZAJ NAPĘDU	ZNANA STRONA NAPĘDU	NIEZNANA STRONA NAPĘDU
TAŚMA	So + 18 cm	So + 20 cm
SILNIK	So + 16 cm	

Skrzynkę montujemy za pomocą zaprawy murarskiej lub pianki montażowej, licując ją z murem wewnętrznym i dokładnie poziomując.
W przypadku, gdy strona napędu jest znana i przelotka taśmy jest zamontowana w skrzynce, to dokładnie pod przelotką należy osadzić plastikową obudowę zwijacza podtynkowego (przelotka i obudowa zwijacza, a w późniejszym etapie również koło nawojowe muszą być w jednej linii, aby pasek napędowy biegł pionowo po ścianie). Obudowa zwijacza montowana jest na ogół na wysokości 110 cm od przewidywanego poziomu posadzki.

Uwaga: Skrzynka nie jest elementem nośnym; należy więc pamiętać o odpowiednio dłuższym nadprożu.

B) Prowadnica

Generalną zasada jest, że do okien PVC montujemy prowadnice PVC, a do okien drewnianych - prowadnice aluminiowe.
Długość prowadnicy PVC (bez ślizgacza) = wysokość okna. Długość prowadnicy aluminiowej = wysokość okna liczona od zewnętrznego podcięcia pod parapet + 4 cm .
Prowadnica aluminiowa na górnym odcinku wystającym ponad ramę okienną powinna być nacięta i uformowana w lejek zastępujący ślizgacz.

Wskazówki montażowe:

1. Prowadnice powinny być zamontowane na oknach przed ich osadzeniem.
2. Przed zamontowaniem prowadnic aluminiowych na oknach drewnianych należy upewnić się, czy pancerz rolety minie okapnik; jeżeli to konieczne - zamontować prowadnice dystansowe.
3. Okna z prowadnicami powinny być osadzone tak, aby ślizgacze prowadnic PVC lub prowadnice aluminiowe opierały się o zewnętrzne listwy tynkowe wewnątrz skrzynki.
4. Należy zwrócić uwagę na takie usytuowanie prowadnic, aby szerokość wewnętrznego ościeża po otynkowaniu umożliwiała włożenie pancerza rolety w kanały robocze prowadnic.

C. Klapa Rewizyjna i Trawersa

Klapa rewizyjna od strony pomieszczenia montowana jest na wkręt do wewnętrznej listwy tynkowej skrzynki.
W przypadku montażu klapy do skrzynki BECK&HEUN należy pamiętać dodatkowo o wcześniejszym zamontowaniu do wewnętrznej listwy tynkowej skrzynki profilu montażowego (patrz rys. 1).

Rys. 1

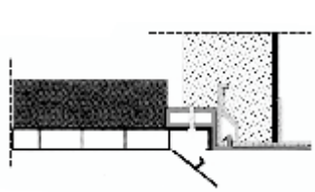

Mocowanie klapy rewizyjnej do ramy okiennej umożliwia trawersa uniwersalna (patrz cennik rolet w systemie nadprożowym) lub specjalne profile montażowe (oferuje je każdy producent profili okiennych).
Aby obliczyć długość trawersy uniwersalnej należy od szerokości okna odjąć dwukrotną szerokość prowadnicy (str. 5.7, 5.8).

Na końcach klapy rewizyjnej uciętej pod wymiar montuje się adaptery (prawy i lewy), które później częściowo się zabudowuje (patrz rys.2). Adapter umożliwia proste otwieranie klapy rewizyjnej, a dzięki całościowej zabudowie jest prawie niewidoczny, tworząc przy tym razem z klapą jedną estetyczną całość.

Rys. 2

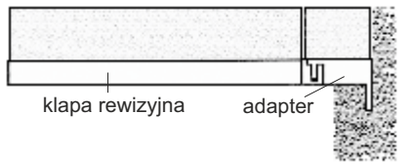

Trawersy nie stosujemy przy wyborze prowadnic aluminiowych bez dystansu.
Z uwagi na częste modyfikacje i wprowadzanie nowych typów profili okiennych przed złożeniem pierwszego zamówienia prosimy o sprawdzenie (zamówienie próbki), czy do danego profilu okiennego istnieje możliwość zamontowania trawersy.
W przypadku okien drewnianych, wskazane jest wykonanie, w górnej ramie okna 1 cm od górnej krawędzi, frezu o przekroju kwadratu (1 cm x 1 cm), który będzie spełniał rolę profilu montażowego klapy rewizyjnej. Jeśli nie ma możliwości wykonania frezu - montuje się kształtownik aluminiowy na górnej ramie okna.

Uwaga:
W zależności od rodzaju profilu montażowego okno osadzamy:
1. Tak, aby górna krawędź okna i dół wewnętrznej listwy tynkowej rolokasety były w jednej płaszczyźnie(profil montażowy jest ukształtowany tak, że klapa położona jest na ramie okiennej, a profil dociska ją od góry)
2. W ten sposób, że rama okienna wchodzi wraz z prowadnicą 1 cm w rolokasetę (profil montażowy wciskany jest od góry w ramę okna, ale kanał utrzymujący klapę jest opuszczony o 1 cm w stosunku do górnej krawędzi okna)
3. W ten sposób, że rama okienna wchodzi wraz z prowadnicą 2 cm w rolokasetę (dotyczy frezu w ramie okna drewnianego).

D. Pancerz
Jeżeli chcemy określić całkowitą szerokość pancerza (tzn. pancerza już zaaretowanego) a znamy jedynie szerokość okna to w zależności od rodzaju zastosowanych prowadnic należy odjąć **"X"** cm od szerokości okna przy założeniu, że prowadnice będą montowane równo z krawędzią okna (tzn. tak jak przy montażu prowadnic w rolecie nadstawnej).
Chcąc natomiast określić wysokość całkowitą pancerza do wysokości okna dodajemy ok.15 cm.
Faktyczna wysokość pancerza może się nieznacznie różnić od wysokości podanej w zamówieniu ponieważ jest zależna od wielokrotności wysokości użytego profilu.

	Prowadnice PVC RK 16; RK 18 M	**Prowadnice PVC PPCV-40**	**Prowadnice ALU PP53, PP66**	**Prowadnice ALU PP28, PP43**	**Prowadnice ALU PPD32**
"x"	7,6 cm	3,0 cm	6,2 cm	1,4 cm	0,8 cm

E. Uzbrojenie skrzynki i napęd.
Sposób doboru odpowiedniej długości rury nawojowej w skrzynce nadprożowej zależy od rodzaju napędu, producenta skrzynek oraz ich długości. **Długość rury nawojowej** jest liczona następująco:

PRODUCENT / rodzaj długości / RODZAJ NAPĘDU w UZBR	PORTOS (BECK&HEUN)		INNI	
	długość zewn. skrzynki minus (...)	długość wew. skrzynki minus (...)	długość zewn. skrzynki minus (...)	długość wew. skrzynki minus (...)
Napęd ręczny do 6 m	14 cm	11 cm	(11 cm + (2 x grubość pokrywy bocznej)	11 cm
Napęd ręczny do 12 m	14 cm	11 cm	(11 cm + (2 x grubość pokrywy bocznej)	11 cm
Napęd elektryczny	12,5 cm	9,5 cm	(9,5 cm + (2 x grubość pokrywy bocznej)	9,5 cm

NAWOJE W POSZCZEGÓLNYCH WIELKOŚCIACH SKRZYNEK NADPROŻOWYCH

TYP skrzynki	Wielkość skrzynki	Maksymalna wysokość pancerza w skrzynce				
		PA 39	PA 45	PA 52	PVC 37	PVC 52
RKS-2425	240 x 250	257 cm	207 cm	185 cm	277 cm	172 cm
RKS-3025	300 x 250	374 cm	306 cm	260 cm	396 cm	250 cm
RKS-3030	300 x 300	468 cm	391 cm	350 cm	500 cm	338 cm

	Max. szerokość	Max. powierzchnia
PA-39	250 cm	6,5 m²
PA-45	300 cm	6,5 m²
PA-52	370 cm	8 m²
PVC-37	160 cm	3 m²
PVC-52	300 cm	4,5 m²

ELEMENTY *do rolet w systemie nadprożowym*

Symbol	Typ	Nazwa	Rysunek
K-SK2425	RKS-2425	Skrzynka z listwami tynkowymi 240 x 250 mm BECK & HEUN	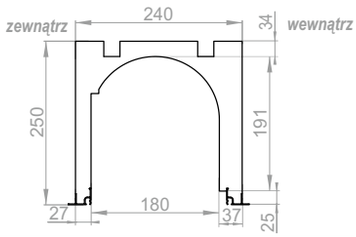
K-SK3030	RKS-3030	Skrzynka z listwami tynkowymi 300 x 300 mm BECK & HEUN	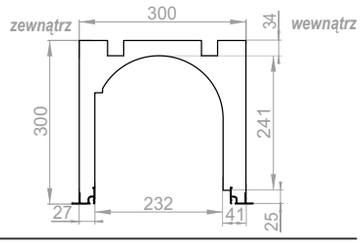
K-SK3025	RKS-3025	Skrzynka z listwami tynkowymi 300 x 250 mm BECK & HEUN	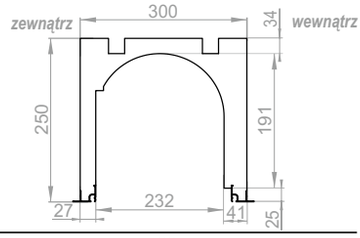
K-PP28-S **K-PP28-L**	PP28-S PP28-L	Prowadnica ALU 28 prosta bez ślizgacza piór - surowa Prowadnica ALU 28 prosta bez ślizgacza piór - lakierowana Do profili: PA-39, PA-45, PVC-37	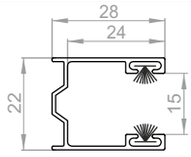
K-PPD32-S **K-PPD32-L**	PPD32-S PPD32-L	Prowadnica ALU 32 prosta z dystansem bez ślizgacza piór - surowa Prowadnica ALU 32 prosta z dystansem bez ślizgacza piór - lakierowana Do profili: PA-39, PA-45, PVC-37	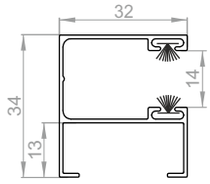
K-PP43-L	PP43-L	Prowadnica ALU 43 prosta bez ślizgacza piór-lakierowana Do profili: PA-52	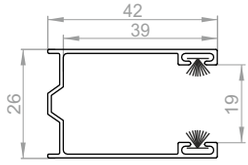
K-PP53-L	PP53-L	Prowadnica ALU 53 prosta bez ślizgacza piór-lakierowana Do profili: PA-39, PA-45, PVC-37	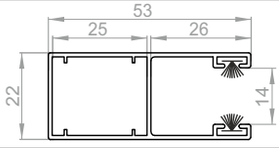
K-PP66-S **K-PP66-L**	PP66-00 PP66-L	Prowadnica ALU 66 prosta bez ślizgacza piór-surowa Prowadnica ALU 66 prosta bez ślizgacza piór-lakierowana Do profili: PA-52, PVC-52	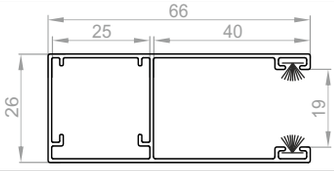
RK 18 M-B **RK 18 M-D**	RK 18 M-B RK 18 M-D	Prowadnica PVC 60 "maxi" - bez ślizgacza piór biała Prowadnica PVC 60 "maxi" - bez ślizgacza piór dekor Do profili: PA-52, PVC-52	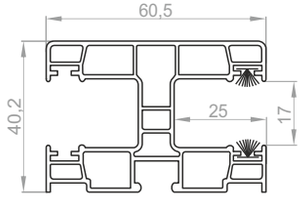

ELEMENTY *do rolet w systemie nadprożowym*

Symbol	Typ	Nazwa	Rysunek
RK 16 - B **RK 16 - D**	RK 16 - B RK 16 - D	Prowadnica PVC 60 ze ślizgaczem piór biała Prowadnica PVC 60 ze ślizgaczem piór dekor Do profili: PA-39, PA-45, PVC-37	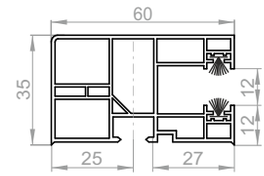
K-PPCV40-B **K-PPCV40-D**	PPCV40-B PPCV40-D	Prowadnica PVC 40 ze ślizgaczem piór biała Prowadnica PVC 40 ze ślizgaczem piór dekor Do profili: PA-52, PVC-52	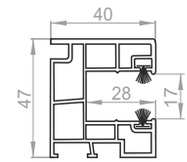
K-KR160 FLEX **K-KR195 FLEX**	KR160 KR195	Klapa rewizyjna uniwersalna 160 mm (do skrz. 240x250) Klapa rewizyjna uniwersalna 195 mm (do skrz. 300x300)	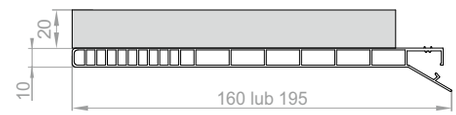
K-AKR 160 FLEX **K-AKR 195 FLEX**	KRA 160 KRA 195	Adapter klapy rewizyjnej 160 Adapter klapy rewizyjnej 195	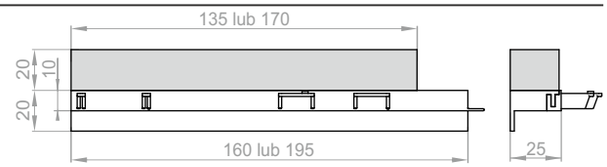
K-PM	PM	Profil montażowy klapy rewizyjnej (tylko dla skrzynki BECK & HUEN)	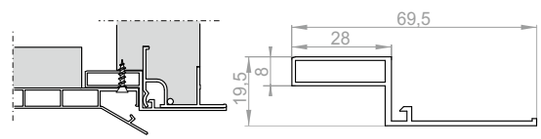
K-TU	TU	Trawersa uniwersalna	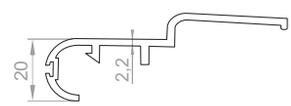
K-STU	TUS	Uszczelka szczotkowa trawersy	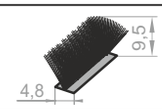
K-PB2425 **K-PB3030** **K-PB3025**	RKS-2425 RKS-3030 RKS-3025	Pokrywy boczne PVC skrzynki 240 x 250 Pokrywy boczne PVC skrzynki 300 x 300 Pokrywy boczne PVC skrzynki 300 x 250	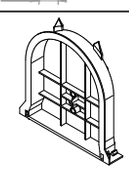
K-SW-60	UZB-6 UZB-12 UZB-N UZB-E	Rura nawojowa 8-k. 60 mm x 0,6 mm	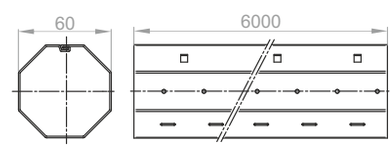
K-ULP	UZB-6 UZB-12 UZB-N	Uchwyt łożyska płaski	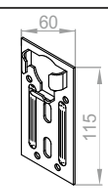
K-ULK35	UZB-6 UZB-12 UZB-N UZB-E	Uchwyt łożyska kątowy średni (35 mm)	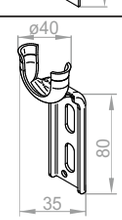

ELEMENTY *do rolet w systemie nadprożowym*

Symbol	Typ	Nazwa	Rysunek
K-ULK90	----	Uchwyt łożyska kątowy długi (90 mm)	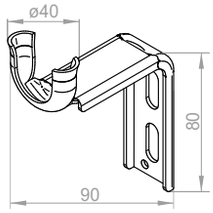
K-US	UZB-E	Uchwyt silnika	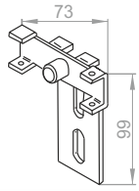
K-L40	UZB-6 UZB-12 UZB-N UZB-E	Łożysko 40/12,3	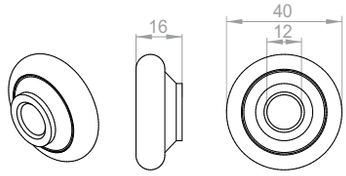
K-OBS-60-PVC	UZB-12	Obsadka do rury 60 z trzpieniem 14 cm	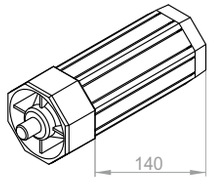
K-OBS-60-RKS	UZB-6 UZB-E UZB-N	Obsadka do rury 60 z trzpieniem 4 cm	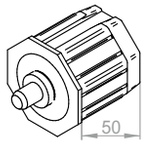
K-OBS-PD	----	Obsadka podwójna do rury 60 z jednym łożyskiem	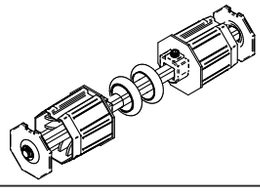
K-EP	----	Element podziału z dwoma łożyskami	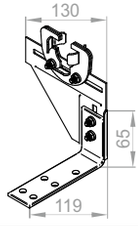
K-KNO-17	UZB-6 UZB-12 UZB-N	Koło nawojowe z obsadką i trzpieniem O17 cm	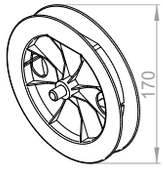
K-TS22 **K-TS22/BR**	UZB-6 UZB-12 UZB-N	Taśma 22 mm szara Taśma 22 mm brązowa	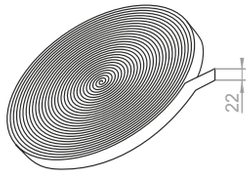

ELEMENTY *do rolet w systemie nadprożowym*

Symbol	Typ	Nazwa	Rysunek
K-POZ-6M	UZB-6	Podtynkowa obudowa zwijacza 6 m	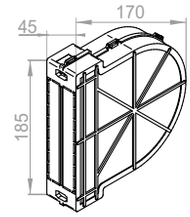
K-POZ-12M	UZB-12	Podtynkowa obudowa zwijacza 12 m	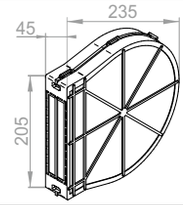
K-ZP-6M	UZB-6	Zwijacz podtynkowy 6 m mechanizm z pokrywą maskującą	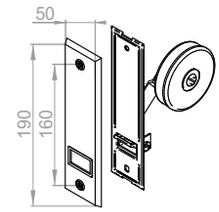
K-ZP-12M	UZB-12	Zwijacz podtynkowy12 m - mechanizm z pokrywą maskującą	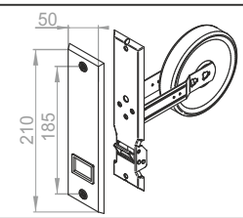
K-ZN-6M	UZB-N	Zwijacz natynkowy 6 m	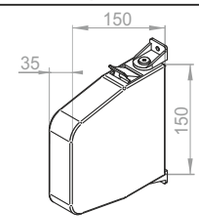
K-PT23	UZB-6 UZB-12	Przelotka taśmy płaska 23 mm z uszczelką szczotkową	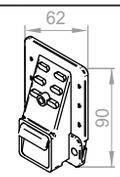
K-PT35	----	Przelotka taśmy 35 mm z uszczelką szczotkową	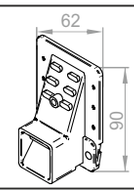
K-SPM-PCV	PPCVM-B PPCVM-D	Ślizgacz piór do prowadnicy PPCV 40	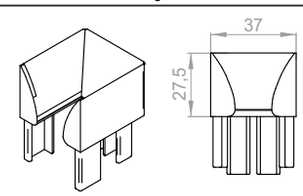
K-SP-PCV	PPCV-B PPCV-D	Ślizgacz piór do prowadnicy RK 16	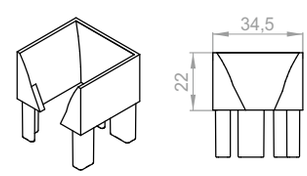

CENNIK *rolet w systemie nadprożowym*

SKRZYNKA NADPROŻOWA
(skrzynka styropianowa z listwami tynkowymi, 2 pokrywy boczne PCV, 4 śruby zamkowe)

Typ	Nazwa	Jedn.	Cena
RKS-2425	Skrzynka nadprożowa - BECK+HUEN (Niemcy) wym. zew. 240 x 250 mm ****	mb.	**(166,00 zł x długość) + 50,00 zł**
RKS-3030	Skrzynka nadprożowa - BECK+HUEN (Niemcy) wym. zew. 300 x 300 mm ****	mb.	**(171,00 zł x długość) + 50,00 zł**
RKS-3025	Skrzynka nadprożowa - BECK+HUEN (Niemcy) wym. zew. 300 x 250 mm ****	mb.	**(171,00 zł x długość) + 50,00 zł**

UZBROJENIE SKRZYNKI I NAPĘD
(uchwyty, łożyska, obsadka, koło z obsadką lub uchwyt silnika, rura Ø 60, zwijacz podtynkowy – komplet z taśmą i przelotka)

Typ	Nazwa	Jedn.	Cena
UZB-6	Uzbrojenie z napędem ręcznym do 6 m ze zwijaczem podtynkowym (1 uchwyt łożyska płaski; 1 uchwyt łożyska kątowy 35 mm; 2 łożyska 40/12,3; 1 obsadka do rury ø 60 dł.4 cm; 1 koło ø 17 cm z obsadką i trzpieniem; 1 zwijacz podtynkowy 6m – komplet z taśmą (max. wysokość rolety 250 cm.); 1 przelotka taśmy; rura ø 60 – dł. w zależności od zamów.)**	kpl.	**(15,00 zł x długość rury) + 71,00 zł**
UZB-N	Uzbrojenie z napędem ręcznym do 6 m ze zwijaczem natynkowym (1 uchwyt łożyska płaski; 1 uchwyt łożyska kątowy 35 mm; 2 łożyska 40/12,3; 1 obsadka do rury ø 60 dł.4 cm; 1 koło ø 17 cm z obsadką i trzpieniem; 1 zwijacz natynkowy 6m – komplet z taśmą (max. wysokość rolety 250 cm.); 1 przelotka taśmy; rura ø 60 – dł. w zależności od zamów.)**	kpl.	**(15,00 zł x długość rury) + 110,00 zł**
UZB-12	Uzbrojenie z napędem ręcznym do 12 m ze zwijaczem podtynkowym (uzbrojenie to samo jak wyżej tylko: zwijacz podtynkowy 12 m (do rolet o wysokości powyżej 250 cm) i obsadka do rury ø 60 dł.14 cm) **	kpl.	**(15,00 zł x długość rury) + 100,00 zł**
UZB-E	Uzbrojenie pod napęd elektryczny (1 uchwyt pod silnik; 1 uchwyt łożyska kątowy 35 mm; 1 łożysko 40/12,3; 1 obsadka do rury ø 60 dł.4 cm; rura ø 60 ; bez napędu elektrycznego) **	kpl.	**(15,00 zł x długość rury) + 78,00 zł**
PZ 60/70	Pierścień zwiększający do rury ø 60	szt.	**1,20 zł**

PANCERZ
Profil zaaretowany, listwa dolna-srebrna, biała, szara, beż, ciemny brąz, brąz, kość słoniowa, antracyt lub okleinowana - z uszczelką gumową, 2 bufory, wieszaki stalowe.

Typ	Nazwa	Jedn.	Cena
PA-39	Profil PA 39 (21 kolorów bez dopłat)	m2	**171,00 zł**
PA-45	Profil PA 45 (17 kolorów bez dopłat)	m2	**186,00 zł**
PA-52	Profil PA 52 (13 kolorów bez dopłat)	m2	**204,00 zł**
PCV-37	Profil PVC 37 (3 kolory bez dopłat)	m2	**124,00 zł**
PCV-52	Profil PVC 52 (3 kolory bez dopłat)	m2	**134,00 zł**

PROWADNICA **(ALU ze szczotką lub PVC ze szczotką i 2 ślizgacze piór)**

Typ	Nazwa	Jedn.	Cena
PP28-L	Prowadnica ALU 28 prosta - lakierowana *	mb.	**18,00 zł**
PPD32-S	Prowadnica ALU 32 prosta z dystansem - surowa	mb.	**21,00 zł**
PPD32-L	Prowadnica ALU 32 prosta z dystansem - lakierowana *	mb.	**26,00 zł**
PP43-S	Prowadnica ALU 43 prosta - surowa	mb.	**18,00 zł**
PP43-L	Prowadnica ALU 43 prosta - lakierowana *	mb.	**21,00 zł**
PP53-L	Prowadnica ALU 53 prosta - lakierowana *	mb.	**25,00 zł**
PP53-OK	Prowadnica ALU 53 prosta - okleinowana (jednostronne - od strony zewnętrznej)	mb.	**40,00 zł**
PP66-L	Prowadnica ALU 66 prosta - lakierowana *	mb.	**34,00 zł**
PPCV40-B	Prowadnica PVC 40 ze ślizgaczem piór - biała	mb.	**40,00 zł**
PPCV40-D	Prowadnica PVC 40 ze ślizgaczem piór - dekor ***	mb.	**70,00 zł**
RK 16-B	Prowadnica PVC 60 ze ślizgaczem piór - biała	mb.	**20,00 zł**
RK 16-D	Prowadnica PVC 60 ze ślizgaczem piór - dekor ***	mb.	**35,00 zł**
RK 18 M-B	Prowadnica PVC 60 "maxi"	mb.	**23,00 zł**
RK 18 M-D	Prowadnica PVC 60 "maxi"	mb.	**43,00 zł**

KLAPA REWIZYJNA (element PVC z izolacją ALU-FLEX umożliwiający zamknięcie rolety nadprożowej od strony wewnętrznej budynku)

Typ	Nazwa	Jedn.	Cena
KR 160 FLEX	Klapa rewizyjna uniwersalna 160 mm (do skrz. 240 x 250)	mb.	**50,00 zł**
KRA 160 FLEX	Klapa rewizyjna uniwersalna 160 mm z adapterem (do skrz. 240 x 250)	mb.	**64,00 zł**
KR 195 FLEX	Klapa rewizyjna uniwersalna 195 mm (do skrz. 300 x 300 i 300 x 250)	mb.	**60,00 zł**
KRA 195 FLEX	Klapa rewizyjna uniwersalna 195 mm z adapterem (do skrz. 300 x 300)	mb.	**83,00 zł**
PM	Profil montażowy klapy rewizyjnej (tylko skrzynka B+H)	mb.	**15,00 zł**
TU	Trawersa uniwersalna	mb.	**23,00 zł**
TUS	Trawersa uniwersalna z uszczelką szczotkową	mb.	**28,00 zł**

Od cen podanych w tabelach prosimy odjąć przyznany rabat
Do podanych cen należy doliczyć podatek VAT.

(*) - Lakierowanie dotyczy kolorów standard, tzn. (01) srebrny, (02) biały, (03) szary, (05) beż, (08) ciemny brąz, (09) brąz, (16) kość słoniowa, (23) antracyt

(**) - Rura wchodzi w skład uzbrojenia tylko po podaniu długości na druku zamówień.

(***) - Okleina (10) antracyt gładki, (12) antracyt, (22) mahoń, (30) orzech, (34) dąb bagienny, (48) złoty dąb, (54) winchester, (99) szary - termin realizacji 7 dni roboczych, pozostałe kolory 15 dni roboczych.

(****) - Produkt dostępny do wyczerpania zapasów

CENNIK NAPĘDÓW I ELEMENTÓW DODATKOWYCH DOPŁATY DO ROLET

CENNIK NAPĘDÓW I ELEMENTÓW STEROWANIA PORTOS

INDEX	*NAZWA ARTYKUŁU*	*CENA w PLN*
NAPĘDY PRZEWODOWE		
- S-40/10	- Napęd 10 Nm - do rury nawojowej ø 40	171,00 zł
- S-40/10 S	- Napęd 10 Nm- do rury nawojowej ø 40 - krótki - 370 mm	185,00 zł
- S-60/10	- Napęd 10 Nm- do rury nawojowej ø 60	171,00 zł
- S-60/20	- Napęd 20 Nm- do rury nawojowej ø 60	190,00 zł
- S-60/30	- Napęd 30 Nm - do rury nawojowej ø 60	198,00 zł
- S-60/40	- Napęd 40 Nm - do rury nawojowej ø 60	209,00 zł
- S-60/50	- Napęd 50 Nm - do rury nawojowej ø 60	224,00 zł
- S-60/10 S	- Napęd 10 Nm - do rury nawojowej ø 60 - krótki - 350 mm	220,00 zł
NAPĘDY RADIOWE		
- S-40/10 RM	- Napęd 10 Nm z radiem - do rury nawojowej ø 40	271,00 zł
- S-60/10 RM	- Napęd 10 Nm z radiem - do rury nawojowej ø 60	282,00 zł
- S-60/20 RM	- Napęd 20 Nm z radiem - do rury nawojowej ø 60	290,00 zł
- S-60/30 RM	- Napęd 30 Nm z radiem - do rury nawojowej ø 60	300,00 zł
NAPĘDY Z AWARYJNYM RĘCZNYM PODNOSZENIEM		
- S-60/20 NHK#427	- Napęd 20 Nm NHK - do rury nawojowej ø 60 z awaryjnym ręcznym podnoszeniem*	297,00 zł
- S-60/30 NHK#427	- Napęd 30 Nm NHK - do rury nawojowej ø 60 z awaryjnym ręcznym podnoszeniem*	312,00 zł
- TZU-S	- Trzpień z uchem do napędów NHK (długość 17 cm)	59,00 zł
- KRH-150	- Korba z hakiem 150 cm do napędów NHK (rolety do 250 cm wysokości)	77,00 zł
- KRH-180	- Korba z hakiem 180 cm do napędów NHK (rolety powyżej 250 cm wysokości)	100,00 zł
- ZM-SKK	- Zamek skrzynkowy kluczykowy do napędów NHK (do rolet zew. alu. do skrzynki o wymiarze 205 mm)	50,00 zł
SYSTEM STEROWANIA PRZEWODOWEGO		
- PNKL309	- Przełącznik kluczykowy natynkowy	165,00 zł
- PPK307	- Przełącznik kluczykowy podtynkowy	165,00 zł
- PNKL305	- Przełącznik klawiszowy natynkowy (po naciśnięciu utrzymuje się w pozycji włączony)	60,00 zł
- PNKL306	- Przełącznik klawiszowy natynkowy (w położeniu włączony trzeba stale naciskać)	60,00 zł
- PPKL304	- Przełącznik klawiszowy podtynkowy (po naciśnięciu utrzymuje się w pozycji włączony)	47,00 zł
- PPKL303	- Przełącznik klawiszowy podtynkowy (w położeniu włączony trzeba stale naciskać)	47,00 zł
- PE1	- Przełącznik przewodowy do sterowania jednym napędem	133,00 zł
- PS-1T	- Przełącznik przewodowy do sterowania jednym napędem + timer	178,00 zł
- PE2	- Przełącznik przewodowy do sterowania indywidualnie dwoma napędami	140,00 zł
- SIR	- Podtynkowy sterownik rolety **	100,00 zł
- ST4	- Sterownik do czterech napędów ***NOWOŚĆ***	120,00 zł
ODBIORNIKI RADIOWE		
- PPKR 400	- Przełącznik przewodowy z wbudowanym odbiornikiem radiowym	163,00 zł
- XT-R	- Podtynkowy odbiornik radiowy **	140,00 zł

* *- Do poprawnego działania napędu z awaryjnym ręcznym podnoszeniem konieczne jest zastosowanie trzpienia z uchem TZU-S, oraz korby z hakiem KRH-150.*

** *- Możliwość podłączenia TYLKO przełącznika bez podtrzymania z blokadą równoczesnego załączenia kierunków.*

Uwaga! Nie korzystać z awaryjnego ręcznego podnoszenia (NHK) gdy silnik znajduje się pod napięciem. Napędy z mechanizmem NHK są niedostępne w systemie IT2000.

Powyższe elementy nie należą do wyposażenia standardowego i muszą być każdorazowo wyszczególnione w zamówieniu.

Podane ceny są cenami netto, należy doliczyć podatek VAT.

CENNIK NAPĘDÓW I ELEMENTÓW STEROWANIA PORTOS

INDEX	*NAZWA ARTYKUŁU*	*CENA w PLN*
SYSTEM STEROWANIA RADIOWEGO - BASIC		
- RR-1	- Pilot 1-kanałowy	77,00 zł
- RR-5	- Pilot 5-kanałowy	89,00 zł
- RR-5T	- Pilot 5-kanałowy + timer	115,00 zł
- RR-15	- Pilot 15-kanałowy	103,00 zł
- PB1	- Pilot 1-kanałowy - brelok	41,00 zł
- PEN1	- Przełącznik naścienny radiowy 1-kanałowy	66,00 zł
- PEN2	- Przełącznik naścienny radiowy 2-kanałowy	71,00 zł
- PRN-5T	- Przełącznik naścienny radiowy 5-kanałowy + timer	113,00 zł
- PRN-15	- Przełącznik naścienny radiowy 15-kanałowy	102,00 zł
SYSTEM STEROWANIA RADIOWEGO - EXCLUSIVE		
- PX-1	- Pilot 1-kanałowy ***NOWOŚĆ***	118,00 zł
- PX-5	- Pilot 5-kanałowy ***NOWOŚĆ***	130,00 zł
- PX-15	- Pilot 15-kanałowy ***NOWOŚĆ***	144,00 zł
- PX-15T	- Pilot 15-kanałowy z 9 scenariuszami czasowymi ***NOWOŚĆ***	185,00 zł
AUTOMATYKA SŁONECZNA		
- SXR	- Czujnik słoneczny ***NOWOŚĆ***	90,00 zł

PX-1 - Pilot 1-kanałowy

PX-5 - Pilot 5-kanałowy

PX-15 - Pilot 15-kanałowy

PX-15T - Pilot 15-kanałowy z 9 scenariuszami czasowymi

Powyższe elementy nie należą do wyposażenia standardowego i muszą być każdorazowo wyszczególnione w zamówieniu.

Podane ceny są cenami netto, należy doliczyć podatek VAT.

ELEKTRYCZNE NAPĘDY ROLET
SILNIKI PORTOS

		Udźwig silników przy wysokości rolet:					Minimalne szerokości rolet		
	Moc silnika (Nm)	ø40		ø60			Rolety zewnętrzne	Rolety nadstawne	Minimalna długość rury RKS
		do 3 m	do 4 m	do 2 m	do 3 m	do 4 m			
S 40/10 S	10 Nm	12 kg	10 kg	-	-	-	52 cm	57 cm	-
S 40/10	10 Nm	12 kg	10 kg	-	-	-	62 cm	67 cm	-
S 40/10 RM	10 Nm	12 kg	10 kg	-	-	-	78 cm	83 cm	-
S 60/10 S	10 Nm	-	-	18 kg	16 kg	14 kg	42 cm** 56 cm	51 cm *	-
S 60/10	10 Nm	-	-	18 kg	16 kg	14 kg	68 cm	63 cm *	63 cm
S 60/10 RM	10 Nm	-	-	18 kg	16 kg	14 kg	83 cm	78 cm *	70 cm
S 60/20	20 Nm	-	-	36 kg	33 kg	30 kg	68 cm	63 cm *	63 cm
S 60/20 RM	20 Nm	-	-	36 kg	33 kg	30 kg	83 cm	78 cm *	70 cm
S 60/30	30 Nm	-	-	54 kg	49 kg	45 kg	75 cm	70 cm *	68 cm
S 60/30 RM	30 Nm	-	-	54 kg	49 kg	45 kg	85 cm	80 cm *	75 cm
S 60/20 NHK#427	20 Nm	-	-	36 kg	33 kg	30 kg	83 cm	78 cm *	-
S 60/30 NHK#427	30 Nm	-	-	54 kg	49 kg	45 kg	85 cm	80 cm *	-

** - minimalna szerokość przy użyciu obsadki RKS*
*** - minimalna szerokość przy użyciu obsadki OBS-60-S-ALU*

Przykład:

Roleta z pancerzem z profilu PA-39 mm ma wymiary 150 x 200 cm, czyli powierzchnia pancerza wynosi 1,50 x 2,0 m=3,00m^2. Powierzchnia (3,00 m^2) pomnożona przez ciężar właściwy (2,8 kg/m^2) wskazuje całkowitą wagę pancerza - w tym przypadku 8,4 kg + 20% = 10,08 kg. Roleta ma powyżej 2,0 m wysokości przy rurze ø 40 wybieramy silnik 40/10, a przy zastosowaniu rury ø 60 - silnik 60/10.

NAPĘDY DO OKTAGONALNEJ RURY NAWOJOWEJ ø 40 i ø 60
(Napęd z adapterem)

Uwaga: Przy doborze napędu należy uwzględnić ciężar właściwy pancerza, który wynosi:

pancerz z profilu **PA-39 mm:**	**2,8 kg/m^2**
pancerz z profilu **PA-45 mm:**	**2,9 kg/m^2**
pancerz z profilu **PA-52 mm:**	**3,0 kg/m^2**
pancerz z profilu **PVC-37 mm:**	**3,5 kg/m^2**
pancerz z profilu **PVC-52 mm:**	**4,0 kg/m^2**

+ 20 % zapasu bezpieczeństwa

Uwaga! **Podłączenia napędów elektrycznych zostały zawarte w „instrukcji podłączenia i regulacji silników" i w „warunkach technicznych podłączeń silników przewodowych/radiowych" (wszelkie podłączenia elektryczne powinny być wykonane przez elektryka z uprawnieniami SEP).**

W przypadku montażu silników radiowych z elektronicznym bądź też mechanicznym układem krańcowym wymagana jest instalacja zgodna z obecnymi normami w której wartość napięcia wynosi 230V 50 Hz. W przypadku odchyleń od tych wartości zalecamy użycie elementów ochrony przepięciowej B-C i D.

ELEKTRYCZNE NAPĘDY ROLET
DELUX

	Moc silnika (Nm)	Udźwig silników przy wysokości rolet:					Minimalne szerokości rolet		
		ø40		ø60			Rolety zewnętrzne	Rolety nadstawne	Minimalna długość rury RKS
		do 1,5 m	do 2,5 m	do 1,5 m	do 2,5 m	do 3 m			
DELUX 40/6	6 Nm	14 kg	11 kg	-	-	-	66 cm	71 cm	-
DELUX 40/6 R	6 Nm	14 kg	11 kg	-	-	-	66 cm	71 cm	-
DELUX 60/7	7 Nm	-	-	19 kg	15 kg	12 kg	72 cm	67 cm *	62 cm
DELUX 60/7 R	7 Nm	-	-	19 kg	15 kg	12 kg	72 cm	67 cm *	62 cm
DELUX 60/10	10 Nm	-	-	25 kg	20 kg	16 kg	72 cm	67 cm *	62 cm
DELUX 60/10 R	10 Nm	-	-	25 kg	20 kg	16 kg	72 cm	67 cm *	62 cm
DELUX 60/15	15 Nm	-	-	35 kg	29 kg	22 kg	74 cm	69 cm *	64 cm
DELUX 60/15 R	15 Nm	-	-	35 kg	29 kg	22 kg	74 cm	69 cm *	64 cm
DELUX 60/20	20 Nm	-	-	45 kg	37 kg	30 kg	76 cm	71 cm *	66 cm
DELUX 60/20 R	20 Nm	-	-	45 kg	37 kg	30 kg	76 cm	71 cm *	66 cm
DELUX 60/30	30 Nm	-	-	67 kg	56 kg	44 kg	76 cm	71 cm *	68 cm
DELUX 60/30 R	30 Nm	-	-	67 kg	56 kg	44 kg	76 cm	71 cm *	68 cm

** - minimalna szerokość przy użyciu obsadki RKS*

Przykład:

Roleta z pancerzem z profilu PA-39 mm ma wymiary 250 x 250 cm, czyli powierzchnia pancerza wynosi 6,25m^2 x 2,8 kg/m^2 =17,5 kg. Powierzchnia (6,25 m^2) pomnożona przez ciężar właściwy (2,8 kg/m^2) wskazuje całkowitą wagę pancerza - w tym przypadku 17,5 kg + 10% = 19,25 kg. Roleta ma powyżej 2,5 m wysokości przy rurze ø 60 wybieramy silnik 60/15. Wartość masy pancerza powinna być dobrana jak najbliżej nominalnego udźwigu silnika.

NAPĘDY DO OKTAGONALNEJ RURY NAWOJOWEJ ø 40 i ø 60
(Napęd z adapterem)

Uwaga: Przy doborze napędu należy uwzględnić ciężar właściwy pancerza, który wynosi:
pancerz z profilu **PA-39 mm:** **2,8 kg/m^2**
pancerz z profilu **PA-45 mm:** **2,9 kg/m^2**
pancerz z profilu **PA-52 mm:** **3,0 kg/m^2**
pancerz z profilu **PVC-37 mm:** **3,5 kg/m^2**
pancerz z profilu **PVC-52 mm:** **4,0 kg/m^2**
+ 10 % zapasu bezpieczeństwa

Uwaga! Podłączenia napędów elektrycznych zostały zawarte w „instrukcji podłączenia i regulacji silników" i w „warunkach technicznych podłączeń silników przewodowych/radiowych" (wszelkie podłączenia elektryczne powinny być wykonane przez elektryka z uprawnieniami SEP).

W przypadku montażu silników radiowych z elektronicznym bądź też mechanicznym układem krańcowym wymagana jest instalacja zgodna z obecnymi normami w której wartość napięcia wynosi 230V 50 Hz. W przypadku odchyleń od tych wartości zalecamy użycie elementów ochrony przepięciowej B-C i D.

CENNIK NAPĘDÓW I ELEMENTÓW STEROWANIA

DELUX

PRODUKT	*OPIS*	*CENA w PLN*
NAPĘDY I ELEMENTY STEROWANIA		
NAPĘDY		
DELUX 40/6	Silnik przewodowy przeciążeniowy do rury nawojowej ø 40 *	511,30 zł
DELUX 60/7	Silnik przewodowy przeciążeniowy do rury nawojowej ø 60 *	457,20 zł
DELUX 60/10	Silnik przewodowy przeciążeniowy do rury nawojowej ø 60 *	469,30 zł
DELUX 60/15	Silnik przewodowy przeciążeniowy do rury nawojowej ø 60 *	484,50 zł
DELUX 60/20	Silnik przewodowy przeciążeniowy do rury nawojowej ø 60 *	535,50 zł
DELUX 60/30	Silnik przewodowy przeciążeniowy do rury nawojowej ø 60 *	538,70 zł
DELUX 40/6 RC	Silnik radiowy przeciążeniowy do rury nawojowej ø 40 *	612,90 zł
DELUX 60/7 RC	Silnik radiowy przeciążeniowy do rury nawojowej ø 60 *	557,60 zł
DELUX 60/10 RC	Silnik radiowy przeciążeniowy do rury nawojowej ø 60 *	568,50 zł
DELUX 60/15 RC	Silnik radiowy przeciążeniowy do rury nawojowej ø 60 *	588,80 zł
DELUX 60/20 RC	Silnik radiowy przeciążeniowy do rury nawojowej ø 60 *	629,80 zł
DELUX 60/30 RC	Silnik radiowy przeciążeniowy do rury nawojowej ø 60 *	641,70 zł
US-DELUX ALU	Uchwyt do silników DELUX do rolet zewnętrznych	5,20 zł
US-DELUX PCV	Uchwyt do silników DELUX do rolet nadstawnych	6,20 zł
US-DELUX RKS	Uchwyt do silników DELUX do rolet RKS	29,90 zł
SYSTEM STEROWANIA INTRONIC		
i-R Timer Plus	Nadajnik radiowy naścienny z programatorem czasowym	413,60 zł
i-R Wall Send	Nadajnik radiowy naścienny **	197,80 zł
i-R Control	Przełącznik z wbudowanym odbiornikiem radiowym	399,00 zł
i-R Receive	Podtynkowy odbiornik radiowy **	325,70 zł
i-R Transmit	Nadajnik radiowy	418,70 zł
i-R Receive Compact	Odbiornik radiowy (do montażu wewnątrz skrzynki)	330,80 zł
i-R Light Sensor	Bezprzewodowy czujnik świetlny	372,60 zł
i Light Sensor	Czujnik świetlny wewnętrzny (współpracuje z i-Timer Plus)	113,80 zł
i Timer Plus	Przełącznik czasowy	387,70 zł
i Control	Przełącznik grupowy	608,00 zł
i SwitchPlus	Przełącznik ręczny	63,50 zł
i-R Repeater	Wzmacniacz sygnału radiowego	558,40 zł
Kabel Delux	Przewód montażowy do silników DELUX	200,00 zł
SYSTEM STEROWANIA IVEO		
iveo Wall Send	Nadajnik radiowy naścienny *** ***NOWOŚĆ***	201,00 zł
iveo Send 1 Basic	Pilot iveo 1-kanałowy **	79,60 zł
iveo Send 1 Mini	Pilot iveo 1-kanałowy - brelok, czarny	68,00 zł
iveo Send 1 W	Pilot iveo 1-kanałowy, biały + szara ramka	206,40 zł
iveo Send 1 B	Pilot iveo 1-kanałowy czarny + czarna ramka	206,40 zł
iveo Send 5 W	Pilot iveo 5-kanałowy , biały + szara ramka	270,60 zł
iveo Send 5 B	Pilot iveo 5-kanałowy, czarny + czarna ramka	270,60 zł
iveo Multi Send W	Pilot iveo Multi Send, 10-cio kanałowy z wyświetlaczem i osobnym programatorem dla każdego z dziesięciu kanałów, biały + szara ramka	544,60 zł
iveo Multi Send B	Pilot iveo Multi Send, 10-cio kanałowy z wyświetlaczem i osobnym programatorem dla każdego z dziesięciu kanałów, czarny + czarna ramka	544,60 zł
COMMEO RECEIVE	Podtynkowy odbiornik radiowy ***NOWOŚĆ***	343,00 zł

UWAGA *- przy zakupie napędów osobno należy podać rodzaj uchwytu oraz doliczyć jego koszt*

* *- Komplet (tzn. uchwyt PCV/ALU, adapter, zabierak).*

** *- Produkt dostępny do wyczerpania zapasów*

*** *- Zamiennik dla urządzenia i-R Wall Send*

Podane ceny są cenami netto, należy doliczyć podatek VAT.

CENNIK NAPĘDÓW I ELEMENTÓW STEROWANIA

NOWOŚĆ

Italians since 1980
A BRAND OF SOMFY GROUP

INDEX	*NAZWA*	*CENA w PLN*
Napędy przewodowe LP&P Plug&Play (Podłącz i Pracuj) do rury nawojowej ø 60:		
LP&P 6-16	Napęd przewodowy P&P 6 Nm *	366,00 zł
LP&P 10-16	Napęd przewodowy P&P 10 Nm *	370,00 zł
LP&P 15-16	Napęd przewodowy P&P 15 Nm *	378,00 zł
LP&P 20-16	Napęd przewodowy P&P 20 Nm *,**	388,00 zł
Napęd przewodowy krótki do rury nawojowej ø 60:		
ET-S 6-16	Napęd przewodowy 6 Nm (krótki) *	506,00 zł
Napędy radiowe LP&S-R Plug&Play (Podłącz i Pracuj) do rury nawojowej ø 60:		
LP&S-R 6-16	Napęd radiowy P&P 6 Nm *	396,00 zł
LP&S-R 10-16	Napęd radiowy P&P 10 Nm *	412,00 zł
LP&S-R 15-16	Napęd radiowy P&P 15 Nm *	420,00 zł
LP&S-R 20-16	Napęd radiowy P&P 20 Nm *,**	436,00 zł
Nadajniki naścienne:		
Go-p1 Elegance W	Nadajnik naścienny jednokanałowy (kolor biały)	126,00 zł
Go-p1 Elegance B	Nadajnik naścienny jednokanałowy (kolor czarny)	126,00 zł
Nadajniki przenośne:		
Go-1 Elegance W	Pilot jednokanałowy (kolor biały)	122,00 zł
Go-1 Elegance B	Pilot jednokanałowy (kolor czarny)	122,00 zł
Go-4 Elegance W	Pilot czterokanałowy (kolor biały)	144,00 zł
Go-4 Elegance B	Pilot czterokanałowy (kolor czarny)	144,00 zł
Go-16 Elegance W	Pilot szesnastokanałowy (kolor biały)	360,00 zł
Go-16 Elegance B	Pilot szesnastokanałowy (kolor czarny)	360,00 zł
Go-6T W	Pilot sześciokanałowy z timerem (kolor biały)	336,00 zł
Go-6T B	Pilot sześciokanałowy z timerem (kolor czarny)	336,00 zł
Odbiornik radiowy:		
Go-er platine	Odbiornik radiowy (przeznaczony do montażu wewnątrz skrzynki rolety) ***	280,00 zł

** - komplet (tzn. uchwyt, adapter, zabierak, wieszaki blokady zaczepowe)*
Wieszaki blokady zaczepowe występują w komplecie z silnikiem tylko w wyrobie gotowym
*** - produkt dostępny na specjalne zamówienie*
**** - nie stosować w połączeniu z silnikami ILMO 50 S WT 6/17, Oximo S Auto RTS 6/17*

GO-1 ELEGANCE B

GO-6TB

GO-P1 ELEGANCE B

CENNIK NAPĘDÓW I ELEMENTÓW STEROWANIA

NOWOŚĆ

Italians since 1980
A BRAND OF SOMFY GROUP

	moc silnika (Nm)	udźwigi rolet ø60						długość silnika	minimalne szerokości rolet		
									ALU	PCV	
		do 1,5 m	do 1,5 m + WB	do 2,5 m	do 2,5 m + WB	do 3,5 m	do 3,5 m + WB			obsadka standardowa	obsadka RKS
LP&P 6-16	6 Nm	-	11 kg	-	10 kg	-	9 kg	571 mm	78 cm	79 cm	73 cm
ET-S 6-16	6 Nm	-	11 kg	-	10 kg	-	9 kg	390 mm	60 cm	61 cm	55 cm
LP&P 10-16	10 Nm	-	19 kg	-	18 kg	-	16 kg	591 mm	80 cm	81 cm	75 cm
LP&P 15-16	15 Nm	-	28 kg	-	28 kg	-	24 kg	691 mm	90 cm	91 cm	85 cm
LP&P 20-16	20 Nm	-	38 kg	-	37 kg	-	34 kg	691 mm	90 cm	91 cm	85 cm
LP&S-R 6-16	6 Nm	-	14 kg	-	11 kg	-	9 kg	546 mm	75 cm	77 cm	70 cm
LP&S-R 10-16	10 Nm	-	19 kg	-	18 kg	-	16 kg	571 mm	78 cm	79 cm	73 cm
LP&S-R 15-16	15 Nm	-	30 kg	-	28 kg	-	24 kg	591 mm	80 cm	81 cm	75 cm
LP&S-R 20-16	20 Nm	-	39 kg	-	36 kg	-	32 kg	606 mm	81 cm	83 cm	76 cm

Przykład:

Roleta z pancerzem z profilu PA-39 mm ma wymiary 250 x 250 cm, czyli powierzchnia pancerza wynosi 6,25m^2 x 2,8 kg/m^2 =17,5 kg. Powierzchnia (6,25 m^2) pomnożona przez ciężar właściwy (2,8 kg/m^2) wskazuje całkowitą wagę pancerza - w tym przypadku 17,5 kg + 20% = 21 kg. Roleta ma powyżej 2,5 m wysokości przy rurze ø 60, więc wybieramy silnik LP&P 15-16 o udźwigu maksymalnym 24 kg. Należy pamiętać iż przy napędach serii ASA konieczne jest używanie wieszaków blokad (w wyrobie gotowym wieszaki wliczone są w koszt silnika).

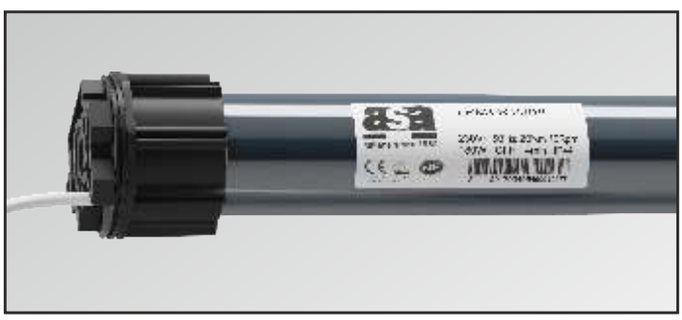

NAPĘDY DO OKTAGONALNEJ RURY NAWOJOWEJ ø 60
(Napęd z adapterem)

Uwaga: Przy doborze napędu należy uwzględnić ciężar właściwy pancerza, który wynosi:

pancerz z profilu **PA-39 mm:** **2,8 kg/m^2**
pancerz z profilu **PA-45 mm:** **2,9 kg/m^2**
pancerz z profilu **PA-52 mm:** **3,0 kg/m^2**
pancerz z profilu **PVC-37 mm:** **3,5 kg/m^2**
pancerz z profilu **PVC-52 mm:** **4,0 kg/m^2**
+ 20 % zapasu bezpieczeństwa

Uwaga! Podłączenia napędów elektrycznych zostały zawarte w „instrukcji podłączenia i regulacji silników" i w „warunkach technicznych podłączeń silników przewodowych/radiowych" (wszelkie podłączenia elektryczne powinny być wykonane przez elektryka z uprawnieniami SEP).

W przypadku montażu silników radiowych z elektronicznym bądź też mechanicznym układem krańcowym wymagana jest instalacja zgodna z obecnymi normami w której wartość napięcia wynosi 230V 50 Hz. W przypadku odchyleń od tych wartości zalecamy użycie elementów ochrony przepięciowej.

CENNIK NAPĘDÓW I ELEMENTÓW STEROWANIA

HOME MOTION by somfy

INDEX	*NAZWA*	*CENA w PLN*
SERIA LS 40 - do rury oktagonalnej 40 mm		
1021387	NL40 LS 4/16 *	512,50 zł
1021376	NL40 LS 4/14 - krótki - 414 mm*	584,60 zł
1023336	NL40 LS 9/16 *	564,00 zł
1024186	NL40 LS 13/10 *	625,80 zł
SERIA LT 50 - do rury oktagonalnej 60 mm		
1032049	LT 50 Ariane 6/17 *	562,00 zł
1037061	LT 50 Jet 10/17 *	669,50 zł
1039054	LT 50 Atlas 15/17 *	694,20 zł
1041055	LT 50 Meteor 20/17 *	737,50 zł
1043041	LT 50 Gemini 25/17 *	782,80 zł
1049064	LT 50 Mariner 40/17 *	988,80 zł
1051029	LT 50 Vectran 50/12*	1009,40 zł
SOLUS 40 - do rury oktagonalnej 40 mm		
1023321	NL40 Solus 40 6/14 *	422,30 zł
SOLUS 2 - do rury oktagonalnej 60 mm		
1032574	Solus 2 PA 6/12*	339,90 zł
1035183	Solus 2 PA 8/12*	346,10 zł
1037592	Solus 2 PA 10/12*	362,60 zł
1039504	Solus 2 PA 15/12*	389,30 zł
1041535	Solus 2 PA 20/12*	422,30 zł
1045455	Solus 2 PA 30/12*	655,00 zł
1049547	Solus 2 PA 40/12*	732,20 zł
SERIA LT 50 NHK z awaryjnym podnoszeniem na korbę - do rury oktagonalnej 60 mm		
1037004	LT 50 Jet 10/17 NHK*	784,90 zł
1041015	LT 50 Meteor 20/17 NHK*	910,50 zł
1043005	LT 50 Gemini 25/17 NHK*	949,70 zł
1049019	LT 50 Mariner 40/17 NHK*	1 100,00 zł
ILMO WT - ELEKTRONICZNY NAPĘD PRZECIĄŻENIOWY TYPU "Plug & Play" - do rury oktagonalnej 40 mm		
Do prawidłowego działania wymagane jest użycie wieszaków blokujących oraz odbojów w listwie dolnej.		
1021337	NL40 ILMO 40 WT 4/16 *	535,60 zł
1023306	NL40 ILMO 40 WT 9/16 *	607,70 zł
1024169	NL40 ILMO 40 WT 13/10 *	659,20 zł
ILMO WT - ELEKTRONICZNY NAPĘD PRZECIĄŻENIOWY TYPU "Plug & Play" - do rury oktagonalnej 60 mm		
Do prawidłowego działania wymagane jest użycie wieszaków blokujących oraz odbojów w listwie dolnej.		
1130485	ILMO 2 50 WT 6/17 * ***NOWOŚĆ***	473,80 zł
1130127	ILMO 50 S WT 6/17 - krótki - tylko 375mm *,**,***	710,70 zł
1130492	ILMO 2 50 WT 10/17 * ***NOWOŚĆ***	525,30 zł
1131261	ILMO 2 50 WT 15/17 * ***NOWOŚĆ***	564,40 zł
1132191	ILMO 2 50 WT 20/17 * ***NOWOŚĆ***	710,70 zł
1133001	ILMO 50 WT 30/17 *	772,50 zł
9014685	Kapsel SW 60 + krótki zabierak	36,80 zł
OXIMO WT - NAPĘD PRZECIĄŻENIOWY WERSJA KABLOWA - do rury oktagonalnej 60 mm		
Do prawidłowego działania wymagane jest użycie wieszaków blokujących		
1032578	Oximo WT 6/17 *	673,60 zł
1037582	Oximo WT 10/17 *	731,30 zł
1039493	Oximo WT 15/17 *	764,30 zł
1041529	Oximo WT 20/17 *	807,50 zł
1045446	Oximo WT 30/17 *	885,80 zł
1049541	Oximo WT 40/17 *	986,70 zł

** - komplet (tzn. uchwyt, adapter, zabierak)*
*** - brak możliwości montażu silnika w roletach zewnętrznych SK-137 oraz w rolecie nadstawnej CC1000 - PSK-135*
**** - nie stosować w połączeniu z Go-er platine*
Do podanych cen należy doliczyć podatek VAT

CENNIK NAPĘDÓW I ELEMENTÓW STEROWANIA

HOME MOTION by somfy

INDEX	*NAZWA*	*CENA w PLN*
OXIMO RTS - NAPĘD PRZECIĄŻENIOWY WERSJA RADIOWA - do rury oktagonalnej 60 mm		
Do prawidłowego działania wymagane jest użycie wieszaków blokujących		
1032392	Oximo RTS 6/17 *	607,70 zł
1130128	Oximo S Auto RTS 6/17 - krótki - tylko 375 mm *,**,***	694,20 zł
1037389	Oximo RTS 10/17 *	661,30 zł
1039299	Oximo RTS 15/17 *	698,30 zł
1041380	Oximo RTS 20/17 *	766,30 zł
1045319	Oximo RTS 30/17 *	1046,00 zł
9014685	Kapsel SW 60 + krótki zabierak	36,80 zł
ALTUS 40 RTS - WERSJA RADIOWA - do rury oktagonalnej 40 mm		
1021343	NL40 Altus 40 RTS 4/16 *	735,00 zł
1023297	NL40 Altus 40 RTS 9/16 *	798,00 zł
1024179	NL40 Altus 40 RTS 13/10 *	833,70 zł
ALTUS 50 RTS - WERSJA RADIOWA - do rury oktagonalnej 60 mm		
1032942	Altus 50 RTS 6/12 *	619,50 zł
1037825	Altus 50 RTS 10/12 *	630,00 zł
1041784	Altus 50 RTS 20/12 *	709,80 zł
1045612	Altus 50 RTS 30/12 *	766,50 zł
1049707	Altus 50 RTS 40/12 *	823,20 zł
SERIA LT 50 NHK Z WBUDOWANYM ODBIORNIKIEM RTS 2 - do rury oktagonalnej 60 mm		
1037030	LT 50 Jet 10/17 NHK RTS 2 *	1 134,00 zł
1041023	LT 50 Meteor 20/17 NHK RTS 2 *	1 235,00 zł
1045307	LT 50 Apollo 30/17 NHK RTS 2 *	1 322,50 zł
NAPĘDY RUROWE SOLARNE DO ROLET ZEWNĘTRZNYCH - do rury oktagonalnej 40 mm		
1025027	Oximo 40 Wirefree RTS 6/18 zestaw: napęd + panel solarny + akumulator ***NOWOŚĆ***	2216,00 zł
1025028	Oximo 40 Wirefree RTS 10/12 zestaw: napęd + panel solarny + akumulator ***NOWOŚĆ***	2580,00 zł
9015292	Uchwyty ścienne do panelu słonecznego (pakowane po 2 sztuki - para) ***NOWOŚĆ***	48,00 zł
9015004	Dodatkowy akumulator do Oximo Wirefree RTS ***NOWOŚĆ***	944,00 zł
9015006	Zasilacz awaryjny 12V do Oximo Wirefree RTS ***NOWOŚĆ***	318,00 zł

ZABEZPIECZENIA

WIESZAKI BLOKUJĄCE		
WBZ1-40	Wieszak blokada zaczepowy 1-częściowy do rury oktagonalnej ø 40	20,80 zł
WBZ2-40	Wieszak blokada zaczepowy 2-częściowy do rury oktagonalnej ø 40	20,80 zł
WBZ1-60	Wieszak blokada zaczepowy 1-częściowy do rury oktagonalnej ø 60	20,80 zł
WBZ2-60	Wieszak blokada zaczepowy 2-częściowy do rury oktagonalnej ø 60	20,80 zł

** - komplet (tzn. uchwyt, adapter, zabierak)*
*** - brak możliwości montażu silnika w roletach zewnętrznych SK-137 oraz w rolecie nadstawnej CC1000 - PSK-135*
**** - nie stosować w połączeniu z Go-er platine*
Do podanych cen należy doliczyć podatek VAT

CENNIK NAPĘDÓW I ELEMENTÓW STEROWANIA

HOME MOTION by somfy

INDEX	*NAZWA*	*CENA w PLN*
	SERIA INTEO	
PRZEŁĄCZNIKI UNO		
1800191	Przełącznik Inis Uno (z podtrzymaniem)	57,50 zł
1800012	Przełącznik Inis Uno T (bez podtrzymania)	58,80 zł
1800192	Przełącznik Inis Duo (z podtrzymaniem)	82,50 zł
1800025	Przełącznik Inis Duo T (bez podtrzymania)	82,50 zł
9001244	Obudowa natynkowa do Inis Uno oraz Inis Duo	18,20 zł
PRZEŁĄCZNIKI KLAWISZOWE		
1800286	Przełącznik klawiszowy z podtrzymaniem, podtynkowy, kremowy	130,00 zł
1800282	Przełącznik klawiszowy bez podtrzymania, podtynkowy, kremowy	95,70 zł
1800008	Przełącznik klawiszowy z podtrzymaniem, wodoszczelny, natynkowy, szary	133,90 zł
1800007	Przełącznik klawiszowy bez podtrzymania, wodoszczelny, natynkowy, szary	133,90 zł
PRZEŁĄCZNIKI KLUCZOWE, WODOSZCZELNE IP 65		
1800244	Przełącznik kluczowy bez podtrzymania, natynkowy	272,00 zł
1800245	Przełącznik kluczowy bez podtrzymania, podtynkowy	272,00 zł
1800246	Przełącznik kluczowy z podtrzymaniem, natynkowy	215,30 zł
1800247	Przełącznik kluczowy z podtrzymaniem, podtynkowy	215,30 zł
PROGRAMATOR CZASOWY - CHRONIS UNO		
1805099	Chronis Uno Smart	375,90 zł
1805130	Chronis Uno L Comfort/ bez czujnika	431,10 zł
9709686	Czujnik natężenia światła z przewodem 2m	150,10 zł
KABEL MONTAŻOWY		
9015971	Uniwersalny kabel montażowy io/RTS/WT/LT/LS/Solus/J4 - Somfigurator	360,50 zł

	STEROWANIA OBIEKTOWE PRZEWODOWE IB	
PRZEŁĄCZNIKI i STEROWNIKI IB		
1811203	Smoove UNO IB + Pure shine	328,00 zł
1811204	Smoove UNO IB + Silver shine	328,00 zł
1811205	Smoove UNO IB + Black shine	328,00 zł
1811272	Przełącznik centralny Smoove Orgin IB+	136,00 zł
1810208	Sterownik Centralis Uno IB *	329,60 zł
1810094	Przełącznik centralny Centralis IB *	102,00 zł
1805160	Programator czasowy Chronis Comfort IB L	431,60 zł

** - produkt dostępny do wyczerpania zapasów*
Do podanych cen należy doliczyć podatek VAT

CENNIK NAPĘDÓW I ELEMENTÓW STEROWANIA

HOME MOTION by somfy

INDEX	*NAZWA*	*CENA w PLN*
	STEROWANIA RADIOWE RTS	
NAŚCIENNE NADAJNIKI RTS		
1810881	Smoove 1 RTS Pure shine	192,60 zł
1810882	Smoove 1 RTS Black shine	192,60 zł
1810883	Smoove 1 RTS Silver shine	203,90 zł
1811045	Smoove Origin RTS kompletny z białą ramką	161,70 zł
1805107	Chronis Smart RTS *	381,10 zł
1805138	Chronis Comfort RTS L, bez czujnika *	398,60 zł
1810334	RCS 9002, nadajnik "dry contact", ~230V	545,90 zł
RAMKI DO NADAJNIKÓW SMOOVE 1 RTS		
9015022	Ramka Smoove Pure	12,40 zł
9015023	Ramka Smoove Black	35,00 zł
9015024	Ramka Smoove Silver	35,00 zł
9015025	Ramka Smoove Silver mat	35,00 zł
9015238	Ramka Smoove Pure - podwójna	19,60 zł
9015027	Ramka Light bamboo Smoove	92,70 zł
9015026	Ramka Amber bamboo Smoove	92,70 zł
9015236	Ramka Cherry Smoove	92,70 zł
9015237	Ramka Walnut Smoove	92,70 zł
PILOTY RTS 1-KANAŁOWE		
1810936	Telis 1 Pure RTS INTL	151,40 zł
1810941	Telis 1 Silver RTS INTL	208,50 zł
1810939	Telis 1 Lounge RTS INTL	268,50 zł
PILOTY RTS 5-KANAŁOWE		
1810937	Telis 4 Pure RTS INTL	270,80 zł
1810940	Telis 4 Silver RTS INTL	312,70 zł
1810938	Telis 4 Lounge RTS INTL	393,20 zł
PILOTY RTS 16-KANAŁOWE		
1811079	Telis 16 RTS Pure	638,60 zł
1811080	Telis 16 RTS Silver	698,30 zł
PILOTY RTS Z WBUDOWANYM PROGRAMATOREM CZASOWYM		
1805215	Telis 6 Chronis RTS Pure	806,50 zł
1805216	Telis 6 Chronis RTS Silver	894,00 zł
AUTOMATYKA SŁONECZNA		
9013707	Sunis Indoor WireFree RTS - radiowy czujnik słoneczny	484,00 zł
9013708	Thermosunis Indoor WireFree RTS - radiowy czujnik słoneczny i temperatury	617,00 zł
9013075	Sunis WireFree RTS - czujnik autonomiczny słoneczny	788,00 zł

** - produkt dostępny do wyczerpania zapasów*
Do podanych cen należy doliczyć podatek VAT

Oznaczenie symboli SOMFY

OZNACZENIE	OPIS
LS	mechaniczny układ krańcowy (pokrętło)
LT	mechaniczny układ krańcowy (przycisk)
NHK	awaryjny mechanizm podnoszenia
WT	sterowanie przewodowe
RTS	sterowanie radiowe
UNO	sterowanie jednym napędem
DUO	sterowanie dwoma napędami
CHRONIS	funkcja czasowego podnoszenia
SMART	wersja podstawowa
COMFORT	wersja zaawansowana
IB	sterowanie niskonapięciowe
TELIS	pilot

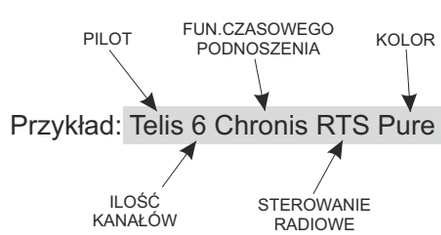

CENNIK NAPĘDÓW I ELEMENTÓW STEROWANIA

HOME MOTION by somfy

INDEX	*NAZWA*	*CENA w PLN*
	PRZEŁĄCZNIKI, STEROWNIKI, AKCESORIA	
ODBIORNIKI RTS		
1810217	Centralis Uno RTS	397,60 zł
1810096	Centralis Indoor RTS (podtynkowy; Jung CD 500; śnieżnobiały)	360,50 zł
1810315	Platine RTS (odbiornik RTS do skrzynki)*	401,70 zł
1811244	Miniaturowy odbiornik do rolet RTS	473,80 zł
1810750	Dry Contact receiver - odbiornik ze stykami bezpotencjałowymi	380,00 zł

** - nie stosować z silnikami przewodowymi SOMFY na rurę ø40 oraz silnikami SOLUS, LT NHK.*
Do podanych cen należy doliczyć podatek VAT

Nm/obr/min	Udźwig przy wysokości rolet									
	Wysokość do 1,5 m				Wysokość do 2,5 m				Wys. do 3,5 m	
	ø 40	ø 40+WB	ø 60	ø 60+WB	ø 40	ø 40+WB	ø 60	ø 60+WB	ø 60	ø 60+WB
4/16	12 kg	9 kg	-	-	10 kg	8 kg	-	-	-	-
9/16	24 kg	20 kg	-	-	20 kg	19 kg	-	-	-	-
13/10	39 kg	28 kg	-	-	32 kg	28 kg	-	-	-	-
6/17	-	-	15 kg	11 kg	-	-	12 kg	10 kg	11 kg	9 kg
8/12	-	-	20 kg	15 kg	-	-	16 kg	13 kg	14 kg	12 kg
10/17	-	-	25 kg	19 kg	-	-	21 kg	18 kg	18 kg	16 kg
15/17	-	-	37 kg	28 kg	-	-	32 kg	28 kg	27 kg	24 kg
20/17	-	-	50 kg	38 kg	-	-	43 kg	37 kg	37 kg	34 kg
25/17	-	-	63 kg	47 kg	-	-	53 kg	45 kg	46 kg	42 kg
30/17	-	-	75 kg	57 kg	-	-	64 kg	55 kg	55 kg	51 kg
40/17	-	-	100 kg	75 kg	-	-	85 kg	75 kg	74 kg	68 kg
50/12	-	-	112 kg	85 kg	-	-	96 kg	83 kg	84 kg	76 kg

Przykład: Roleta z pancerzem z profilu PA-39 mm ma wymiary 150 x 200 cm, czyli powierzchnia pancerza wynosi 1,50 x 2,0 m=3,00m^2. Powierzchnia (3,00 m^2) pomnożona przez ciężar właściwy (2,8 kg/m^2) wskazuje całkowitą wagę pancerza - w tym przypadku 8,4 kg + 20% = 10,08 kg. Roleta ma powyżej 1,5 m wysokości przy rurze ø 40 wybieramy silnik 9/16, a przy zastosowaniu rury ø 60 - silnik 6/17. Wartość masy pancerza powinna być dobrana jak najbliżej nominalnego udźwigu silnika.

CENNIK NAPĘDÓW I ELEMENTÓW STEROWANIA

HOME MOTION by somfy

WARUNKIEM SPRZEDAŻY SYSTEMU IO - HOMECONTROL JEST POSIADANIE CERTYFIKATU UPRAWNIAJĄCEGO DO JEGO MONTAŻU ORAZ INSTALACJI. BRAK CERTYFIKATU SKUTKUJE WYŁĄCZNIE OBSŁUGĄ POSPRZEDAŻOWĄ POPRZEZ INFOLINIĘ SOMFY LUB SERWISEM ODPŁATNYM

INDEX	*NAZWA*	*CENA w PLN*
	IO - HOMECONTROL	
IO-HOMECONTROL - TaHoma & Connexoon		
1811478	TaHoma® Premium - centralna jednostka sterująca io&RTS ***NOWOŚĆ***	1850,00 zł
1811480	TaHoma® Premium Base - baza bezpieczeństwa z syreną alarmową 85 dB ***NOWOŚĆ***	1320,00 zł
1811429	Connexoon box - jedna aplikacja do wyboru: Window, Terrace, Access ***NOWOŚĆ***	718,00 zł
1811465	Connexoon box - dwie aplikacje: Window & Access ***NOWOŚĆ***	820,00 zł
IO - HOMECONTROL - Napędy do rolet		
Do prawidłowego działania wymagane jest użycie wieszaków blokujących		
1032700	Oximo 50 io 6/17	762,20 zł
1130334	Oximo S Auto io 6/17 - krótki - 375 mm *	885,80 zł
1037686	Oximo 50 io 10/17	844,60 zł
1039589	Oximo 50 io 15/17	885,80 zł
1041627	Oximo 50 io 20/17	1009,40 zł
1045513	Oximo 50 io 30/17	1112,40 zł
1049605	Oximo 50 io 40/17	1256,60 zł
9014685	Kapsel SW 60 + krótki zabierak	36,80 zł
IO-HOMECONTROL - Akcesoria DO TaHomy		
1822303	Thermis Wirefree io - czujnik temperaturty do TaHomy	473,80 zł
1824035	Scenario Player - lokalny wyzwalacz scenariuszy dla TaHomy	185,40 zł
1811481	Indoor motion sensor TaHoma - wewnętrzny czujnik ruchu TaHoma ***NOWOŚĆ***	394,00 zł
1811482	Connected opening sensor TaHoma - czujnik otwarcia TaHoma ***NOWOŚĆ***	376,00 zł
1811483	Smoke sensor - czujnik dymu ***NOWOŚĆ***	440,00 zł
IO - HOMECONTROL - Komputerowy programator instalacji		
9017035	Set&Go io - przyrząd instalacyjny do systemów io	1042,40 zł
IO - HOMECONTROL - NiNa piloty sterowania grupowego 2W		
1805251	NiNa Centralization - sterowanie indywidualne i grupowe ***NOWOŚĆ***	924,00 zł
9019829	Etui do NiNa io Purple ***NOWOŚĆ***	144,00 zł
9019830	Etui do NiNa io Blue ***NOWOŚĆ***	144,00 zł
9019828	Etui do NiNa io Green ***NOWOŚĆ***	144,00 zł
9019827	Etui do NiNa io skóra cognac ***NOWOŚĆ***	702,00 zł
1782671	Stacja dokująca do NiNa Centralization ***NOWOŚĆ***	706,00 zł
1782670	Bateria do NiNa ***NOWOŚĆ***	206,00 zł
IO - HOMECONTROL - Piloty sterowania grupowego 1W		
1800466	Situo 1 io Pure ***NOWOŚĆ***	174,00 zł
1800467	Situo 1 io Titane ***NOWOŚĆ***	274,00 zł
1800468	Situo 1 io Metal Orange ***NOWOŚĆ***	274,00 zł
1800476	Situo 1 io Metal Green ***NOWOŚĆ***	274,00 zł
1811300	Situo 5 io Pure ***NOWOŚĆ***	274,00 zł
1811301	Situo 5 io Titane ***NOWOŚĆ***	354,00 zł
1811302	Situo 5 io Metal Orange ***NOWOŚĆ***	354,00 zł
1811353	Situo 5 io Metal Green ***NOWOŚĆ***	354,00 zł

** - brak możliwości montażu silnika w roletach zewnętrznych SK-137 oraz w rolecie nadstawnej CC1000 - PSK-135*
Do podanych cen należy doliczyć podatek VAT

Fot. Somfy

TaHoma® Premium + baza bezpieczeństwa

Connexoon box

NiNa Centralization

CENNIK NAPĘDÓW I ELEMENTÓW STEROWANIA

HOME MOTION by somfy

INDEX	*NAZWA*	*CENA w PLN*
	IO - HOMECONTROL	
IO - HOMECONTROL - Czujniki pogodowe io		
1818245	Sunis WireFree io - czujnik słoneczny do TaHomy	455,30 zł
IO- HOMECONTROL - Nadajniki io 1W		
1805228	Chronis io Pure - programator czasowy tygodniowy	562,40 zł
IO - HOMECONTROL - Naścienne nadajniki lokalne 1W		
1811066	Smoove Origin io, z ramką Pure	185,40 zł
1811003	Smoove 1 io Pure Shine	220,40 zł
1811005	Smoove 1 io Black Shine	221,50 zł
1811007	Smoove 1 io Silver Shine	247,20 zł

Smoove Origin io, z ramką Pure

Smoove 1 io Pure Shine

Smoove 1 io Black Shine

Smoove 1 io Silver Shine

Fot. Somfy

IO - HOMECONTROL - Ramki do nadajników smoove 1 io		
9015022	Ramka Smoove Pure	12,40 zł
9015023	Ramka Smoove Black	35,00 zł
9015024	Ramka Smoove Silver	35,00 zł
9015025	Ramka Smoove Silver mat	35,00 zł
9015238	Ramka Smoove Pure - podwójna	19,60 zł
9015027	Ramka Light bamboo Smoove	92,70 zł
9015026	Ramka Amber bamboo Smoove	92,70 zł
9015236	Ramka Cherry Smoove	92,70 zł
9015237	Ramka Walnut Smoove	92,70 zł

KOLORYSTYKA RAMEK DO NADAJNIKÓW SMOOVE 1 IO:

Pure

Black

Silver mat

Silver

Light bamboo

Amber bamboo

Cherry

Walnut

Fot. Somfy

IO - HOMECONTROL - Sterowania pozostałe		
9014069	Repeater io - wzmacniacz / interfejs dry contact	1133,00 zł
1822424	Lighting Receiver io - odbiornik on/off do oświetlenia	411,00 zł
1822295	Plug io - odbiornik do gniazda zasilającego ~230V	834,30 zł

** - produkt dostępny do wyczerpania zapasów*
Do podanych cen należy doliczyć podatek VAT

ELEKTRYCZNE NAPĘDY ROLET

HOME MOTION by somfy

	Moc silnika (Nm)	Udźwigi napędów			Minimalne szerokości rolety	
		ø60			rolety zewnętrzne	rolety nadstawne
		do 1,5 m + WB	do 2,5 m + WB	do 3,5 m + WB		
Oximo io 6/17	6 Nm	11 kg	10 kg	9 kg	83 cm	78 cm **
Oximo S Auto io 6/17	6 Nm	11 kg	10 kg	9 kg	59 cm (41 - 47 cm)*	54 cm ** (44 - 50 cm)*
Oximo io 10/17	10 Nm	19 kg	18 kg	16 kg	88 cm	83 cm **
Oximo io 15/17	15 Nm	28 kg	28 kg	24 kg	88 cm	83 cm **
Oximo io 20/17	20 Nm	38 kg	37 kg	34 kg	88 cm	83 cm **
Oximo io 30/17	30 Nm	57 kg	55 kg	51 kg	90 cm	85 cm **
Oximo io 40/17	40 Nm	75 kg	75 kg	68 kg	97 cm	92 cm **

** - kapsel SW 60 + bardzo krótki zabierak (art. 9 014 685)*
*** - minimalna szerokość przy użyciu obsadki RKS*

Przykład:

Roleta z pancerzem z profilu PA-39 mm ma wymiary 250 x 250 cm, czyli powierzchnia pancerza wynosi 6,25m^2 x 2,8 kg/m^2 =17,5 kg. Powierzchnia (6,25 m^2) pomnożona przez ciężar właściwy (2,8 kg/m^2) wskazuje całkowitą wagę pancerza - w tym przypadku 17,5 kg + 20% = 21 kg. Roleta ma powyżej 2,5 m wysokości przy rurze ø 60, więc wybieramy silnik Oximo io 15/17 o udźwigu maksymalnym 24 kg. Należy pamiętać iż przy napędach serii Oximo io konieczne jest używanie wieszaków blokad.

Uwaga: Przy doborze napędu należy uwzględnić ciężar właściwy pancerza, który wynosi:

pancerz z profilu **PA-39 mm:** **2,8 kg/m^2**
pancerz z profilu **PA-45 mm:** **2,9 kg/m^2**
pancerz z profilu **PA-52 mm:** **3,0 kg/m^2**
pancerz z profilu **PVC-37 mm:** **3,5 kg/m^2**
pancerz z profilu **PVC-52 mm:** **4,0 kg/m^2**
+ 20 % zapasu bezpieczeństwa

Uwaga! Podłączenia napędów elektrycznych zostały zawarte w „instrukcji podłączenia i regulacji silników" i w „warunkach technicznych podłączeń silników przewodowych/radiowych" (wszelkie podłączenia elektryczne powinny być wykonane przez elektryka z uprawnieniami SEP).

W przypadku montażu silników radiowych z elektronicznym bądź też mechanicznym układem krańcowym wymagana jest instalacja zgodna z obecnymi normami w której wartość napięcia wynosi 230V 50 Hz. W przypadku odchyleń od tych wartości zalecamy użycie elementów ochrony przepięciowej.

CENNIK ELEMENTÓW DODATKOWYCH

INDEX	*NAZWA ARTYKUŁU*	*CENA w PLN*
- ZL - 5M-02	- Zwijacz linki do 5 m (dotyczy rolet o wysokości do 240 cm, waga rolety do 12 kg) biały	35,00 zł
- ZL - 5M-08	- Zwijacz linki do 5 m (dotyczy rolet o wysokości do 240 cm, waga rolety do 12 kg) brąz	38,00 zł
- ZL-5M-02 SEL	- Zwijacz linki SELVE do 5 m (dotyczy rolet o wysokości do 240 cm, waga rolety do 12 kg) biały	40,00 zł
- ZL-5M-08 SEL	- Zwijacz linki SELVE do 5 m (dotyczy rolet o wysokości do 240 cm, waga rolety do 12 kg) brąz	45,00 zł
- ZT - 5M-02	- Zwijacz taśmy do 5 m (dotyczy rolet o wysokości do 240 cm, waga rolety do 12 kg) biały	28,00 zł
- ZT - 5M-08	- Zwijacz taśmy do 5 m (dotyczy rolet o wysokości do 240 cm, waga rolety do 12 kg) brąz	30,00 zł
- ZT/L-5M-23	- Zwijacz uniwersalny taśmy/linki do 5m (dotyczy rolet o wysokości do 240 cm, waga rolety do 12 kg) antracyt	38,00 zł
- ZT-5M-02-PT	- Zwijacz taśmy do 5 m podtynkowy (dotyczy rolet o wysokości do 240 cm, waga rolety do 12 kg)	33,00 zł
- ZL - 11M-02	- Zwijacz linki do 11 m (dotyczy rolet o wysokości powyżej 240 cm, waga rolety do 12 kg) biały	98,00 zł
- ZL - 11M-08	- Zwijacz linki do 11 m (dotyczy rolet o wysokości powyżej 240 cm, waga rolety do 12 kg) brąz	98,00 zł
- ZT - 11M-02	- Zwijacz taśmy do 11 m (dotyczy rolet o wysokości powyżej 240 cm, waga rolety do 12 kg) biały	68,00 zł
- ZT - 11M-08	- Zwijacz taśmy do 11 m (dotyczy rolet o wysokości powyżej 240 cm, waga rolety do 12 kg) brąz	68,00 zł
- TS 14/03 lub 08	- Taśma szara lub brązowa	1,00 zł/mb
- LN-45-02 lub 09	- Linka biała lub brązowa	1,00 zł/mb
- U-T/L02 lub 08	- Uchwyt do taśmy / linki biały lub brązowy	10,00 zł
- KPTKM-02	- Kaseta z przekładnią na taśmę (dotyczy rolet o wadze od 12 do 20 kg) kolor biały	64,00 zł
- KPTKM-08	- Kaseta z przekładnią na taśmę (dotyczy rolet o wadze od 12 do 20 kg) kolor brąz	64,00 zł
- KPLKM-02	- Kaseta z przekładnią na linkę (dotyczy rolet o wadze od 12 do 20 kg) kolor biały	64,00 zł
- KPLKM-08	- Kaseta z przekładnią na linkę (dotyczy rolet o wadze od 12 do 20 kg) kolor brąz	64,00 zł
- KRM-140	- Korba MIGNON 140 mm do kasety z przekładnią	31,00 zł
- KRD90-22	- Korbowy mech. podnoszenia rolet do 22 kg z przegubem Kardana 90°	204,50 zł
- KRD90-32	- Korbowy mech. podnoszenia rolet do 32 kg z przegubem Kardana 90°	204,50 zł
- P-53	- Ogranicznik do PP (02, 03, 05, 08, 09, 13, 20, 23, 27, 48) / PK (02)	1,00 zł
- PZO 42	- Płytka zatrzaskowa	1,00 zł
- D-PP-53	- Listwa dystansowa w kolorze standard do prowadnicy pojedynczej	28,00 zł/ mb
- D-PP-53XX	- Listwa dystansowa okleinowana do prowadnicy pojedynczej	33,00 zł/ mb
- D-PPD-79	- Listwa dystansowa w kolorze standard do prowadnicy podwójnej	35,00 zł/ mb
- D-PPD-79XX	- Listwa dystansowa okleinowana do prowadnicy podwójnej	40,00 zł/ mb
- DP-PCV-20-02	- Listwa dystansowa PVC w kolorze białym	12,00 zł/ mb
- DP-PCV-20-XX 1XREN	- Listwa dystansowa PVC okleinowana (pod prowadnice pojedynczą)	20,00 zł/ mb
- DP-PCV-20-XX 2XREN	- Listwa dystansowa PVC okleinowana (pod prowadnice podwójną)	25,00 zł/ mb
- RKZ55	- Płytka do silnika (skrzynki PVC) / RKZ55 NHK- Płytka do silnika NHK	6,00 zł
- RKZ56	- Płytka do silników PORTOS oraz PORTOS NHK (z głowicą #427)	6,00 zł

ZABEZPIECZENIA ZWIĘKSZAJĄCE ODPORNOŚĆ NA WŁAMANIE

- ZB	- Zamek baskwilowy w listwie dolnej; kolor 01, 02, 03, 04, 05, 07, 08, 09, 13, 15, 16, 19, 20, 23, 26, RAL8003 (złoty dąb), RAL8028 (orzech), RAL8017 (mahoń)	120,00 zł
- ZR	- Komplet zasuwek w listwie dolnej (rygle ręczne)	13,00 zł/ kpl.
- RA	- Rygiel automatyczny (rygle) *	50,00 zł/ kpl.
- ZM-SKK	- Zamek skrzynkowy kluczykowy (tylko skrzynka 205)	50,00 zł
- WBZ1-40	- Wieszak blokada zaczepowy 1-częściowy do rury oktagonalnej ø 40	20,80 zł
- WBZ2-40	- Wieszak blokada zaczepowy 2-częściowy do rury oktagonalnej ø 40	20,80 zł
- WBZ1-60	- Wieszak blokada zaczepowy 1-częściowy do rury oktagonalnej ø 60	20,80 zł
- WBZ2-60	- Wieszak blokada zaczepowy 2-częściowy do rury oktagonalnej ø 60	20,80 zł
- WB LTP40	- Wieszak blokujący 2 członowy do rury ø 40 **	25,00 zł
- WB LTP60	- Wieszak blokujący 2 członowy do rury ø 60 **	25,00 zł

** - rolety z napędem na korbowy mechanizm podnoszenia z przegubem kardana nie mogą być wyposażone w rygle automatyczne*
*** - standardowo stosowanymi wieszakami blokującymi w roletach są wieszaki zaczepowe WBZ. Wieszaki blokujące z pierścieniami będą zastosowane na wyraźne życzenie klienta po umieszczeniu informacji w polu uwagi na zamówieniu.*

DOPŁATY ZA DODATKOWE PAKOWANIE (ceny netto po rabacie)

Pakowanie w tekturę falistą	18,00 zł/ mb
Pakowanie w sztywny karton (skrzynka spakowana w karton, prowadnice spakowane w folię bąbelkową)	10,80 zł/ mb
Pakowanie pancerzy (pancerze nie montowane w skrzynce rolet zewnętrznych oraz nadstawnych)	19,00 zł/ szt.
Przygotowanie rolety pod napęd elektryczny	15,00 zł/ szt.
Montaż napędu elektrycznego spoza oferty PORTOS	15,00 zł/ szt.
Montaż elementów zabezpieczających w listwie dolnej (dotyczy zakupu listwy dolnej luzem): rygle automatyczne, rygle ręczne (zasuwki), zamek baskwilowy	25,00 zł/ szt.

***Uwaga!** Powyższe elementy nie należą do wyposażenia standardowego i muszą być każdorazowo wyszczególnione w zamówieniu. Do podanych cen należy doliczyć podatek VAT.*

CENNIK ELEMENTÓW DODATKOWYCH

INDEX	*NAZWA ARTYKUŁU*	*CENA w PLN*
SPRĘŻYNOWY MECHANIZM PODNOSZENIA ROLET		
- SPR-40-10	- Sprężynowy mech. podnoszenia do rury nawojowej ø 40 do 10 kg, dł. sprężyny 600 mm, 11 obrotów	100,00 zł
- SPR-40-15	- Sprężynowy mech. podnoszenia do rury nawojowej ø 40 do 15 kg, dł. sprężyny 920 mm, 22 obrotów	124,00 zł
- SPR-40-24	- Sprężynowy mech. podnoszenia do rury nawojowej ø 40 do 24 kg, dł. sprężyny 760 mm, 18 obrotów	155,00 zł
- SPR-60-12	- Sprężynowy mech. podnoszenia do rury nawojowej ø 60 do 12 kg, dł. sprężyny 750 mm, 21 obrotów	150,00 zł
- SPR-60-15	- Sprężynowy mech. podnoszenia do rury nawojowej ø 60 do 15 kg, dł. sprężyny 695 mm, 19 obrotów	147,00 zł
- SPR-60-18	- Sprężynowy mech. podnoszenia do rury nawojowej ø 60 do 18 kg, dł. sprężyny 860 mm, 19 obrotów	162,00 zł
- SPR-60-20	- Sprężynowy mech. podnoszenia do rury nawojowej ø 60 do 20 kg, dł. sprężyny 1120 mm, 25 obrotów	220,00 zł
- SPR-60-24	- Sprężynowy mech. podnoszenia do rury nawojowej ø 60 do 24 kg, dł. sprężyny 860 mm, 12 obrotów	201,00 zł
- SPR-60-34	- Sprężynowy mech. podnoszenia do rury nawojowej ø 60 do 34 kg, dł. sprężyny 940 mm, 22 obroty	170,00 zł
- SPR-60-62	- Sprężynowy mech. podnoszenia do rury nawojowej ø 60 do 62 kg, dł. sprężyny 940 mm, 13 obrotów	176,00 zł
- P-SPR	- Płytka pod sprężynę (przy zakupie sprężyny osobno)	9,20 zł
- U/101	- Uchwyt listwy dolnej (standardowo bez dopłat w roletach ze sprężynowym mechanizmem podnoszenia)	13,00 zł

Dobór sprężyn do rolet

Typ sprężyny	Max. wysokość rolety	Min. szerokość rolety	Udźwig (kg)
SPR 40/10	150 cm	75 cm	10
SPR 40/15	250 cm	107 cm	15
SPR 40/24	200 cm	90 cm	24
SPR 60/12	270 cm	90 cm	12
SPR 60/15	200 cm	85 cm	15
SPR 60/18	270 cm	101 cm	18
SPR 60/20	270 cm	127 cm	20
SPR 60/24	200 cm	107 cm	24
SPR 60/34	270 cm	115 cm	34

Naciąg sprężyny rolety można wyregulować poprzez odejmowanie lub dodawanie obrotów rurą nawojową.

Przykład:
Roleta z pancerzem z profilu PA-39 mm ma wymiary 150 x 200 cm, czyli powierzchnia pancerza wynosi 1,50 x 2,0 m=3,00m^2. Powierzchnia (3,00 m^2) pomnożona przez ciężar właściwy (2,8 kg/m^2) wskazuje całkowitą wagę pancerza - w tym przypadku 8,4 kg + 20% = 10,08 kg. Roleta ma powyżej 2,0 m wysokości w związku z tym wybieramy sprężynę SPR 40/15.

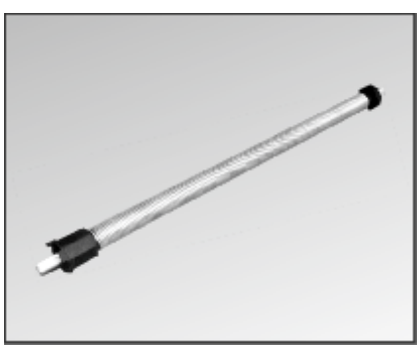

SPRĘŻYNOWY MECHANIZM PODNOSZENIA DO RURY NAWOJOWEJ ø 40

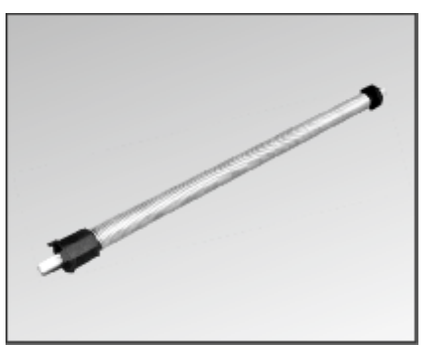

SPRĘŻYNOWY MECHANIZM PODNOSZENIA DO RURY NAWOJOWEJ ø 60

Uwaga: Przy doborze napędu należy uwzględnić ciężar właściwy pancerza, który wynosi:
pancerz z profilu **PA-39 mm:** **2,8 kg/m^2**
pancerz z profilu **PA-45 mm:** **2,9 kg/m^2**
pancerz z profilu **PA-52 mm:** **3,0 kg/m^2**

Uwaga! *Powyższe elementy nie należą do wyposażenia standardowego i muszą być każdorazowo wyszczególnione w zamówieniu. Do podanych cen należy doliczyć podatek VAT.*

WYPOSAŻENIE PONADSTANDARDOWE (ZA DOPŁATĄ)

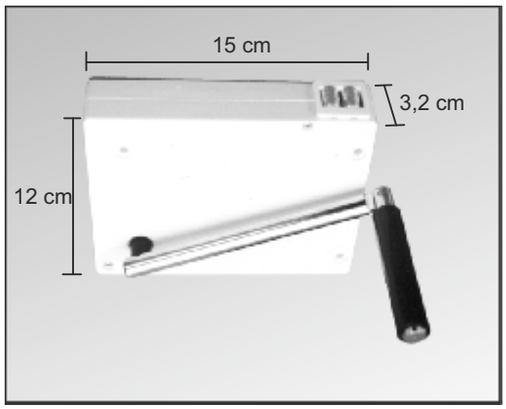

KPTKM KASETA Z PRZEKŁADNIĄ NA TAŚMĘ
+ KORBA MIGNON (12-20 kg)

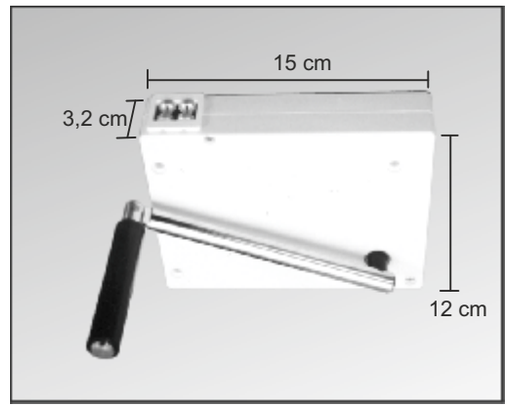

KPLKM KASETA Z PRZEKŁADNIĄ NA LINKĘ
+ KORBA MIGNON (12-20 kg)

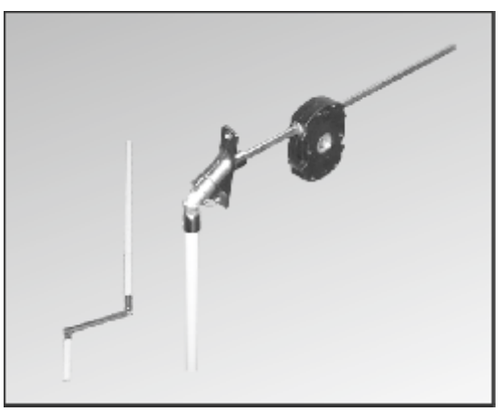

KRD90-22 KORBOWY MECHANIZM PODNOSZENIA ROLET DO 22 KG
(Mechanizm ACE 1:8 + trzpień z przegubem Kardana 90 + Korba)

KRD90-32 KORBOWY MECHANIZM PODNOSZENIA ROLET DO 32 KG
(Mechanizm ACE 1:11 + trzpień°z przegubem Kardana 90 ° + Korba)

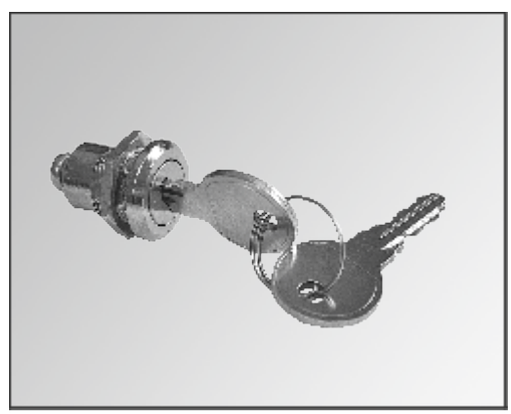

ZM-SKK ZAMEK SKRZYNKOWY KLUCZYKOWY
DO NAPĘDÓW NHK (TYLKO SKRZYNKA 205)

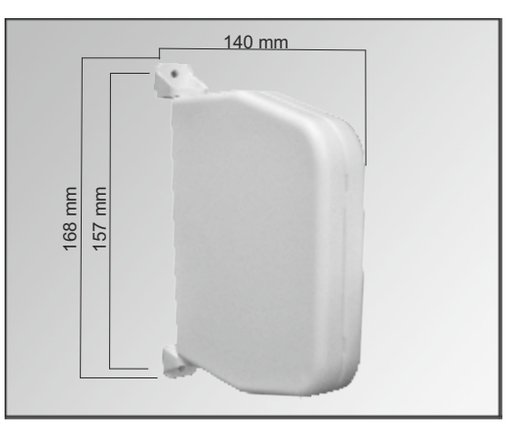

ZT 5M-02, 08 ZWIJACZ NA TAŚMĘ
BIAŁY, BRĄZOWY

ZL 5M-02, 08 ZWIJACZ NA LINKĘ
BIAŁY, BRĄZOWY

WYPOSAŻENIE PONADSTANDARDOWE (ZA DOPŁATĄ)

PPKL-300 PRZEŁĄCZNIK KLAWISZOWY PODTYNKOWY
DO WSPÓŁPRACY ZE STEROWNIKIEM

PNKL-300 PRZEŁĄCZNIK KLAWISZOWY NADTYNKOWY
DO WSPÓŁPRACY ZE STEROWNIKIEM

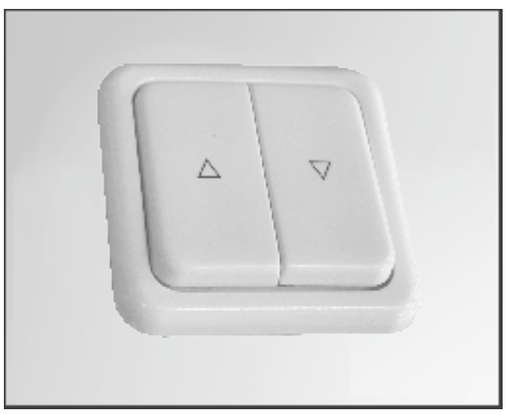

PPKL303 PRZEŁĄCZNIK KLAWISZOWY PODTYNKOWY
(w położeniu "włączony" trzeba stale naciskać)

PPKL304 PRZEŁĄCZNIK KLAWISZOWY PODTYNKOWY
(po naciśnięciu utrzymuje się w pozycji "włączony")

PNKL305 PRZEŁĄCZNIK KLAWISZOWY NADTYNKOWY
(po naciśnięciu utrzymuje się w pozycji "włączony")

PNKL306 PRZEŁĄCZNIK KLAWISZOWY NADTYNKOWY
(w położeniu "włączony" trzeba stale naciskać)

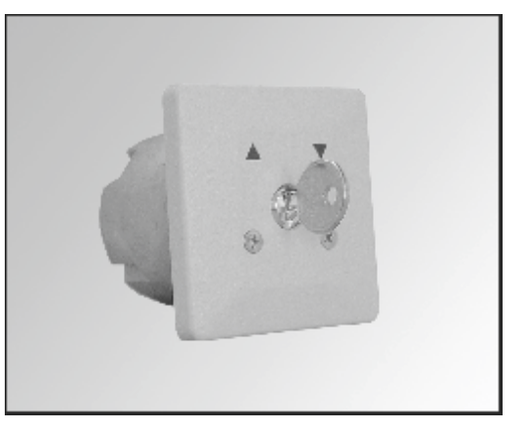

PPK307 PRZEŁĄCZNIK KLUCZYKOWY PODTYNKOWY
(po przekręceniu kluczyka utrzymuje się
w pozycji "włączony")

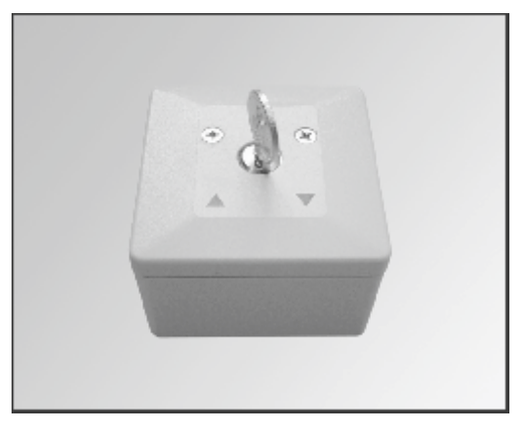

PNKL309 PRZEŁĄCZNIK KLUCZYKOWY NATYNKOWY
(po przekręceniu kluczyka utrzymuje się
w pozycji "włączony")

WYPOSAŻENIE PONADSTANDARDOWE (ZA DOPŁATĄ)

PRN-15 PRZEŁĄCZNIK NAŚCIENNY RADIOWY 15-KANAŁOWY

PRN-5T PRZEŁĄCZNIK NAŚCIENNY RADIOWY 5-KANAŁOWY + TIMER

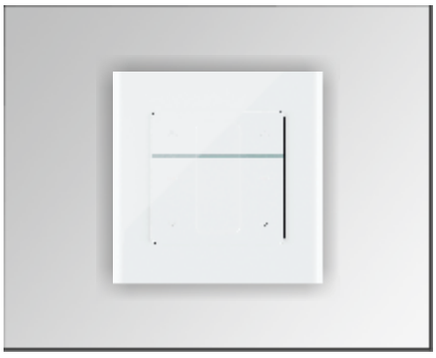

PE2 PRZEŁĄCZNIK NAŚCIENNY PRZEWODOWY 2-KANAŁOWY

PPKR 400 PRZEŁĄCZNIK NAŚCIENNY PRZEWODOWY Z WBUDOWANYM ODBIORNIKIEM RADIOWYM

PB1 PILOT 1-KANAŁOWY - BRELOK

RR-15 PILOT 15-KANAŁOWY

RR-1 PILOT 1-KANAŁOWY

RR-5T PILOT 5-KANAŁOWY + TIMER

WYPOSAŻENIE PONADSTANDARDOWE (ZA DOPŁATĄ), ZABEZPIECZENIA ZWIĘKSZAJĄCE ODPORNOŚĆ NA WŁAMANIE

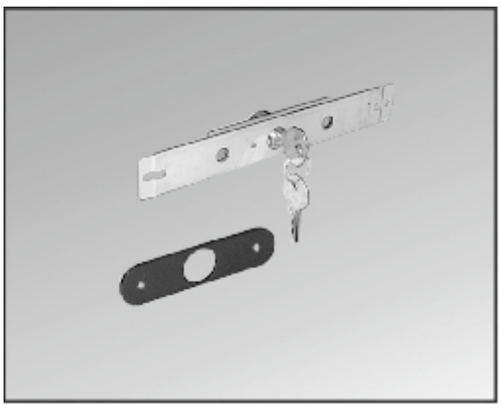

ZB ZAMEK BASKWILOWY W LISTWIE DOLNEJ + KOMPLET KLUCZY (3 szt.) ORAZ PŁYTKA MASKUJĄCA.
Min. szer. rolety 45 cm . Płytka maskująca standardowo montowana jest od strony zewnętrznej.

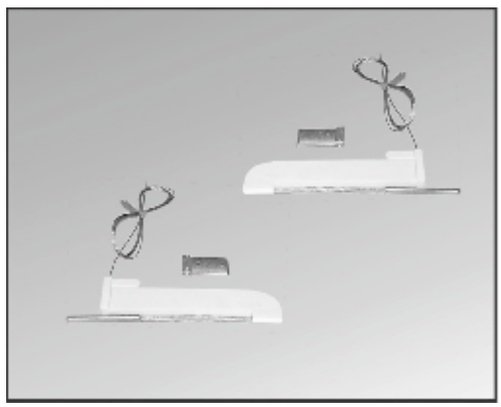

RA RYGIEL AUTOMATYCZNY
min. szer. rolety 45 cm
min. wys. rolety 90 cm

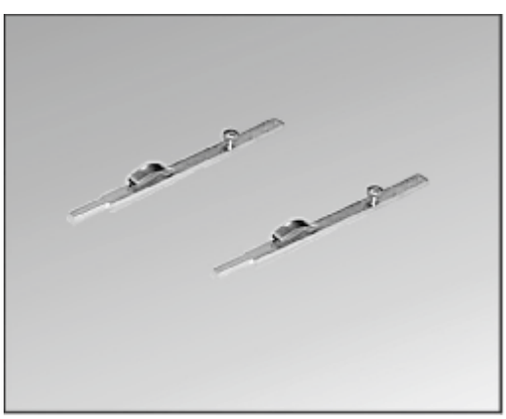

ZR KOMPLET ZASUWEK W LISTWIE DOLNEJ (rygle ręczne)
Min. szer. rolety 45 cm. Montowane standardowo od strony wewnętrznej.

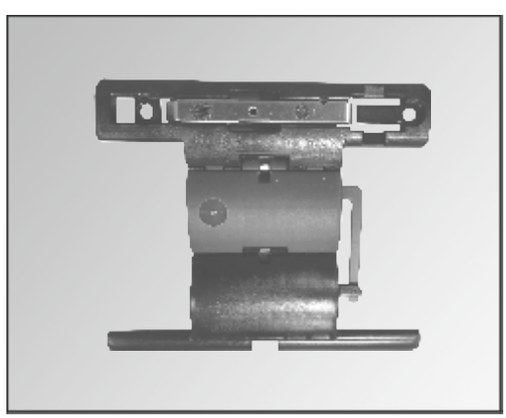

WBZ2-40 WIESZAK BLOKADA ZACZEPOWY
2-częściowy do rury oktagonalnej 40 mm

- wyklucza się jednoczesne stosowanie w rolecie powyższych zabezpieczeń,
- w przypadku rolet z napędem elektrycznym nie stosujemy zasuwek, zamków ani rygli automatycznych, zabezpieczeniem antywłamaniowym są wieszaki blokady - rozmieszczone średnio co 50 cm na szerokości rolety, powyższe zabezpieczenia nie posiadają atestu antywłamaniowego.

Uwaga!

- w przypadku rolet wyposażonych w zamek baskwilowy (rolety nadstawne), rygle automatyczne lub zasuwki w listwie dolnej należy samodzielnie nawiercić otwory w prowadnicach w dolnym - krańcowym położeniu rolety, w celu właściwego montażu rolet z napędem elektrycznym wyposażonych w wieszaki blokady należy postępować zgodnie z instrukcją regulacji krańcowych ustawień oraz z instrukcją regulacji rolet wyposażonych w blokady.

WYPOSAŻENIE PONADSTANDARDOWE (ZA DOPŁATĄ)

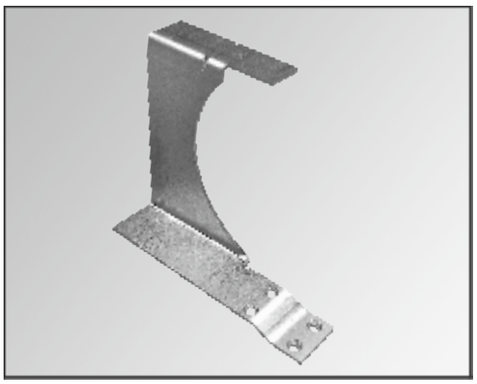

KNS KONSOLA STATYCZNA DO SKRZYNEK ROLET NADSTAWNYCH TL1000

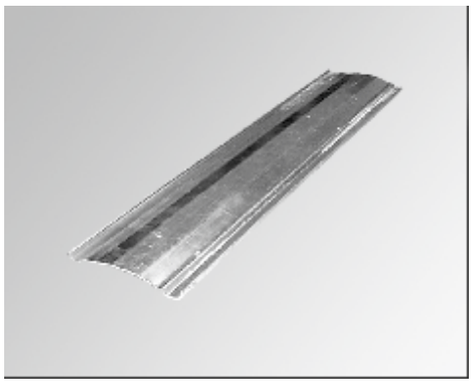

WSP WZMOCNIENIE SKRZYNKI PVC DOTYCZY ROLET NADSTAWNYCH O SZER. POWYŻEJ 200 cm (cena za 1 mb wzmocnienia)

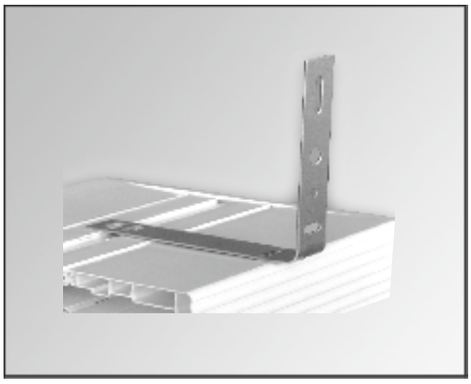

SKM STALOWA KOTWA MONTAŻOWA STOSOWANA W ROLECIE NADSTAWNEJ TL1000

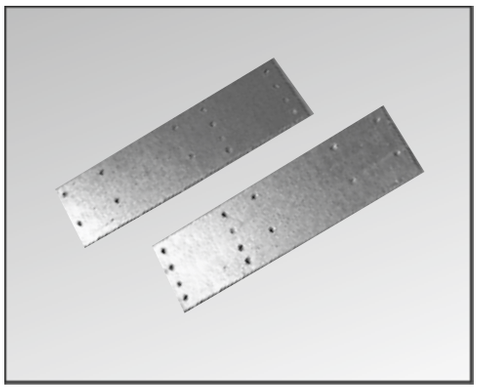

SUB STALOWE UCHWYTY BOCZNE SKRZYNEK PVC

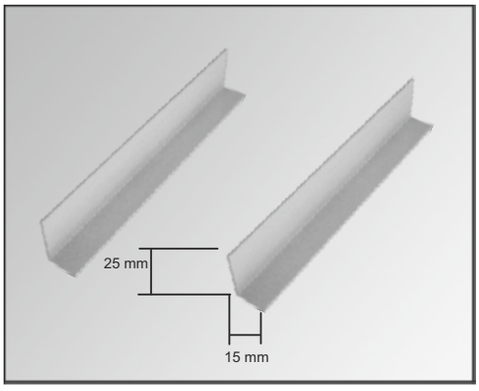

LT LISTWA TYNKOWA DO ROLET SYSTEMU CC1000 TL1000

EKSPLOATACJA/KONSERWACJA
DRUK REKLAMACJI,
ZAMÓWIENIA NA ELEMENTY

EKSPLOATACJA ORAZ KONSERWACJA ŻALUZJI ZEWNĘTRZNYCH

Żaluzja zewnętrzna oraz jej elementy składowe zostały zaprojektowane w taki sposób, aby nie zostały trwale odkształcone podczas prawidłowego użytkowania.

Podczas użytkowania należy przestrzegać zaleceń podanych przez producenta.

Użytkowanie żaluzji zewnętrznej może odbywać się w temperaturach od -25°C do +45°C.

Nie należy użytkować żaluzji zewnętrznej w przypadku oblodzenia pancerza.

Ciągła praca żaluzji zewnętrznej wyposażonej w silnik elektryczny nie powinna przekraczać 4 min.

Podczas uruchomienia żaluzji zewnętrznej w zasięgu jej pracy czyli bezpośrednio pod kurtyną nie powinny znajdować się żadne przedmioty oraz żadne osoby powodujące zakłócenie pracy. Po całkowitym otwarciu żaluzji listwa dolna wraz z uszczelką powinna zawsze znajdować się w prowadnicach bocznych.

Do zamykania oraz otwierania żaluzji zewnętrznej służą: napędy elektromechaniczne, które mogą być wyposażone w mechanizm awaryjnego otwierania (korbę z hakiem dostarczoną wraz z roletą - służy ona wyłącznie do awaryjnego otwierania - niedopuszczalne jest użytkowanie korby jako napędu zasadniczego), napędy ręczne typu taśma, linka, mechanizm kardana wraz z korbą, sprężynę samozwijającą kurtynę żaluzji zewnętrznej.

W celu uniknięcia możliwości blokowania się kurtyny podczas opuszczania (np. po okresie budowy domu) należy wyeliminować zabrudzenia z uszczelek szczotkowych znajdujących się w prowadnicach bocznych żaluzji zewnętrznych. Użytkownik żaluzji powinien np. wykonać pełen cykl otwierania oraz zamykania żaluzji zewnętrznych minimum 8 razy w miesiącu.

Najmniej co 3 miesiące należy wykonać prace kontrolne i konserwacyjne zgodnie z niniejszą instrukcją. Podstawowe czynności konserwacyjne mogą być wykonywane przez użytkownika bez szczególnych uprawnień. Czynności te polegają na usuwaniu drobinek piasku oraz innych zanieczyszczeń z kurtyny i wnętrza prowadnic, które mogą prowadzić do powstania zarysowań na elementach żaluzji, oraz na kontroli wizualnej ogólnego stanu żaluzji, kontroli kompletności, stanu i skuteczności działania wszystkich elementów konstrukcyjnych.

W przypadku żaluzji zewnętrznych wyposażonych w moskitiery rolowane komory prowadzące moskitierę w prowadnicach bocznych powinny być oczyszczone minimum raz w miesiącu. Niestosowanie się do wytycznych może powodować niewłaściwe zamykanie się moskitiery w położeniu dolnym oraz spowolnioną pracą podnoszenia moskitiery po całkowitym jej odblokowaniu.

Podczas wykonywania czynności konserwacyjnych należy przestrzegać następujących zasad:

1. Czynności konserwacyjne muszą być przeprowadzone, gdy żaluzja zewnętrzna jest unieruchomiona - w tym wypadku najlepiej jest odłączyć zasilanie na czas konserwacji.
2. Nie stosować ostrych oraz szorstkich narzędzi do czyszczenia żaluzji.
3. Powierzchnię żaluzji myć letnią wodą przy użyciu łagodnych środków o odczynie neutralnym, najlepiej przy najniższej temperaturze +10°C.

UWAGA - detergenty oraz substancje żrące mogą uszkodzić lub odbarwić powłokę lakierniczą.

Wszelkie szkody powstałe na skutek szczególnych warunków atmosferycznych lub naturalnego zużycia nie podlegają reklamacji.
Za naturalne uważa się zużycie powłoki lakierniczej kurtyny, w której drobne zarysowania mogą powstać po około 300 cyklach normalnego użytkowania.

W przypadku dokonania samodzielnej przeróbki rolety z napędem elektrycznym konieczne jest wyregulowanie wyłączników krańcowych oraz ewentualna korekta ilości piór w pancerzu.

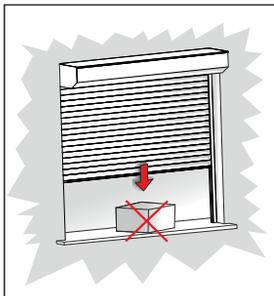

Należy upewnić się, że w strefie pracy żaluzji nie przebywają żadne osoby lub nie stoją na przeszkodzie żadne przedmioty uniemożliwiające eksploatację.

W żadnym wypadku nie należy obciążać żaluzji - prowadzi to do jej bezpośredniego uszkodzenia.

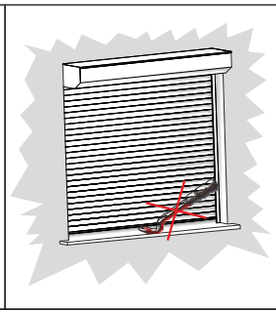

Zabrania się przesuwania lub podnoszenia pancerza żaluzji za pomocą rąk lub jakichkolwiek narzędzi - prowadzi to do bezpośredniego uszkodzenia żaluzji. Dotyczy żaluzji z napędem elektrycznym.

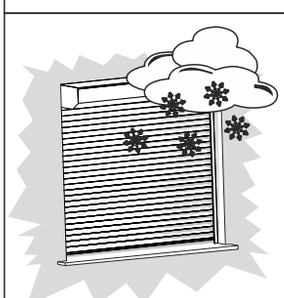

W czasie mrozów i opadów śniegu może dojść do oblodzenia żaluzji. Nie należy wówczas próbować otwierać/zamykać żaluzji. Żaluzję można eksploatować dopiero po usunięciu oblodzenia.

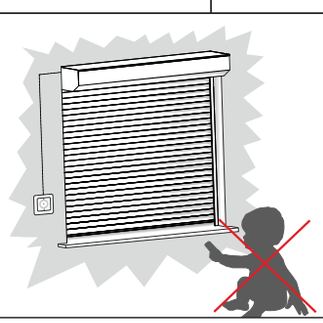

Sterowaniem żaluzją powinny zajmować się osoby uprawnione - zabrania się dzieciom zabaw pilotem lub przełącznikiem. Pilot należy zabezpieczyć przed dostępem dzieci.

.....
/ miejscowość, data /

.....
/ pieczęć składającego reklamację /

REKLAMACJA

Zgłaszam reklamację na rolety zakupione w firmie PORTOS -
wg Faktury nr ..... z dn....., Wz nr ..... pozycja.....
Reklamacja dotyczy .....
.....
.....
.....
.....
.....
.....
.....
.....
.....
.....
.....
.....

Wobec powyższego zwracam się z prośbą o .....
.....
.....
.....
.....
.....

Dane kontaktowe osoby z uprawnieniami SEP podłączającej napędy* .....
.....
.....
.....

Przyjmuję do wiadomości :
- W przypadku nieuzasadnionego wezwania serwisu gwarancyjnego, tzn. takiego w którym serwisant nie stwierdził na miejscu błędu ze strony firmy PORTOS, reklamujący zostanie obciążony kosztami dojazdu i ewentualnej naprawy;
- W razie wezwania i przyjazdu serwisanta z firmy PORTOS, na miejscu zgłoszonej reklamacji musi się znajdować osoba reprezentująca składającego reklamację w ramach ustaleń co do winy usterki i sposobów jej usunięcia.

* - dotyczy reklamacji na napędy

.....
/ podpis osoby składającej reklamację /

ZAMÓWIENIE **ZAMÓWIENIE**

ver.14042015

PORTOS S.J., 62-800 Kalisz, ul. Złota 71, tel.+48 62 768 40 31, fax.+48 62 768 40 25, e-mail: zamowienia@portosrolety.pl

Uwaga!!! Ogólne Warunki Sprzedaży i Dostawy stanowią integralną część niniejszego zamówienia

Zamawiający:	Adres dostawy (jeżeli inny niż zamawiającego):	NIP firmy	
		numer zam.	
		data	
		termin realizacji	
Rodzaj transportu:	Transport Portos	telefon	

Lp.	Symbol	Nazwa	Kolor	Ilość	J.m.	Długość cięcia elementu (cm)
1						
2						
3						
4						
5						
6						
7						
8						
9						
10						
11						
12						
13						
14						
15						

Uwagi do zlecenia:

Linki do rysunków złożeniowych umieszczone są przy aktywnym druku zamówień na elementy na stronie internetowej **www.portosrolety.pl**

DANE TECHNICZNE

	PROFIL PA-39	PROFIL PA-45	PROFIL PA-52
Wysokość profilu:	39 mm	45 mm	52 mm
Ilość listew na metr wysokości:	26 szt	23 szt	19 szt
Maksymalna szerokość rolety:	2500 mm	3000 mm	3700 mm
Maksymalna powierzchnia rolety	6,5 m^2	6,5 m^2	8,0 m^2
Ciężar 1m^2:	2,8 kg	2,9kg	3,0 kg

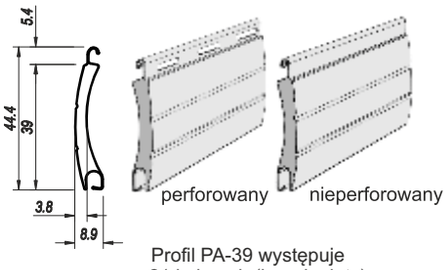

Profil PA-39 występuje
w 21 kolorach (bez dopłaty)

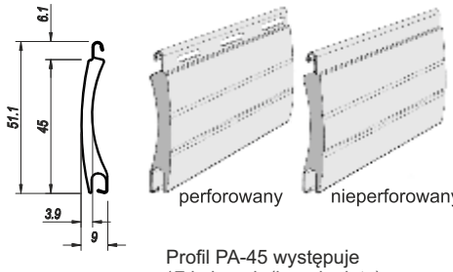

Profil PA-45 występuje
w 17 kolorach (bez dopłaty)

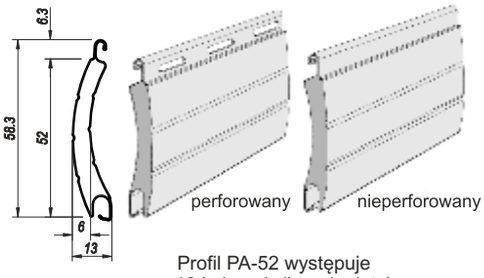

Profil PA-52 występuje
w 13 kolorach (bez dopłaty)

Uwaga! Ponieważ struktura kolorystyczna profilu złoty dąb, orzech, winchester, mahoń i dąb bagienny może ulegać pewnym zmianom, firma PORTOS nie będzie uwzględniać reklamacji tego typu.
Przedstawione powyżej próbki kolorystyczne mogą w pewnym stopniu odbiegać od kolorystyki rzeczywistej.
Kolorystyka pancerzy nie jest w 100% odzwierciedleniem kolorów oklein.

PROFIL PVC-37

DANE TECHNICZNE

Wysokość profilu:	37 mm
Ilość listew na metr wysokości:	27 szt
Maksymalna szerokość rolety:	1600 mm
Maksymalna powierzchnia rolety	3,0 m^2
Ciężar 1m^2:	3,5 kg

PVC - 37 X02 BIAŁY

PVC - 37 X03 SZARY

PVC - 37 X05 BEŻ

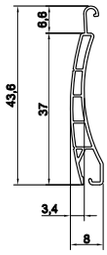

PROFIL PVC-52

DANE TECHNICZNE

Wysokość profilu:	52 mm
Ilość listew na metr wysokości:	19 szt
Maksymalna szerokość rolety:	3000 mm
Maksymalna powierzchnia rolety	4,5 m^2
Ciężar 1m^2:	4,0 kg

PVC - 52 X02 BIAŁY

PVC - 52 X03 SZARY

PVC - 52 X05 BEŻ

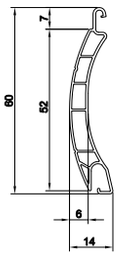

Profil PVC - 37 i PVC - 52 występuje w 3 kolorach (bez dopłat)

„PORTOS”
ul. Złota 71, 62-800 Kalisz

Sekretariat: tel. 62 768 40 00
Dział Planowania Produkcji: tel. 62 768 40 20, 23, 31, 33, 38, 43, 44, 47
fax 62 768 40 25
Dział Sprzedaży Dłużycy: tel. 62 768 40 60; fax 62 768 40 65
Dział Marketingu: tel. 62 768 40 26, 42, 78, 80; fax 62 768 40 39
sekretariat@portosrolety.pl
www.portosrolety.pl